FLORIDA ZB 210 84064

V23.24

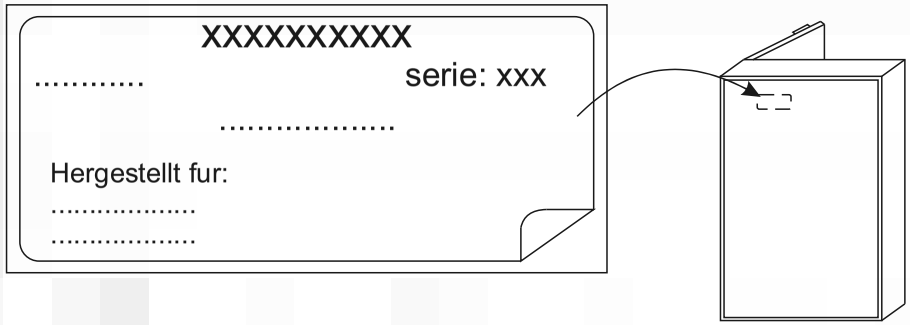

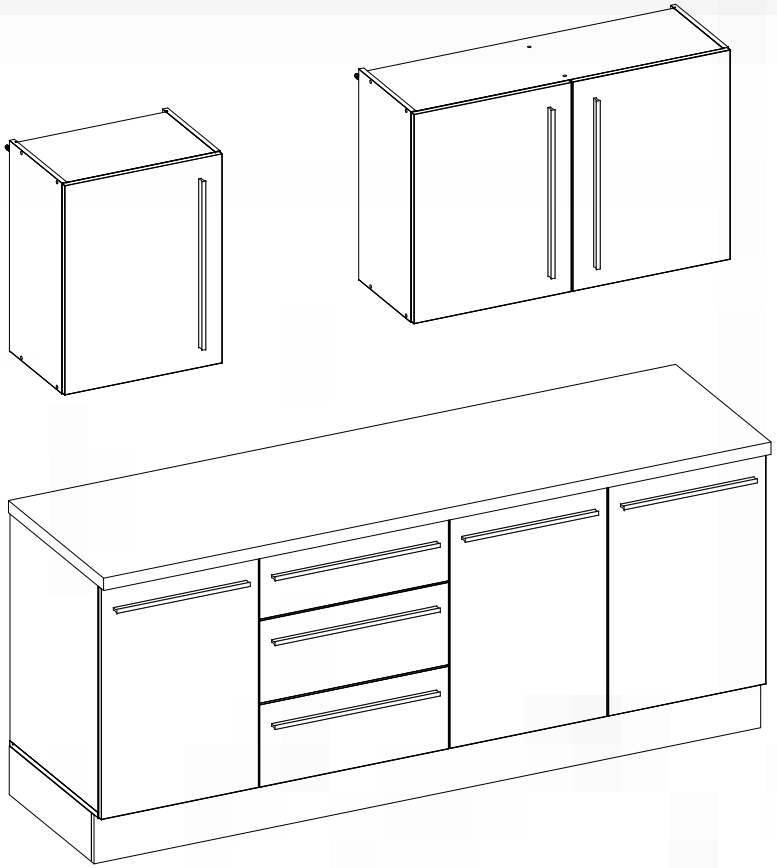

240 min

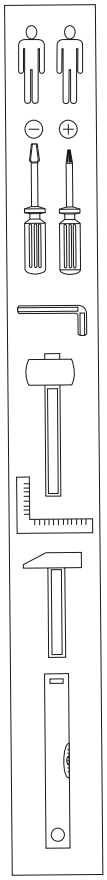

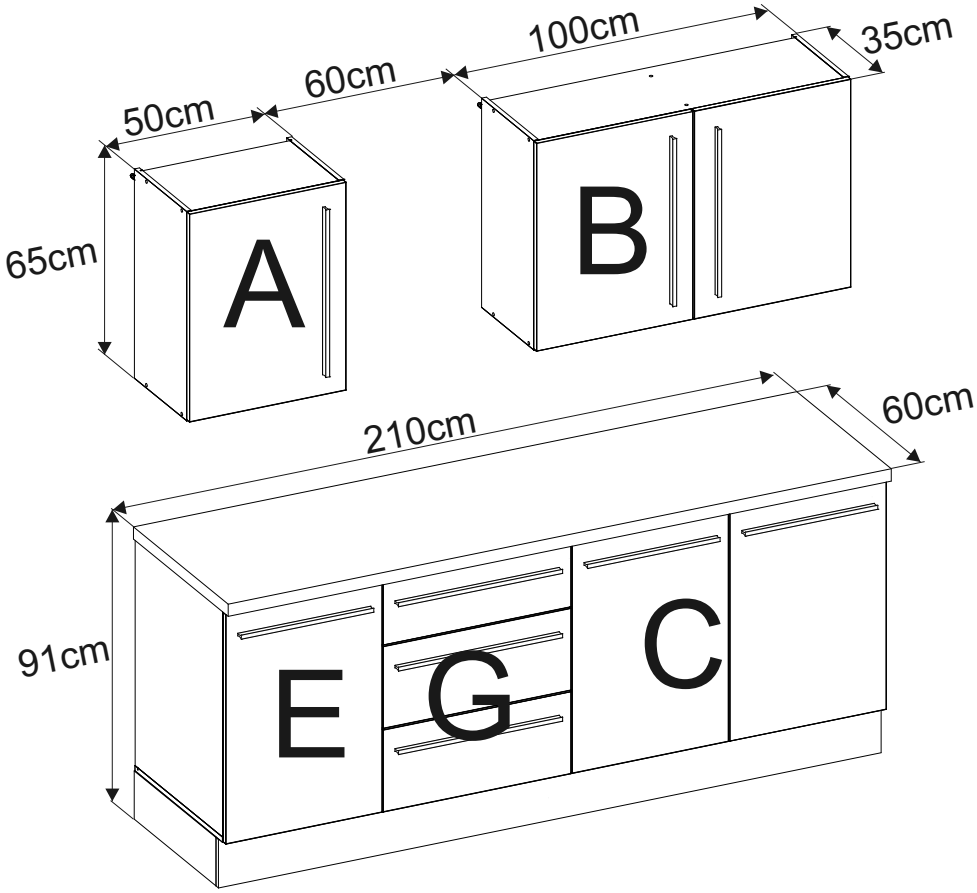
50cm
60cm
100cm
35cm
65cm
A
B
210cm
60cm
91cm
E
G
C

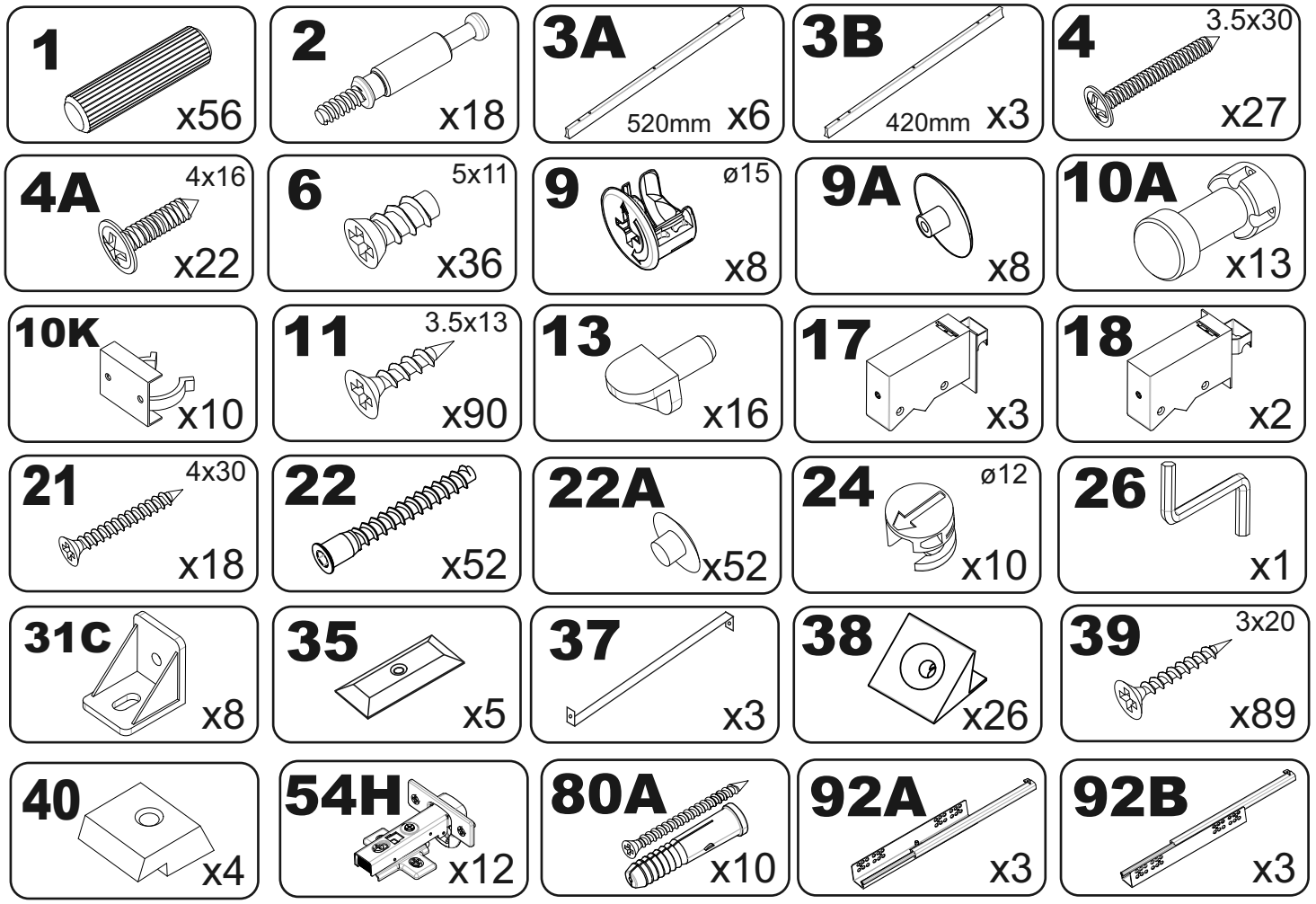
1 x56
2 x18
3A 520mm x6
3B 420mm x3
4 3.5x30 x27
4A 4x16 x22
6 5x11 x36
9 ø15 x8
9A x8
10A x13
10K x10
11 3.5x13 x90
13 x16
17 x3
18 x2
21 4x30 x18
22 x52
22A x52
24 ø12 x10
26 x1
31C x8
35 x5
37 x3
38 x26
39 3x20 x89
40 x4
54H x12
80A x10
92A x3
92B x3
94 x5

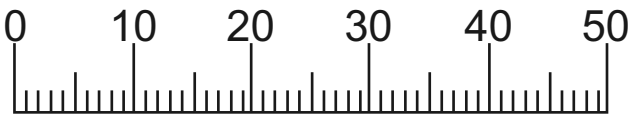
0
10
20
30
40
50

A

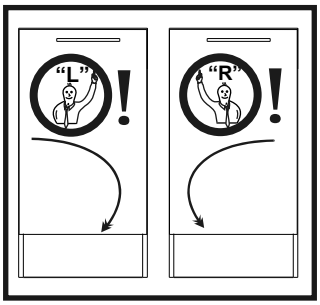

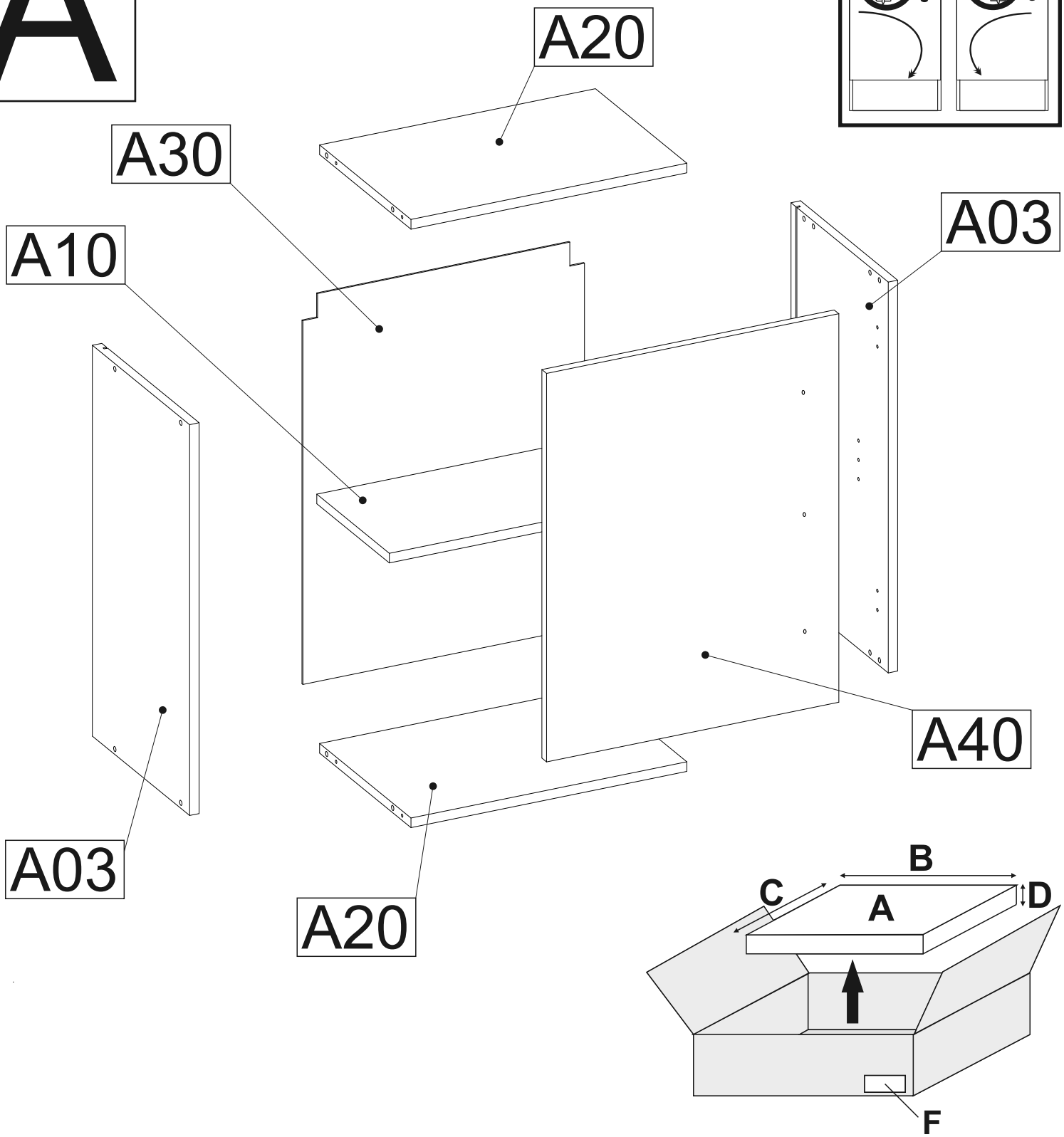

A	B_(mm)	C_(mm)	D_(mm)	E	F
A03	650	330	16	2	2|6
A10	467	246	16	1	1|6
A20	467	310	16	2	1|6
A30	644	477	3	1	2|6
A40	496	646	16	1	2|6

1

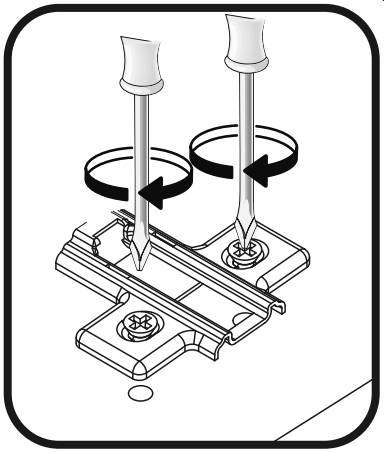

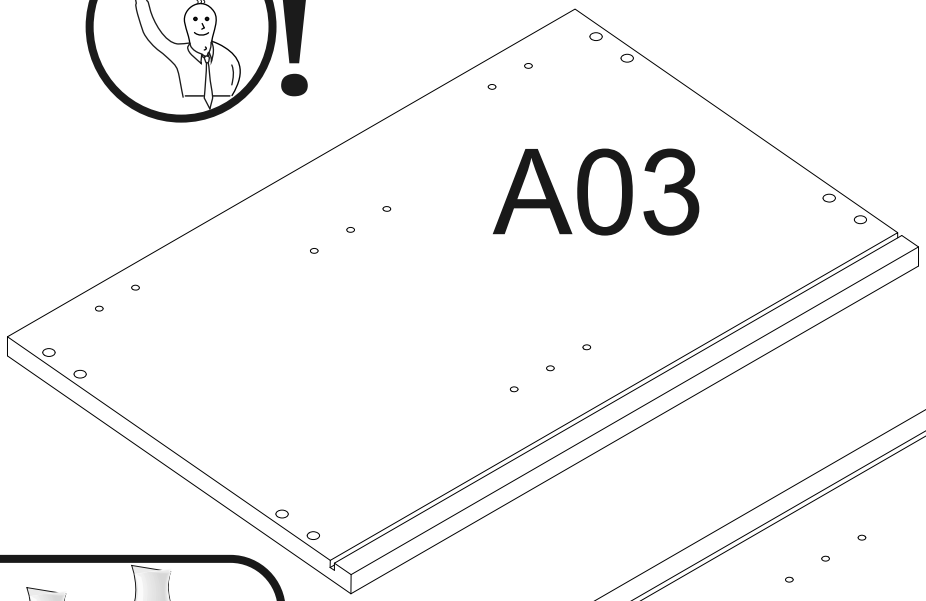

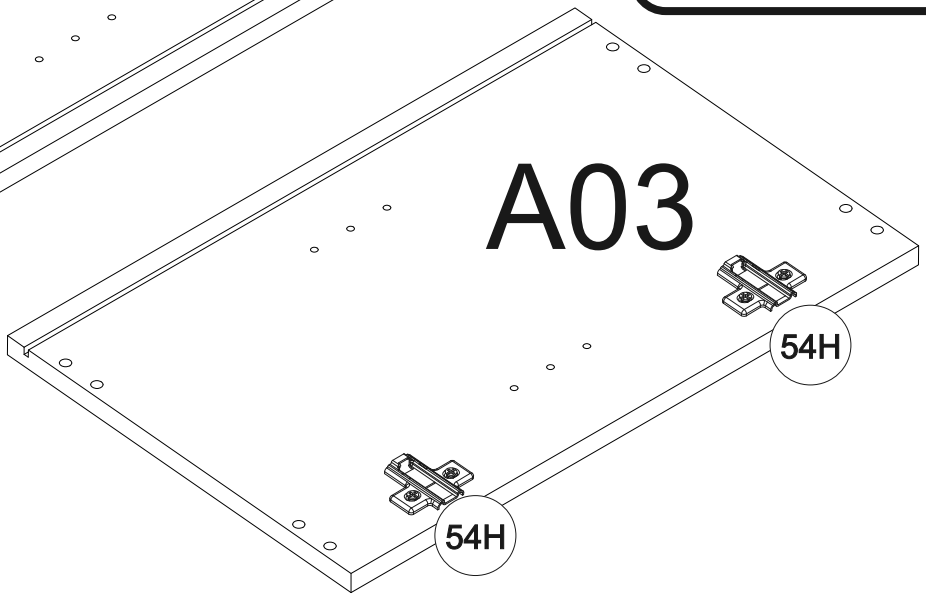

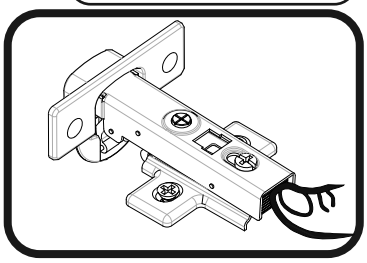

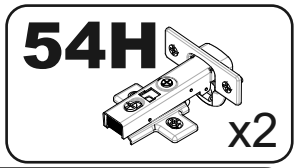

2

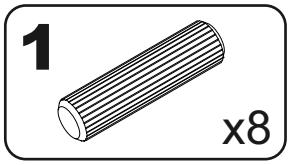

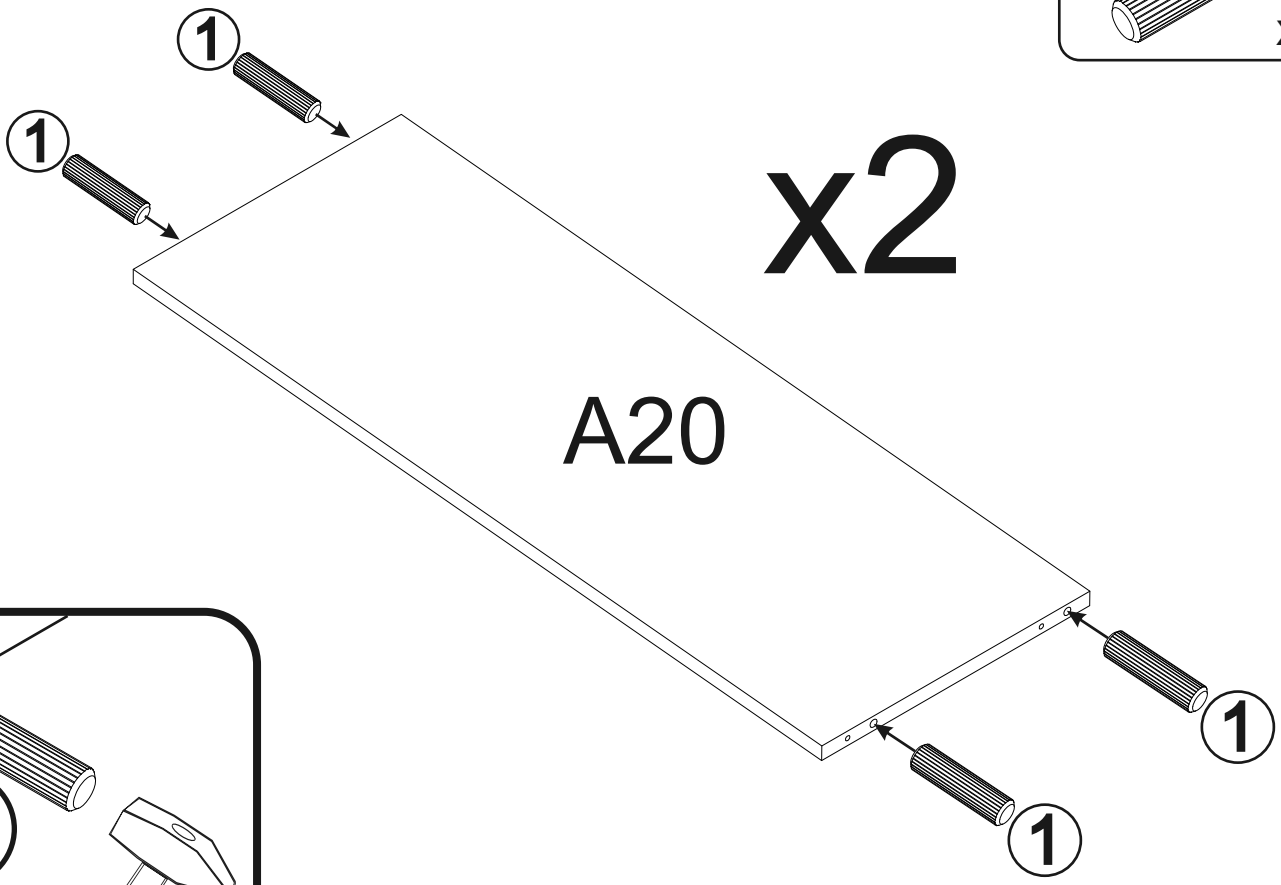

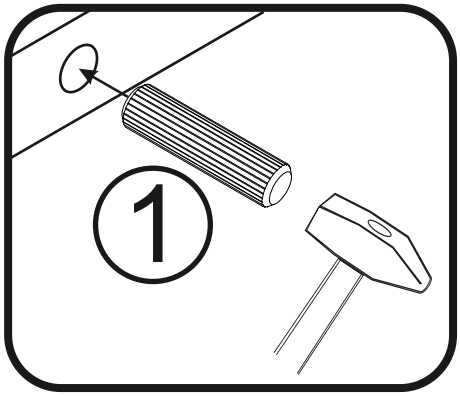

3

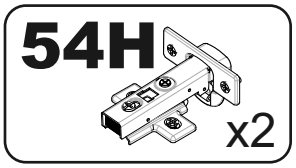
54H
x2

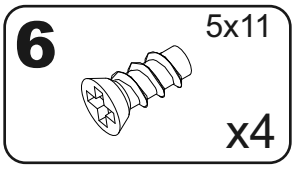
6
5x11
x4

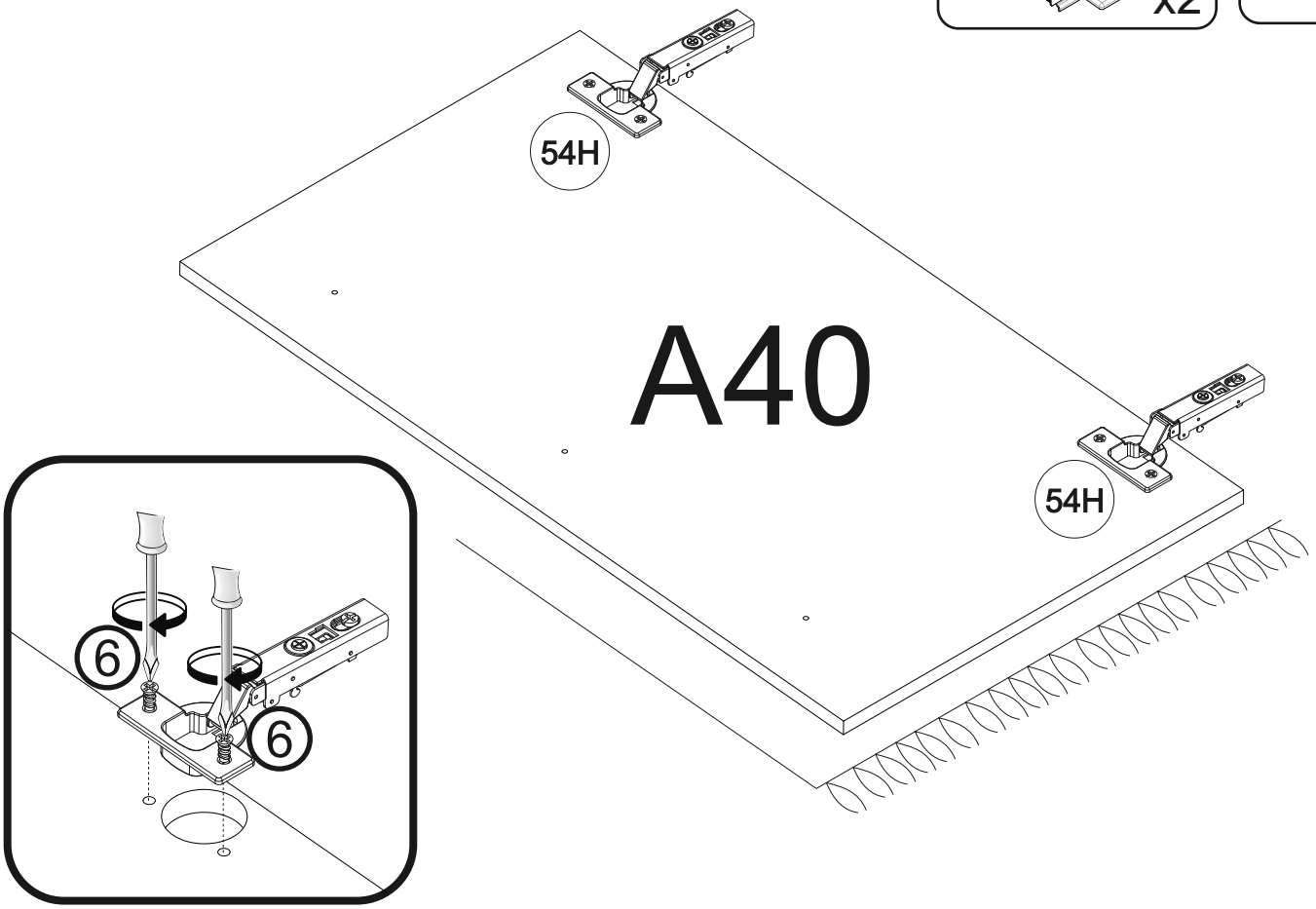
54H
A40
54H
6
6

4

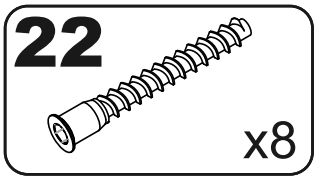
22
x8

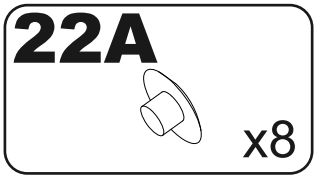
22A
x8

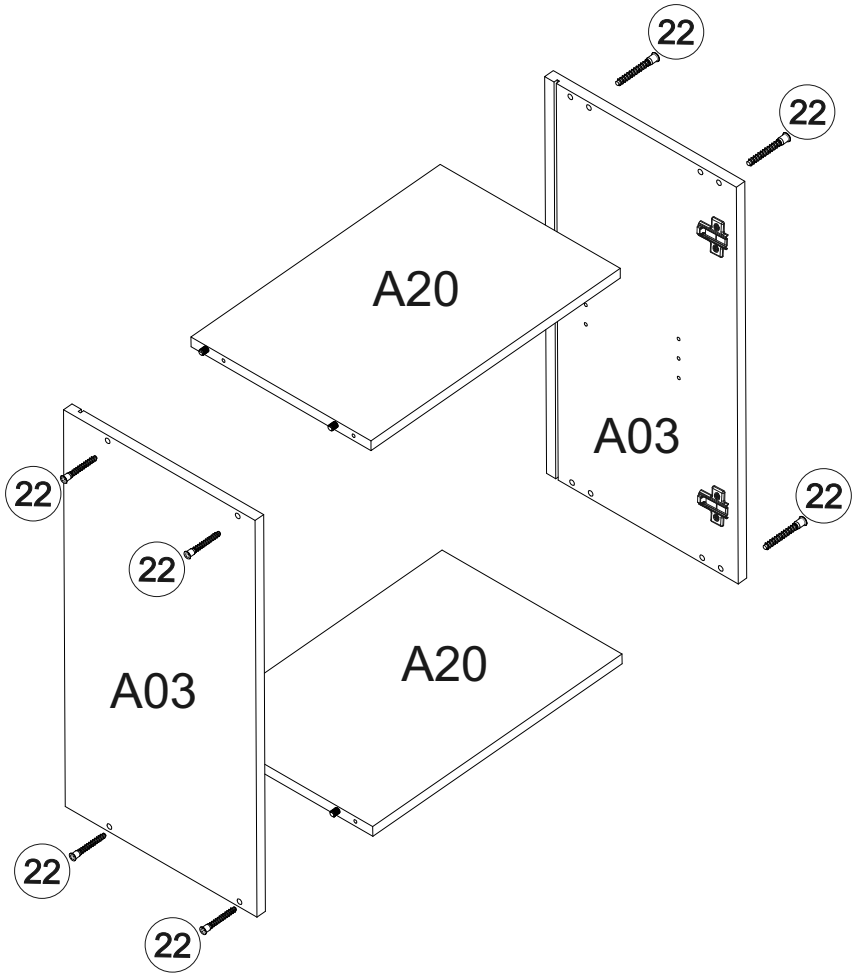
22
22
A20
A03
22
22
22
A03
A20
22
22

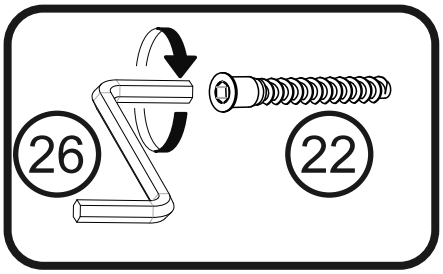
26
22

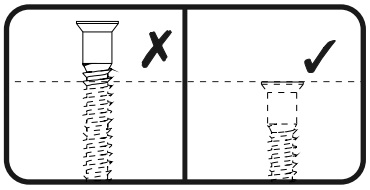
✗
✓

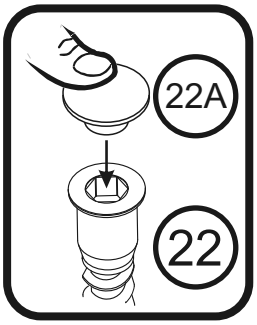
22A
22

5

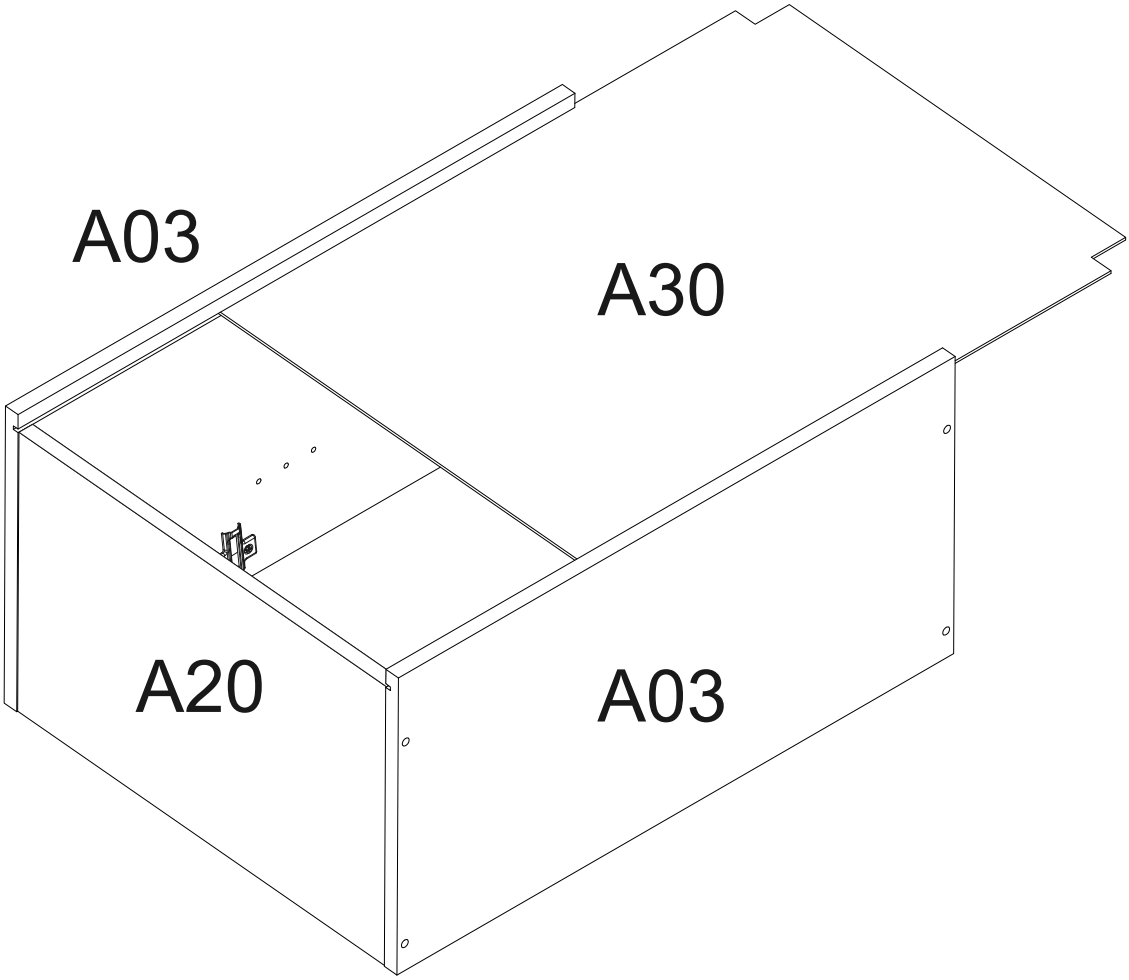
A03
A30
A20
A03

6

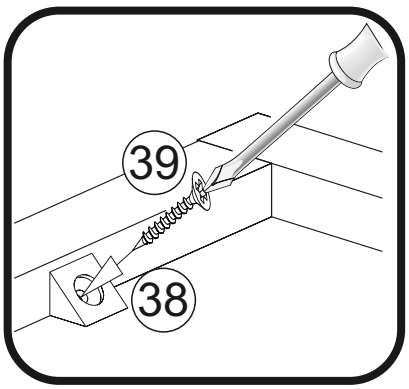
39
38

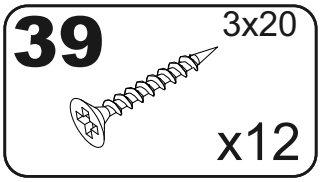
39
3x20
x12

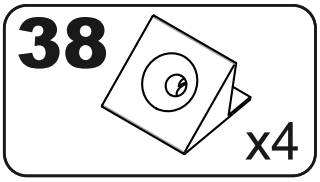
38
x4

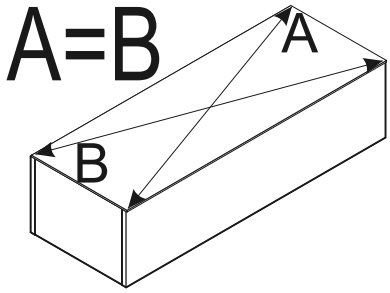
A=B
A
B

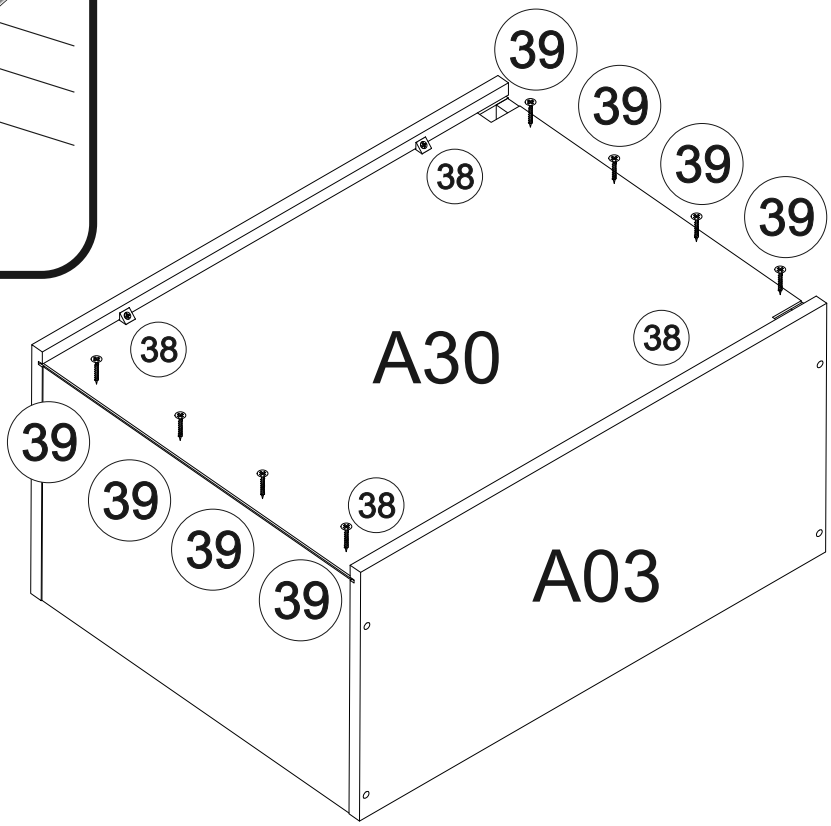
39
39
39
39
38
38
38
A30
39
39
39
39
38
A03

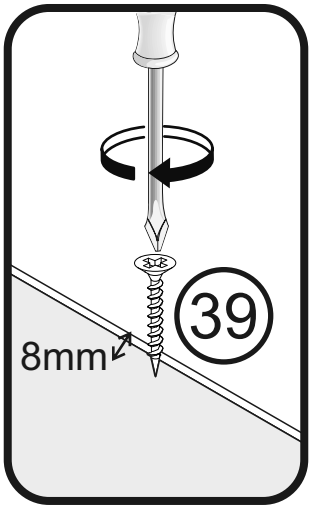
39
8mm

7

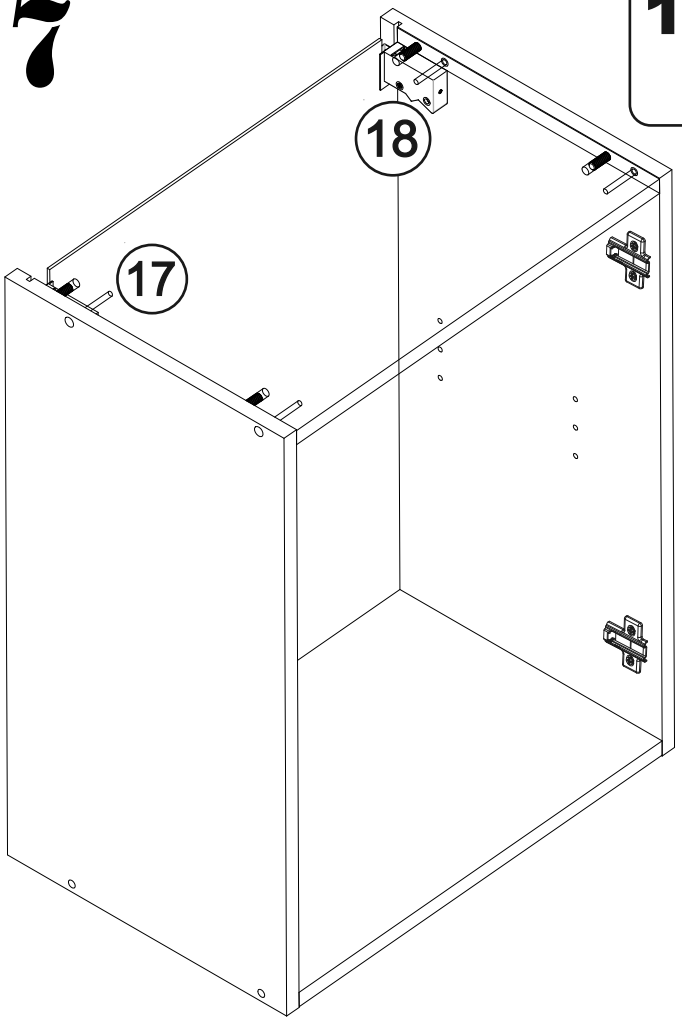
18
17

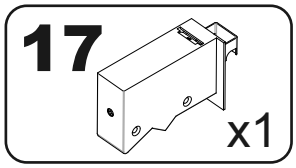
17
x1

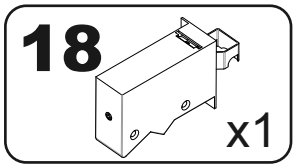
18
x1

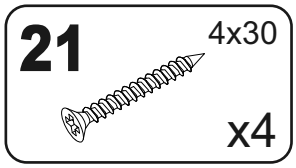
21
4x30
x4

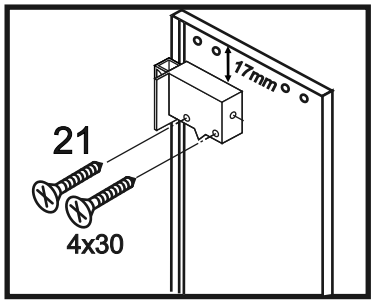
17mm
21
4x30

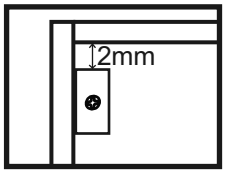
2mm

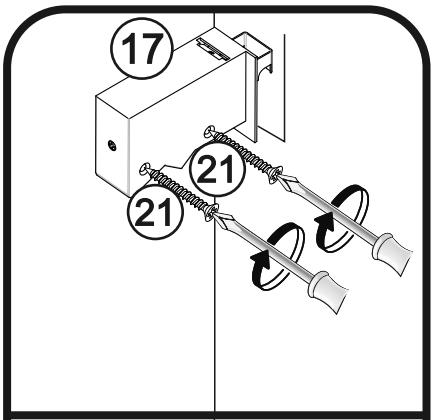
17
21
21

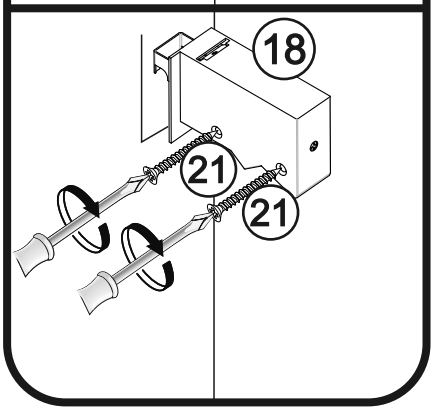
18
21
21

8

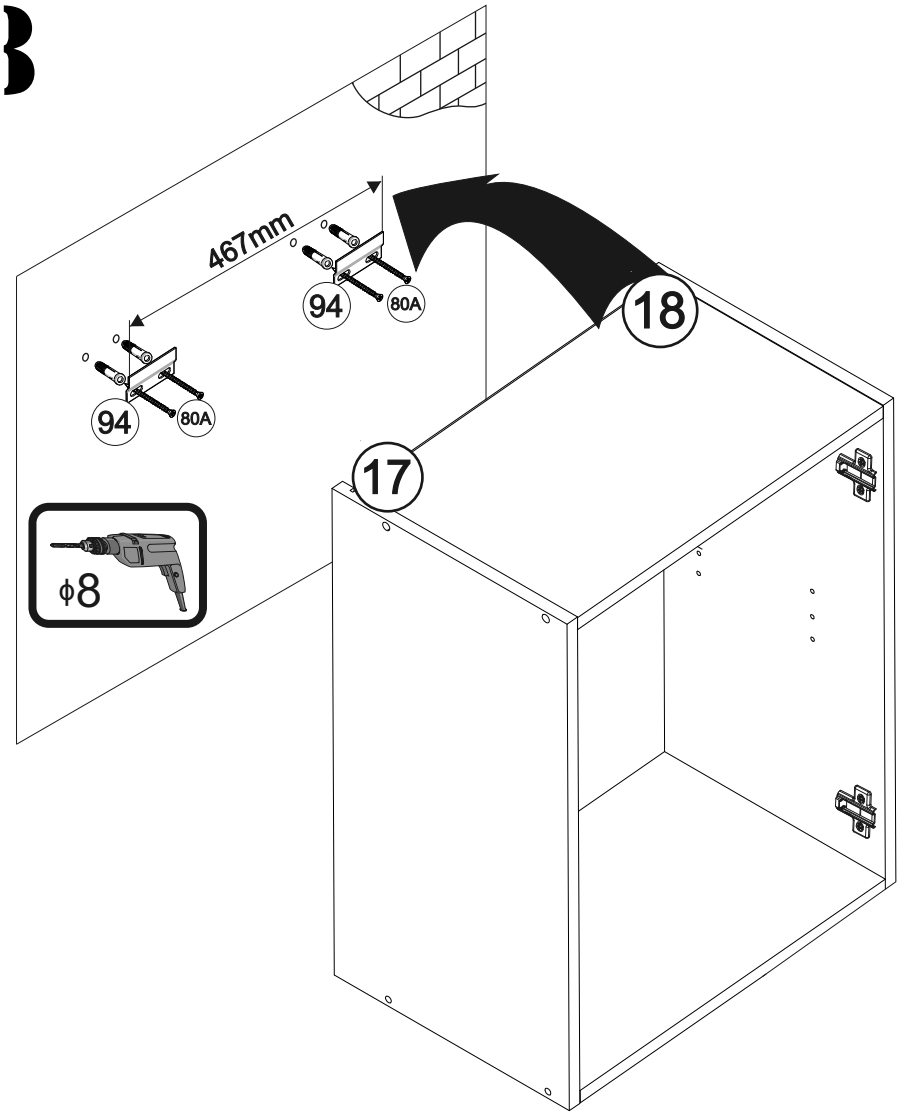
467mm
94
80A
94
80A
18
17
ϕ8

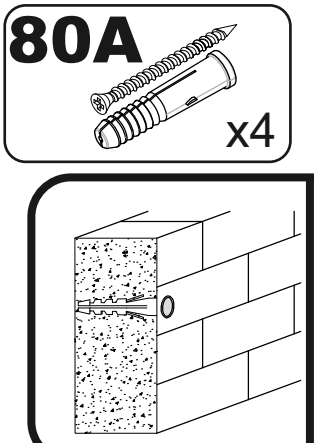
80A
x4

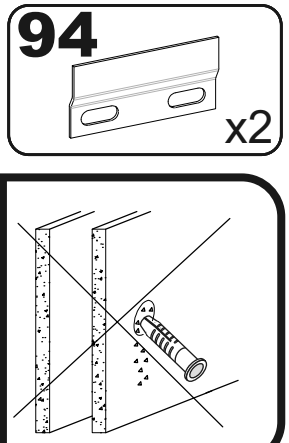
94
x2

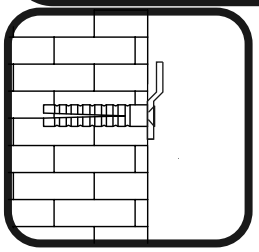

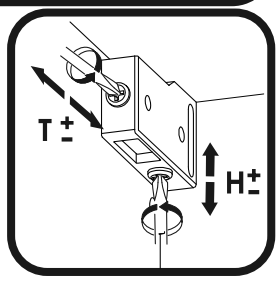
T±
H±

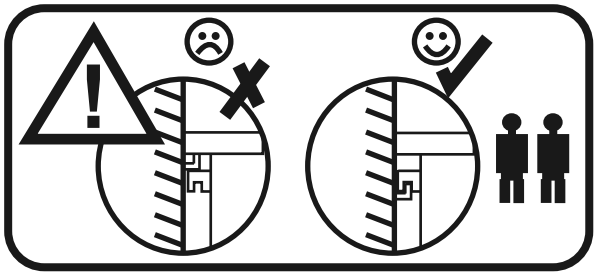

9

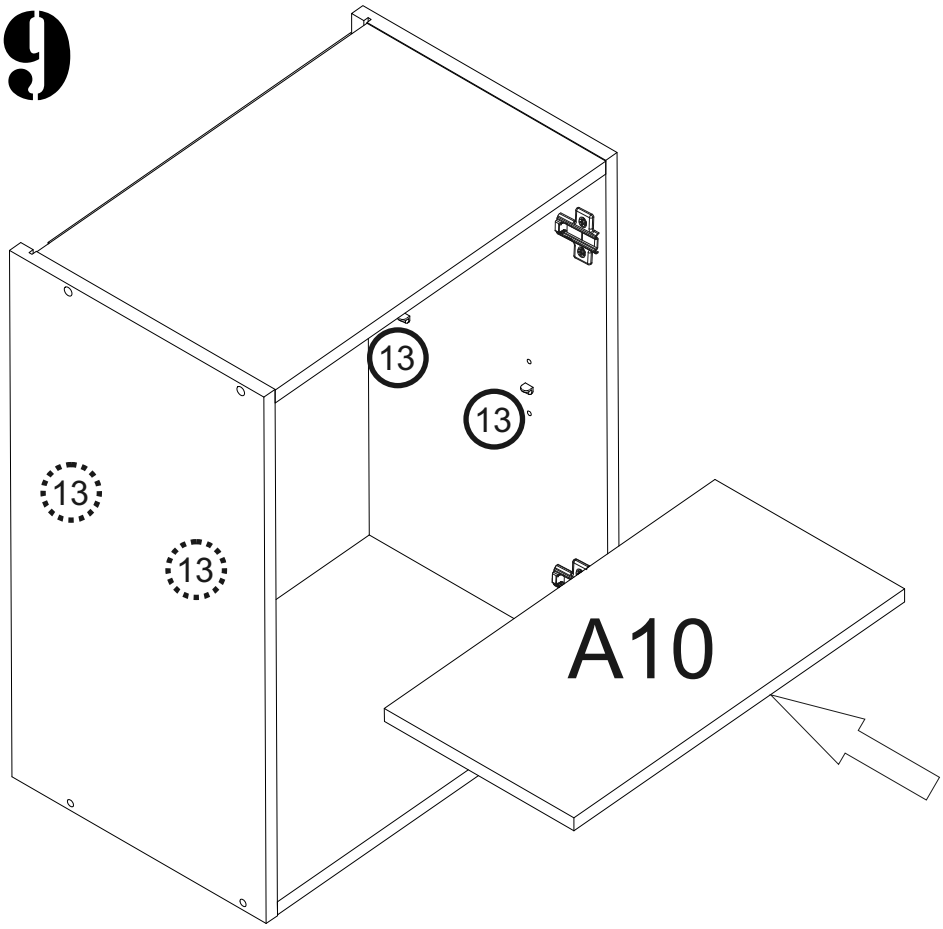
13
13
13
13
A10

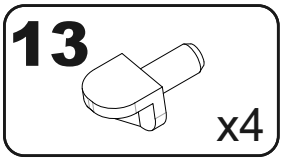
13
x4

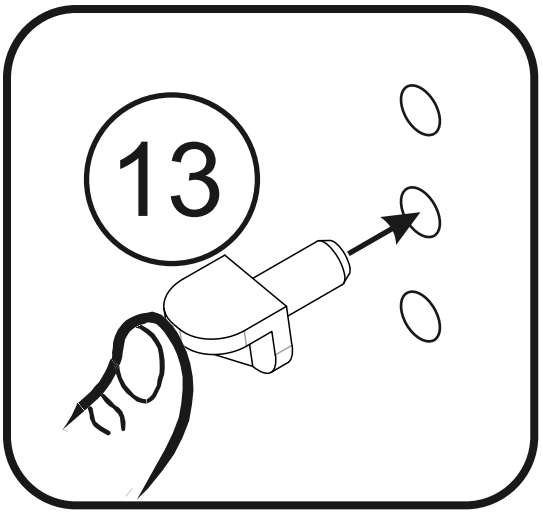
13

10

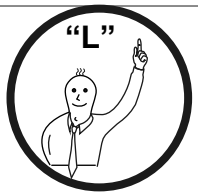
"L"

!

"R."

!

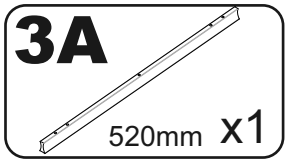
3A
520mm
x1

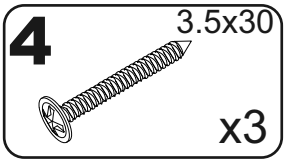
4
3.5x30
x3

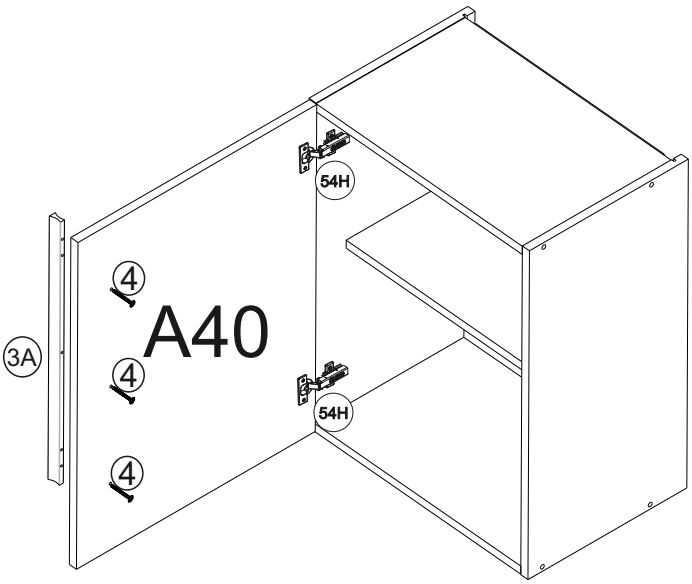
54H
4
A40
3A
4
54H
4

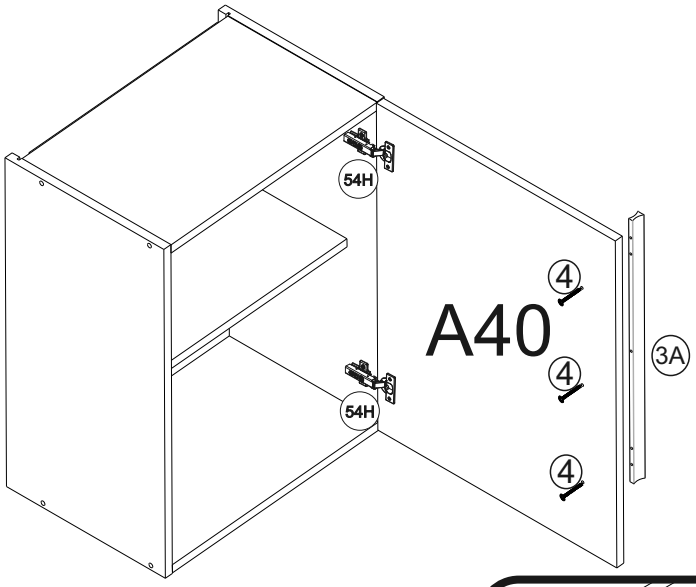
54H
4
A40
4
3A
54H
4

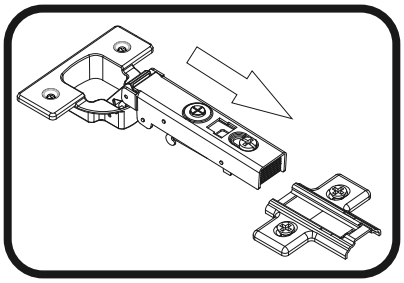

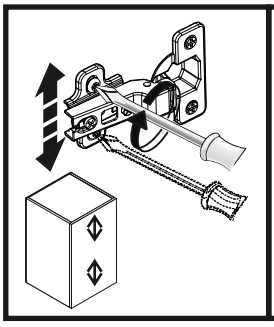

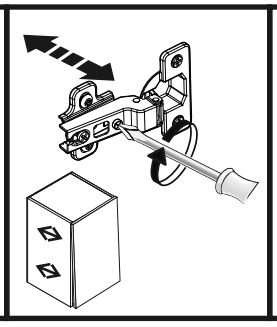

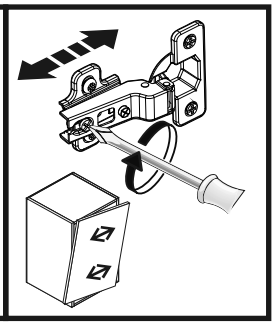

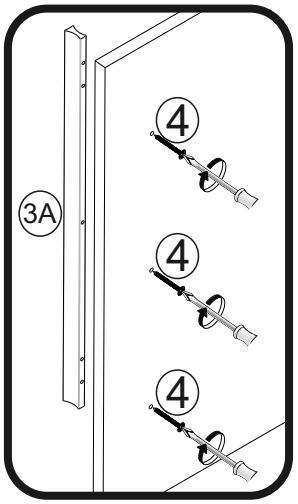
3A
4
4
4

FLORIDA ZB 210 84064

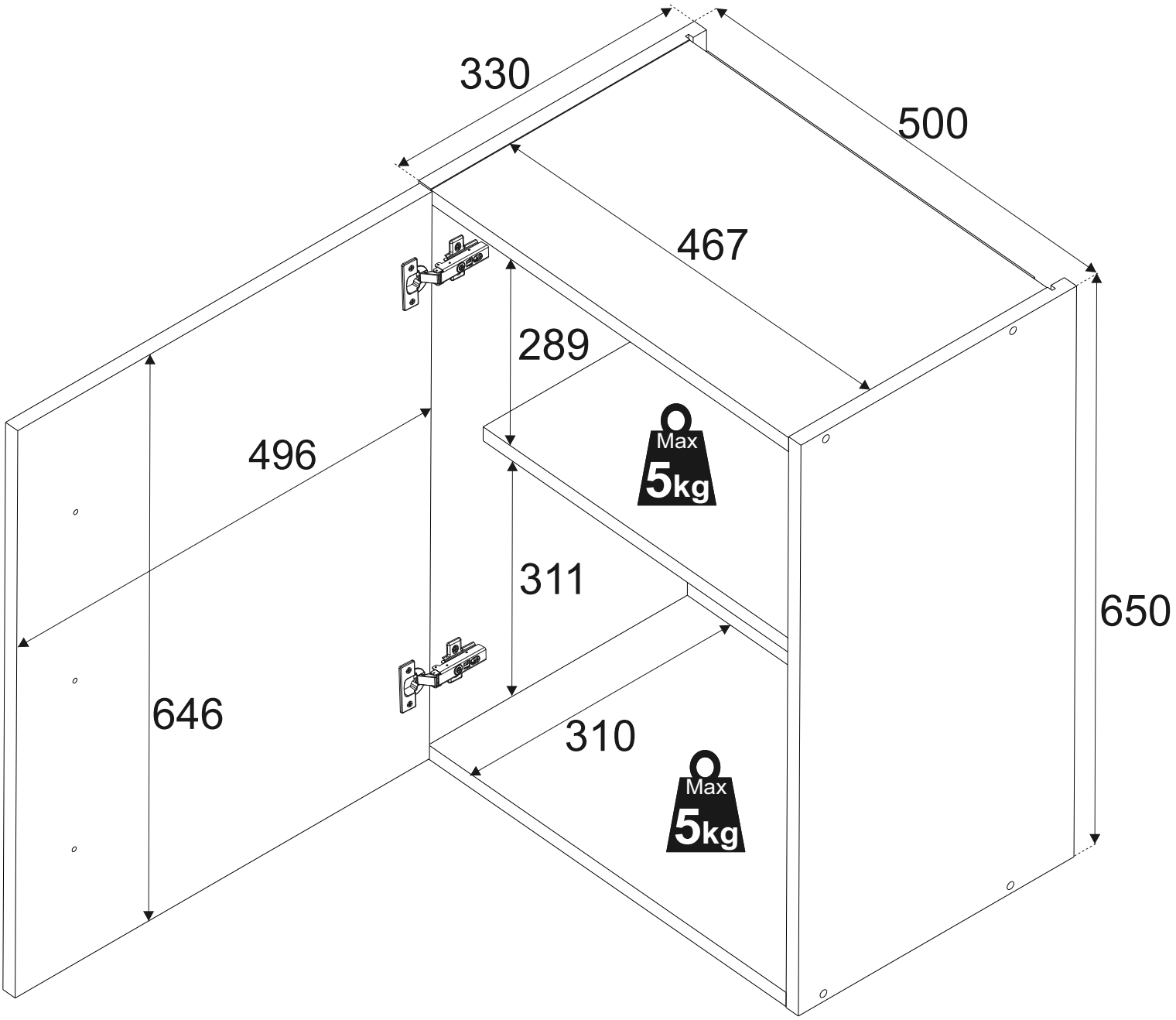

B

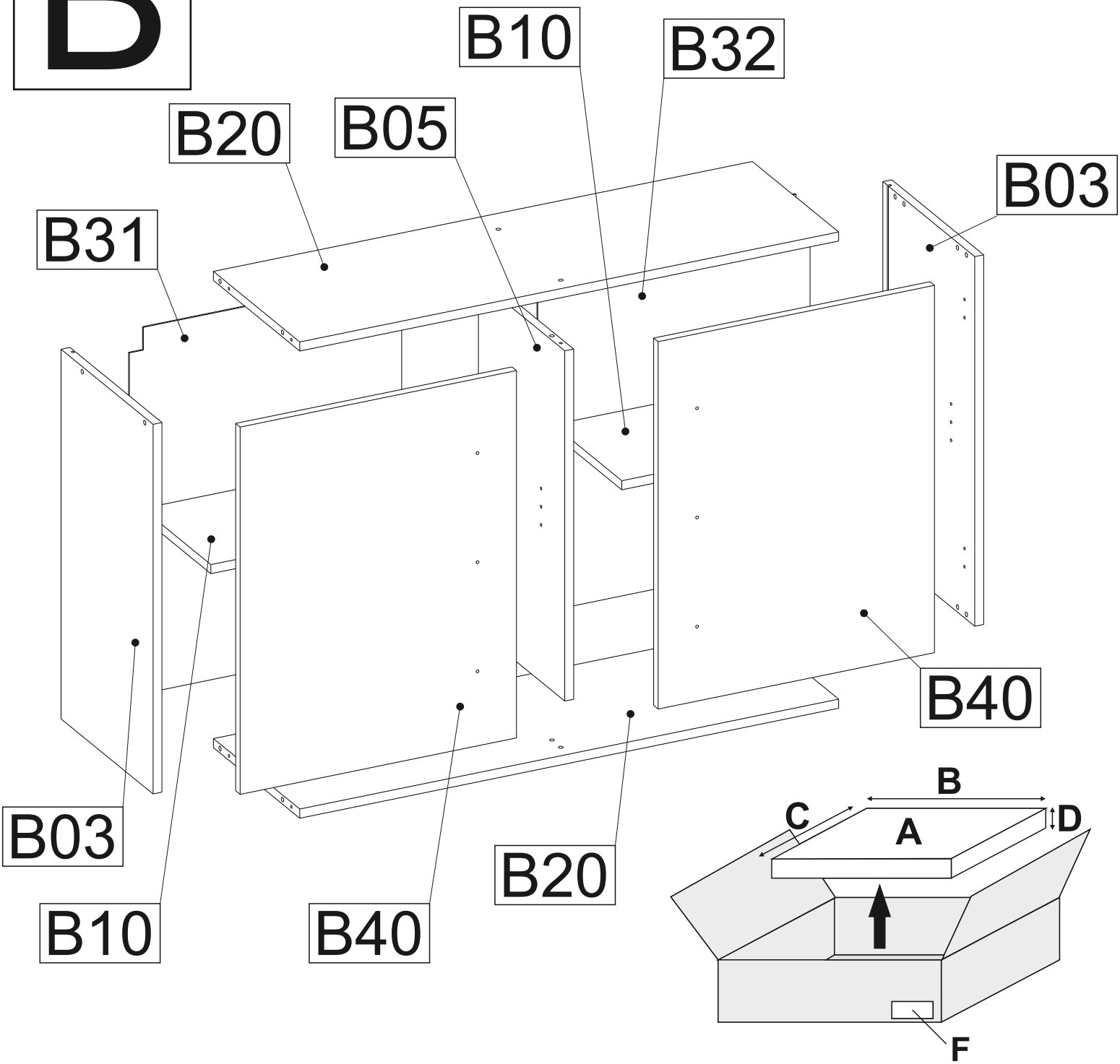

A	B_(mm)	C_(mm)	D_(mm)	E	F
B03	650	330	16	2	2|6
B05	616	310	16	1	1|6
B10	475	246	16	2	1|6
B20	967	310	16	2	1|6
B31	644	488	3	1	2|6
B32	644	488	3	1	2|6
B40	496	646	16	2	2|6

1

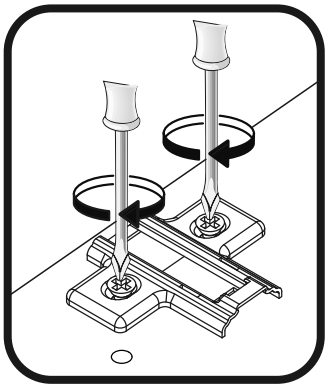

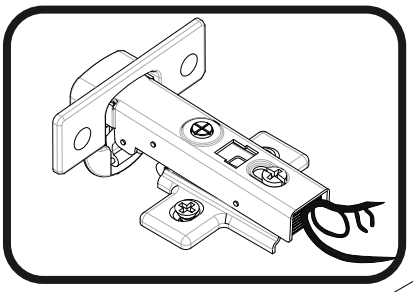

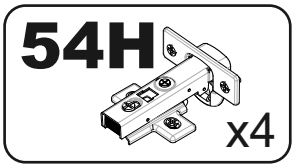

x2

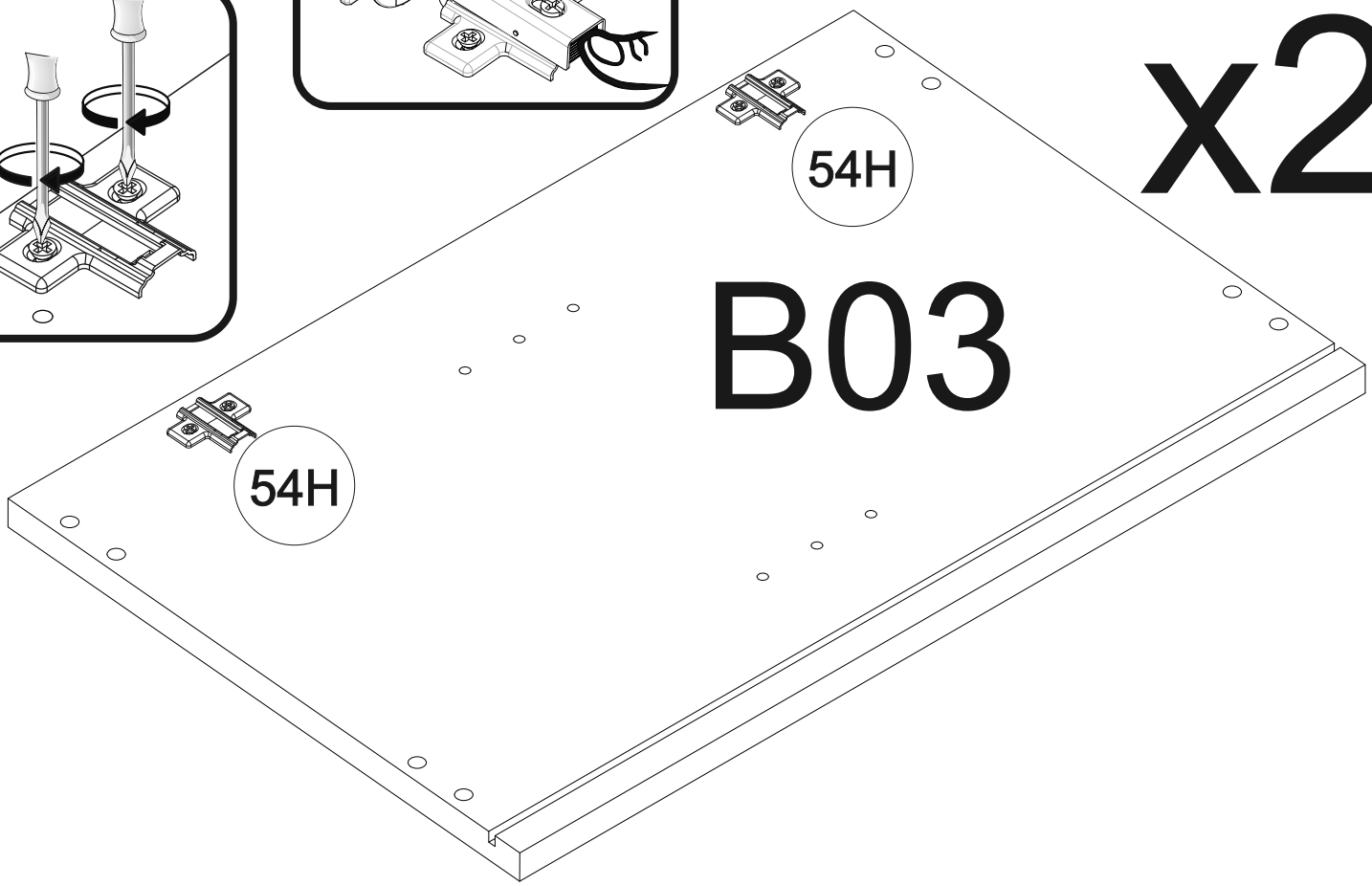

2

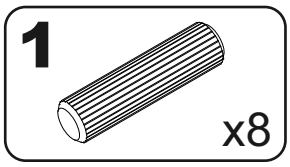

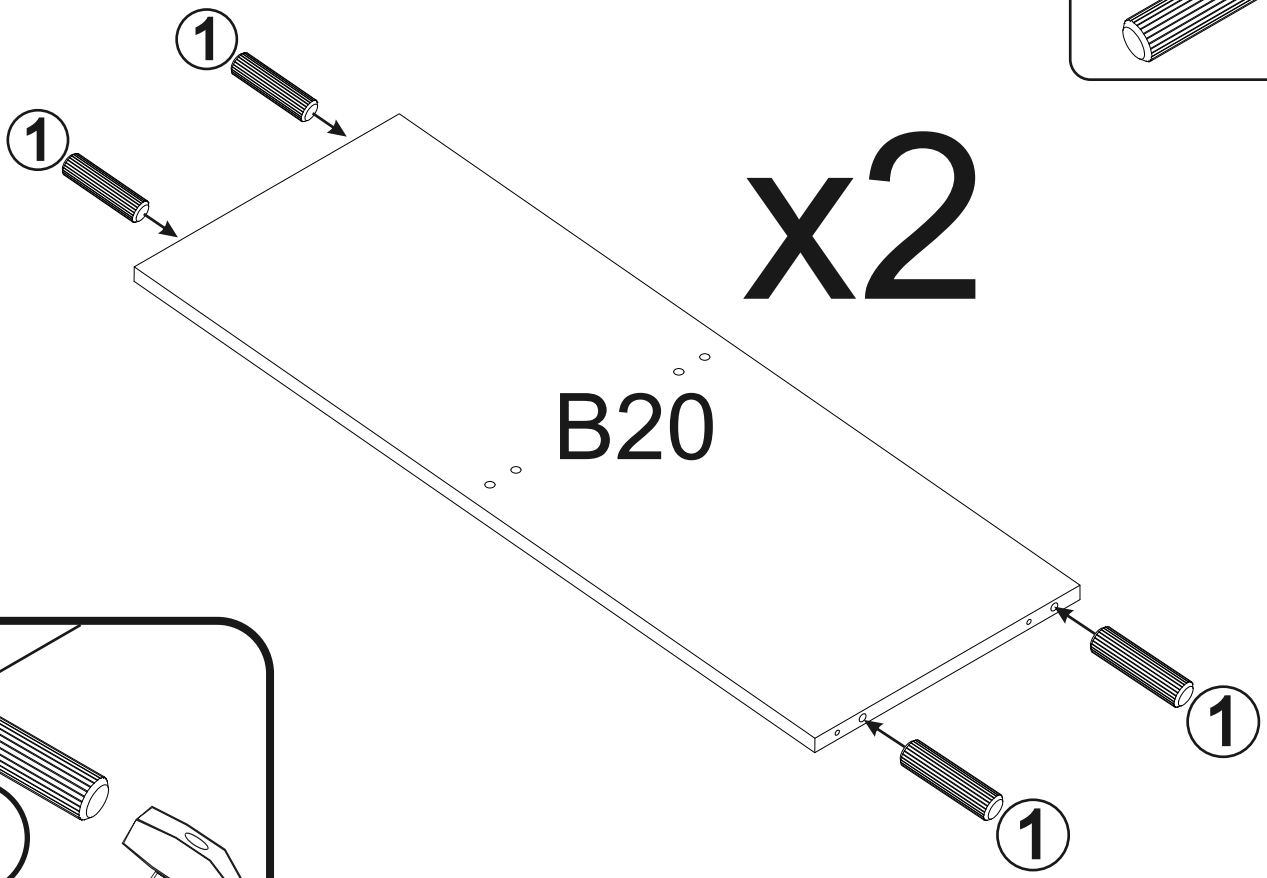

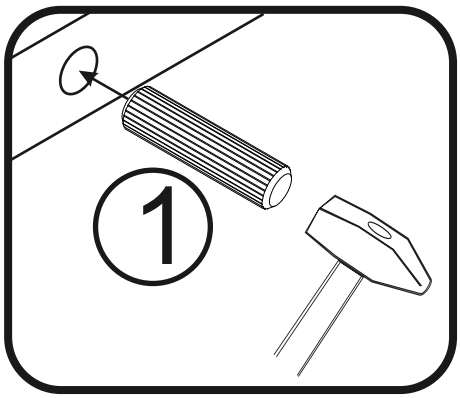

3

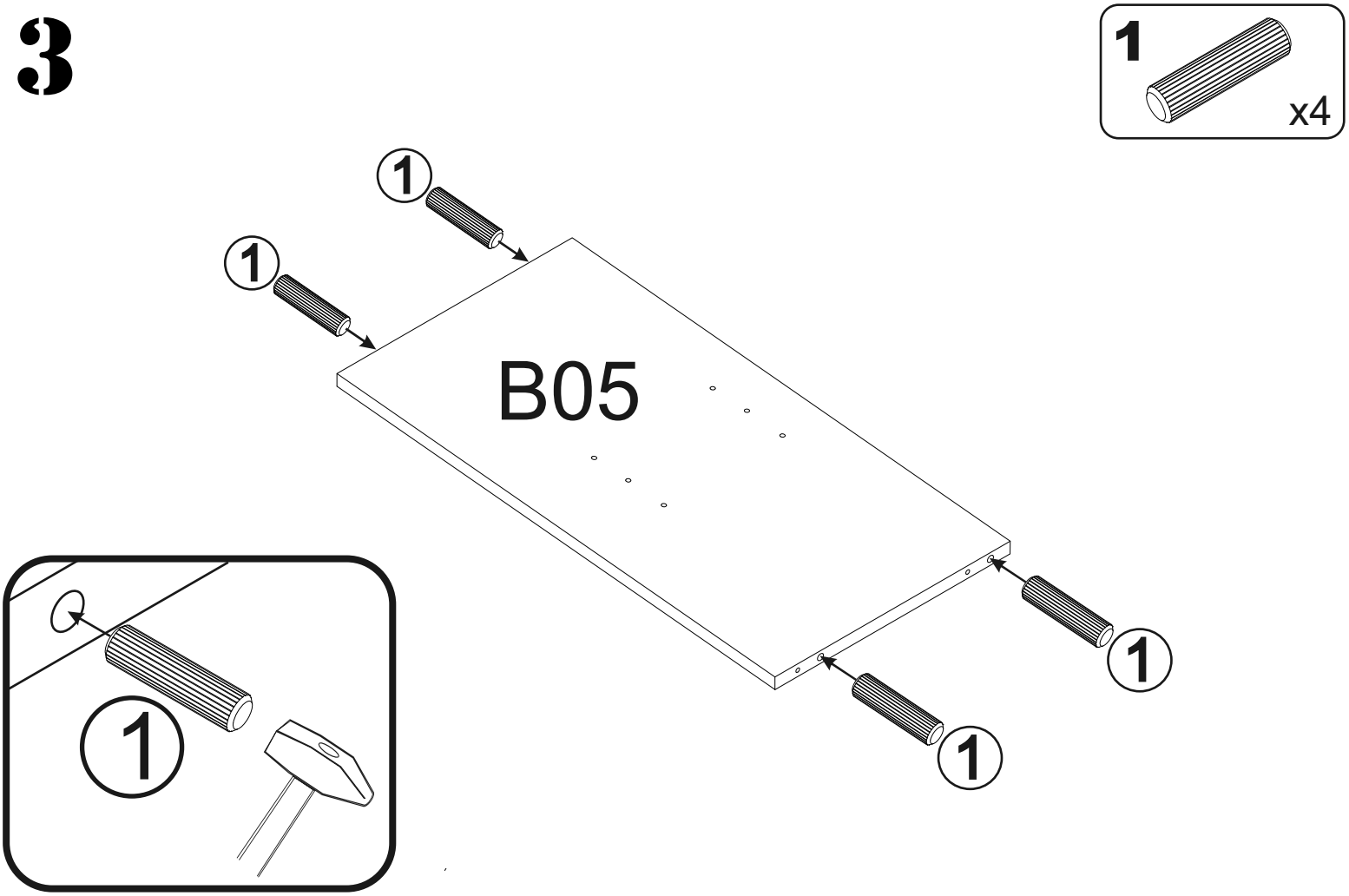

4

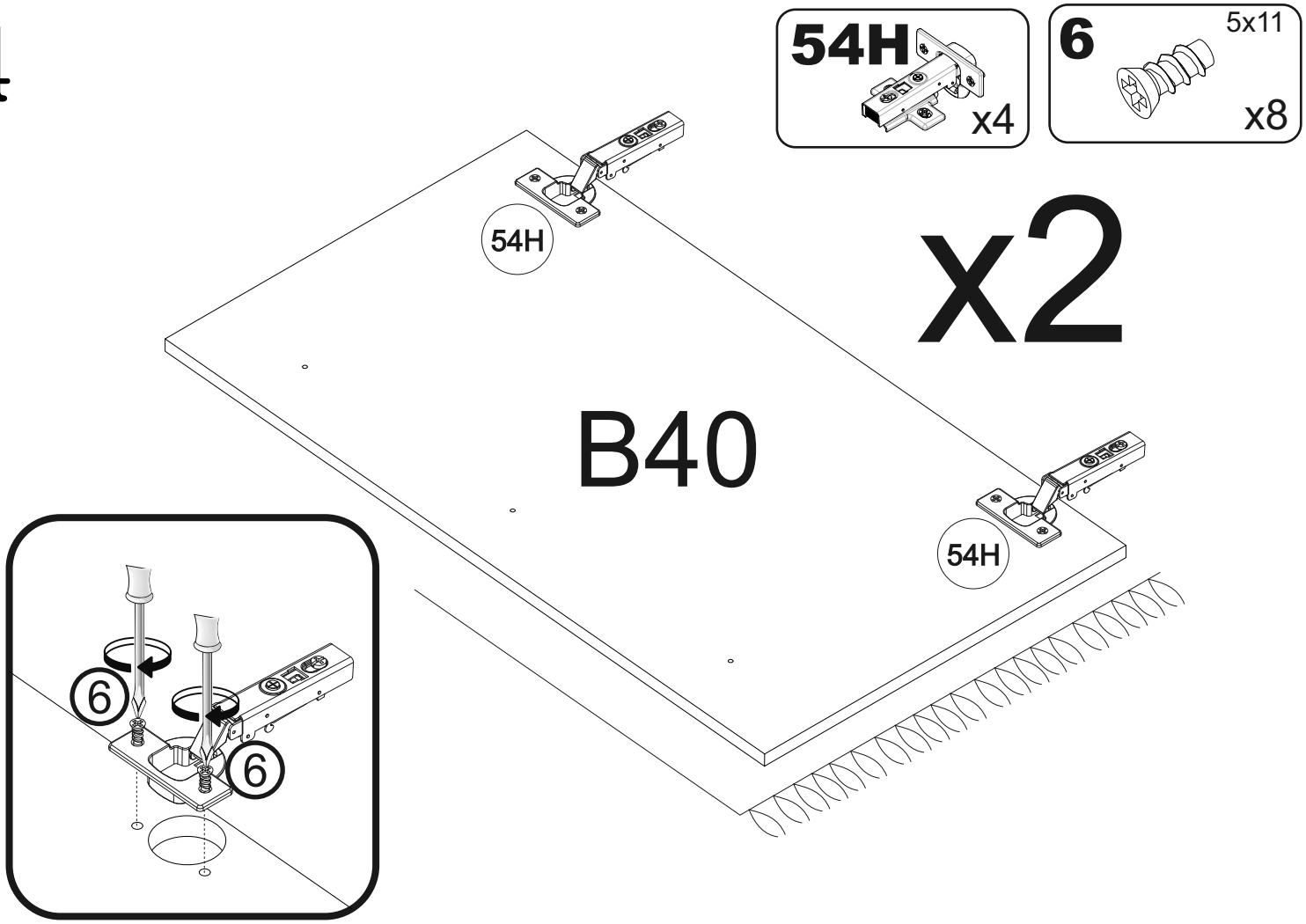

5

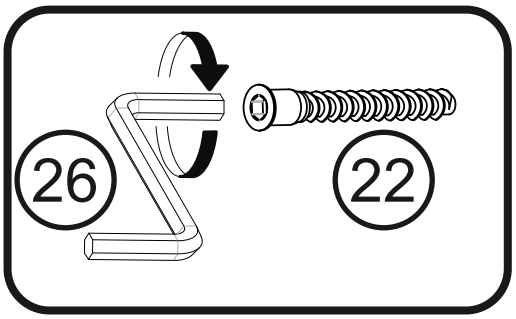
26
22

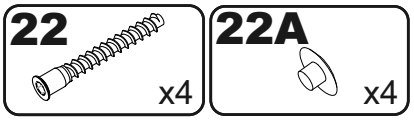
22
x4
22A
x4

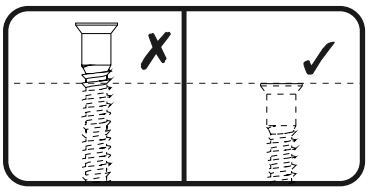
✗
✓

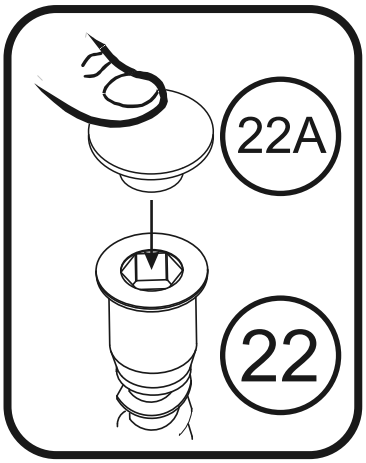
22A
22

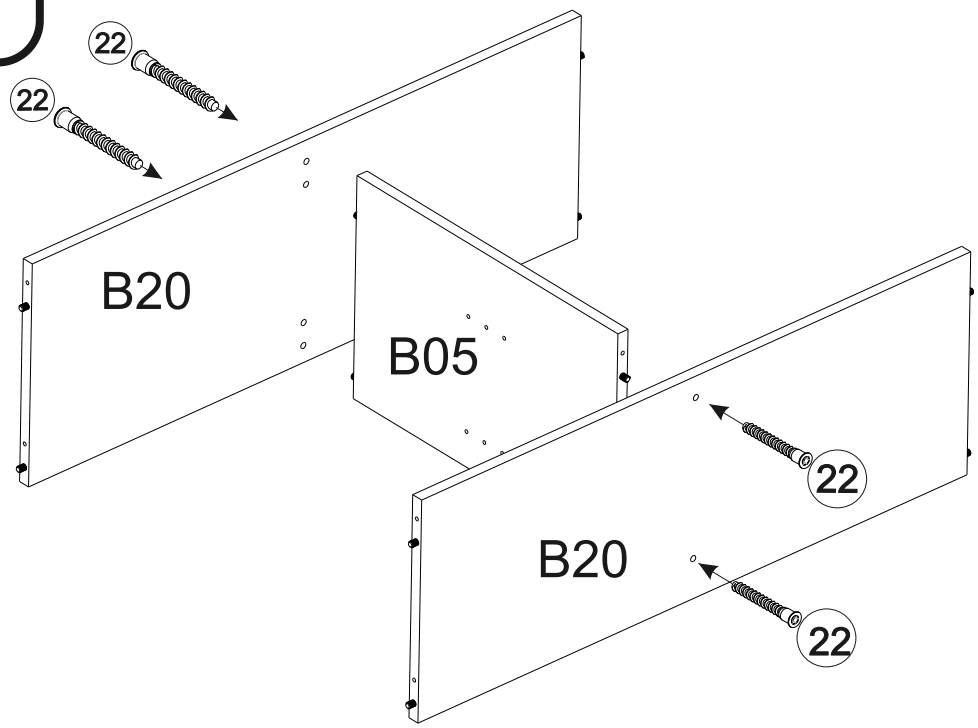
22
22
B20
B05
22
B20
22

6

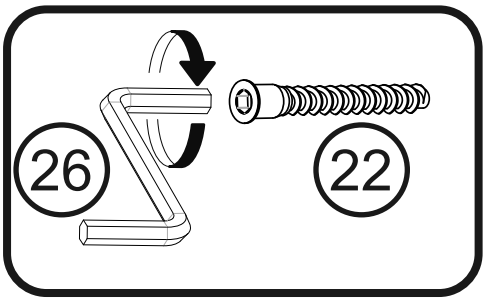
26
22

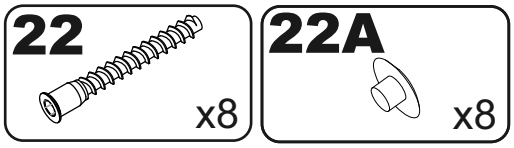
22
x8
22A
x8

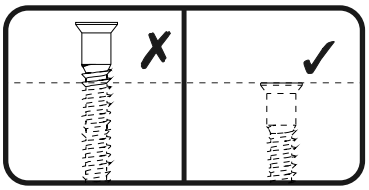
✗
✓

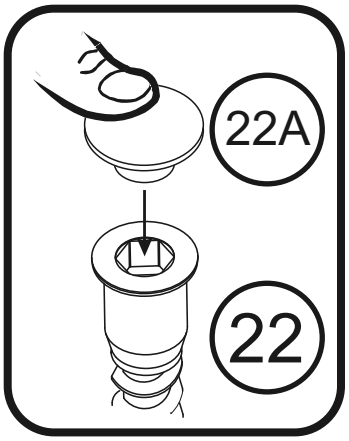
22A
22

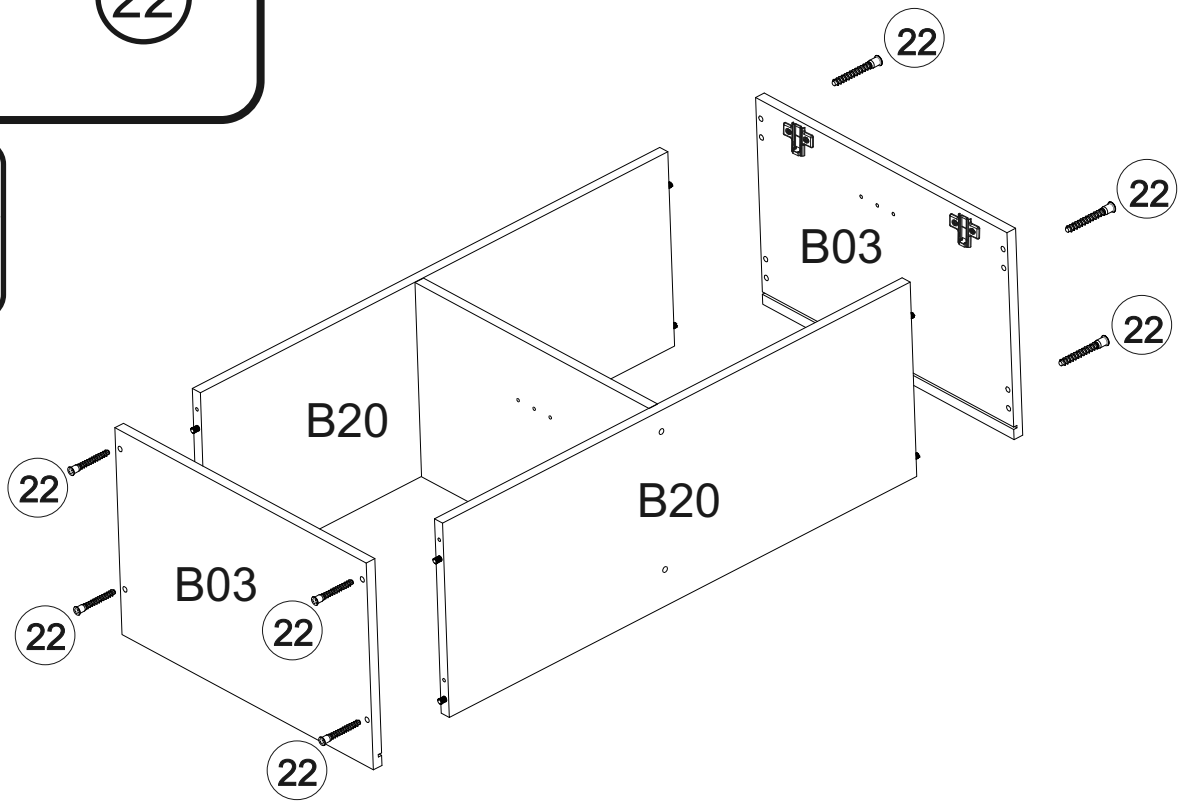
22
B03
22
22
B20
22
B03
22
22
B20
22

7

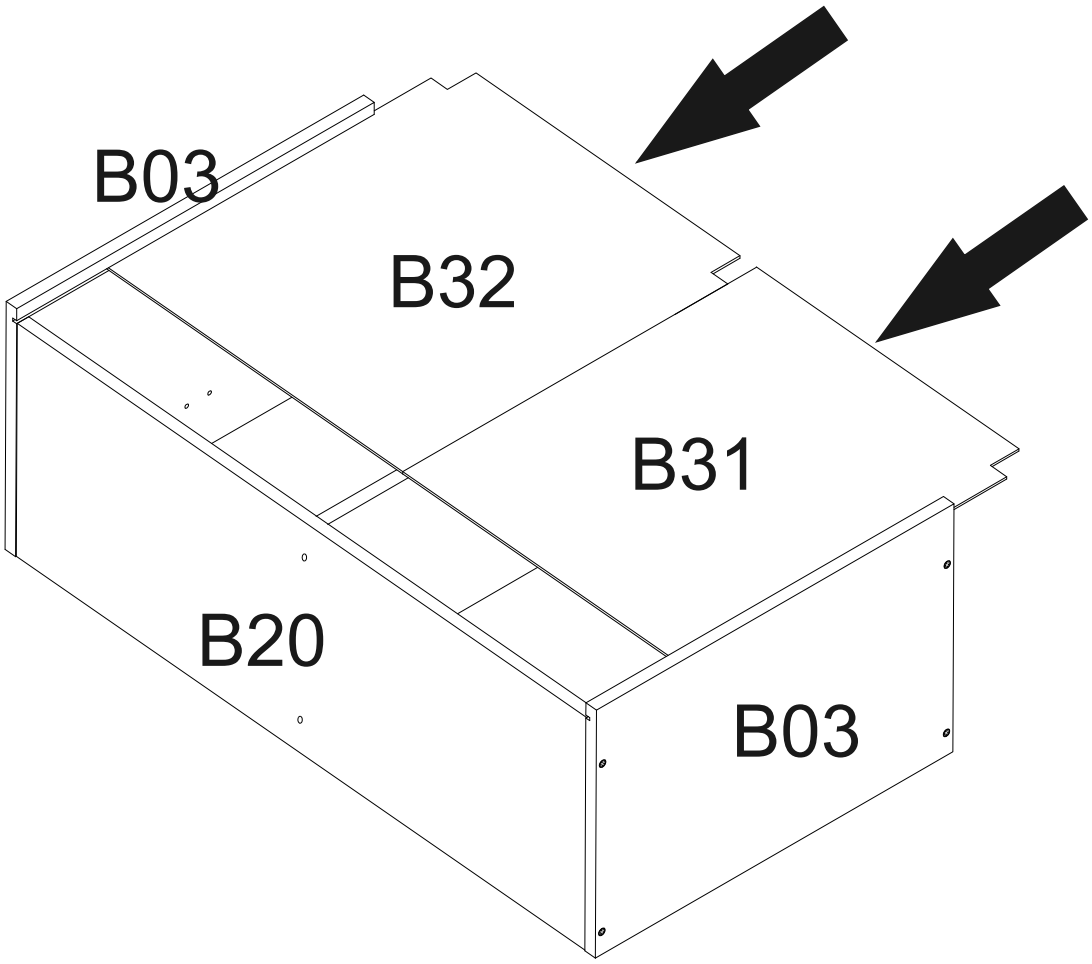
B03
B32
B31
B20
B03

8

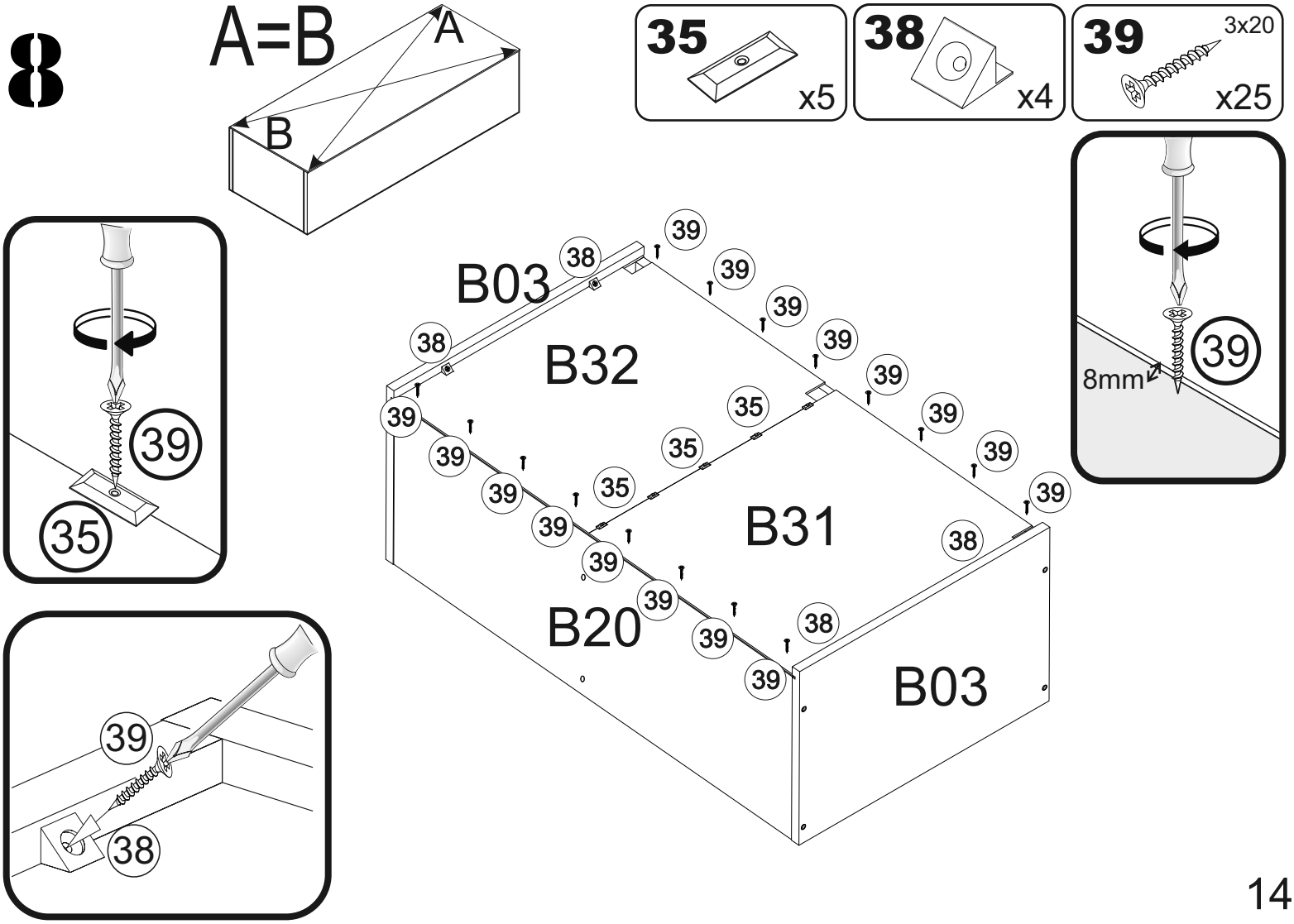
A=B
A
B
35
x5
38
x4
39
3x20
x25
39
35
8mm
39
38
B03
B32
B31
B20
B03
39
38

9

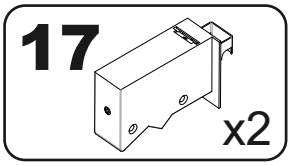
17
x2

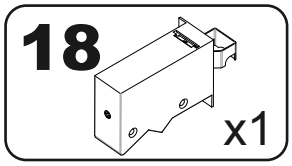
18
x1

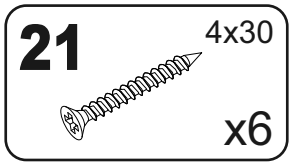
21
4x30
x6

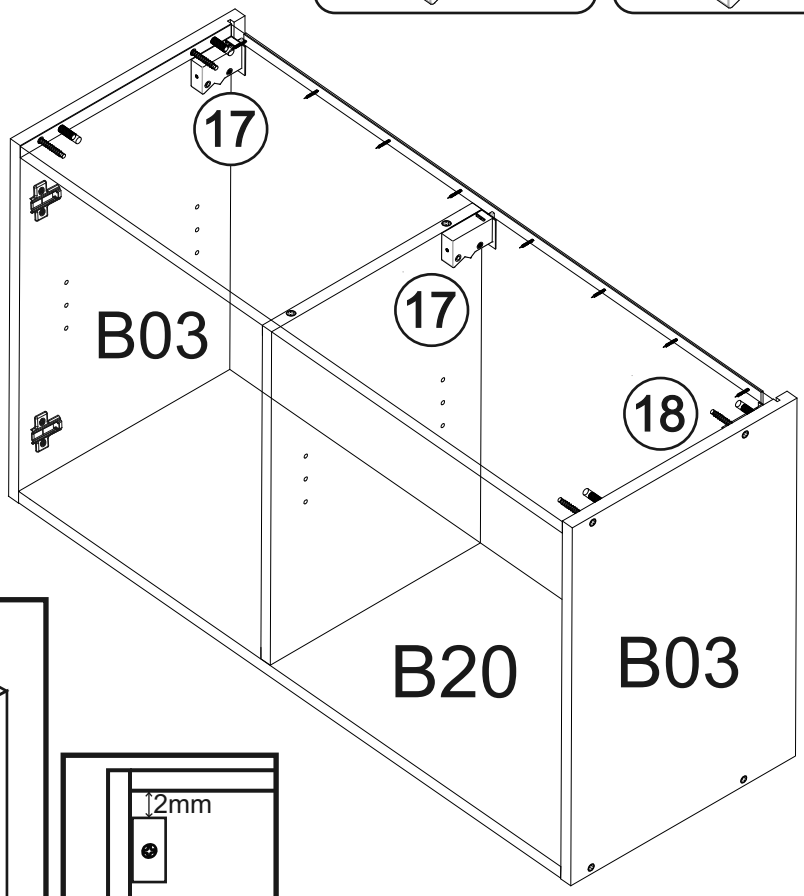
17
17
18
B03
B20
B03

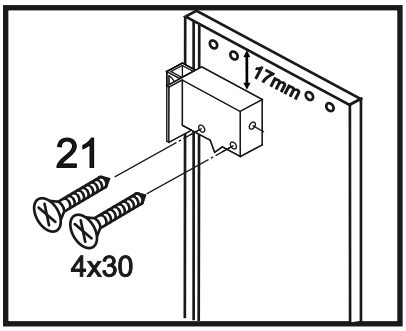
17mm
21
4x30

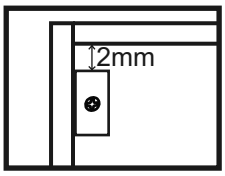
12mm

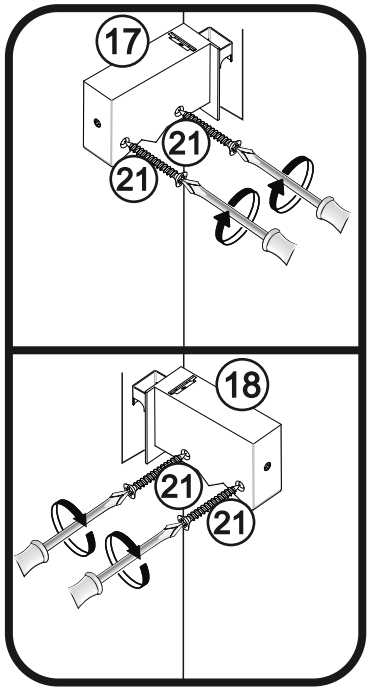
17
21
21
18
21
21

10

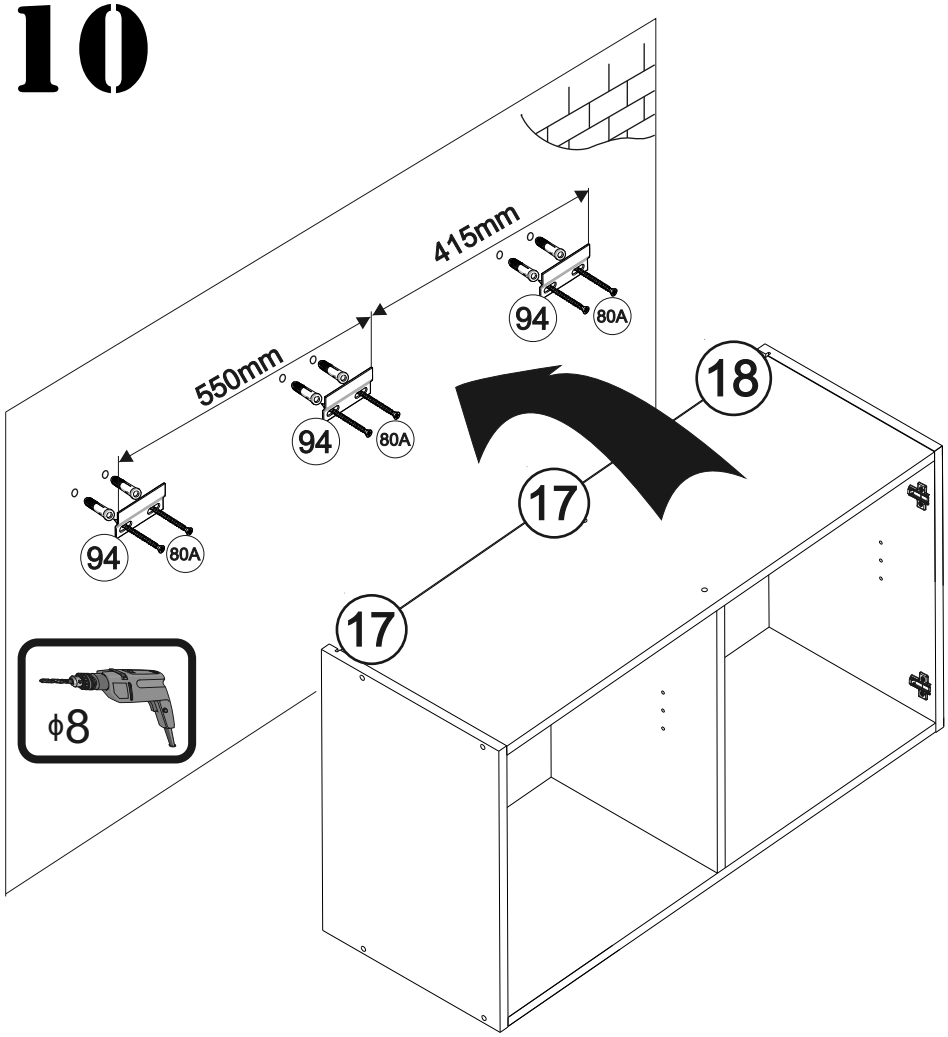
415mm
550mm
94
80A
94
80A
94
80A
18
17
17
ϕ8

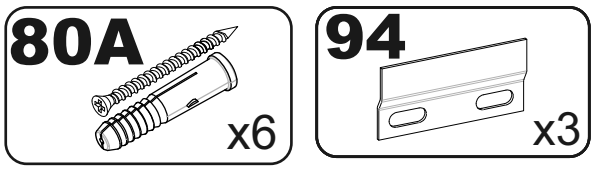
80A
x6

94
x3

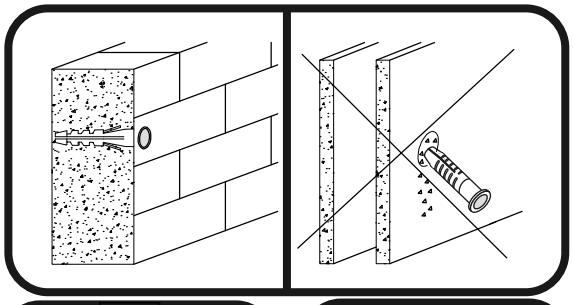

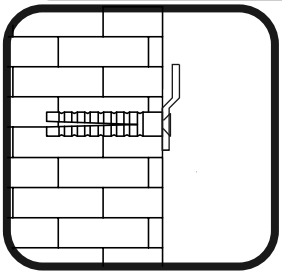

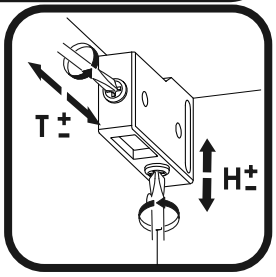
T ±
H ±

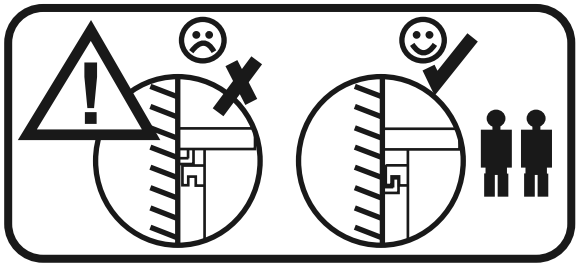

11

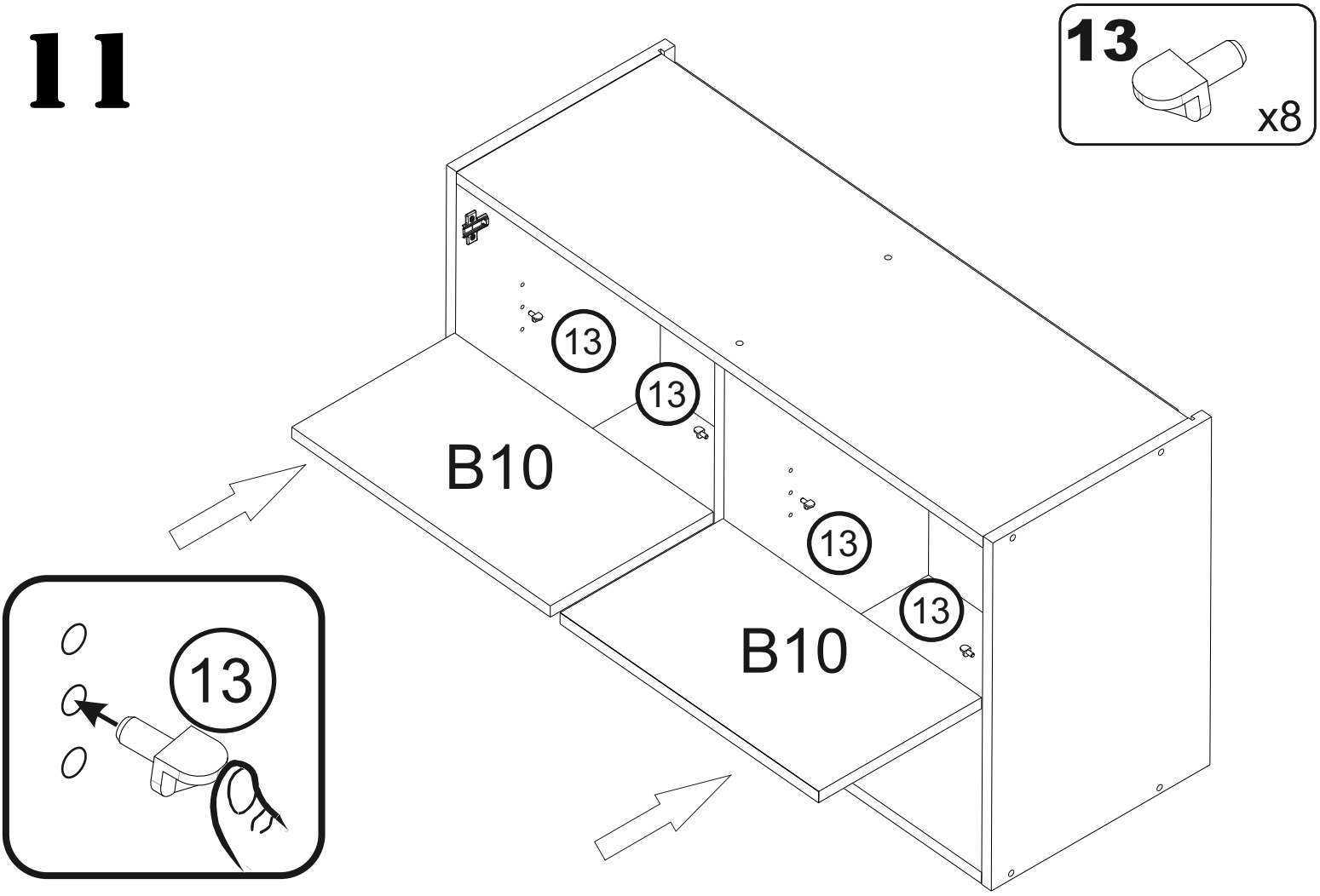
13
x8
13
13
B10
13
13
B10
13

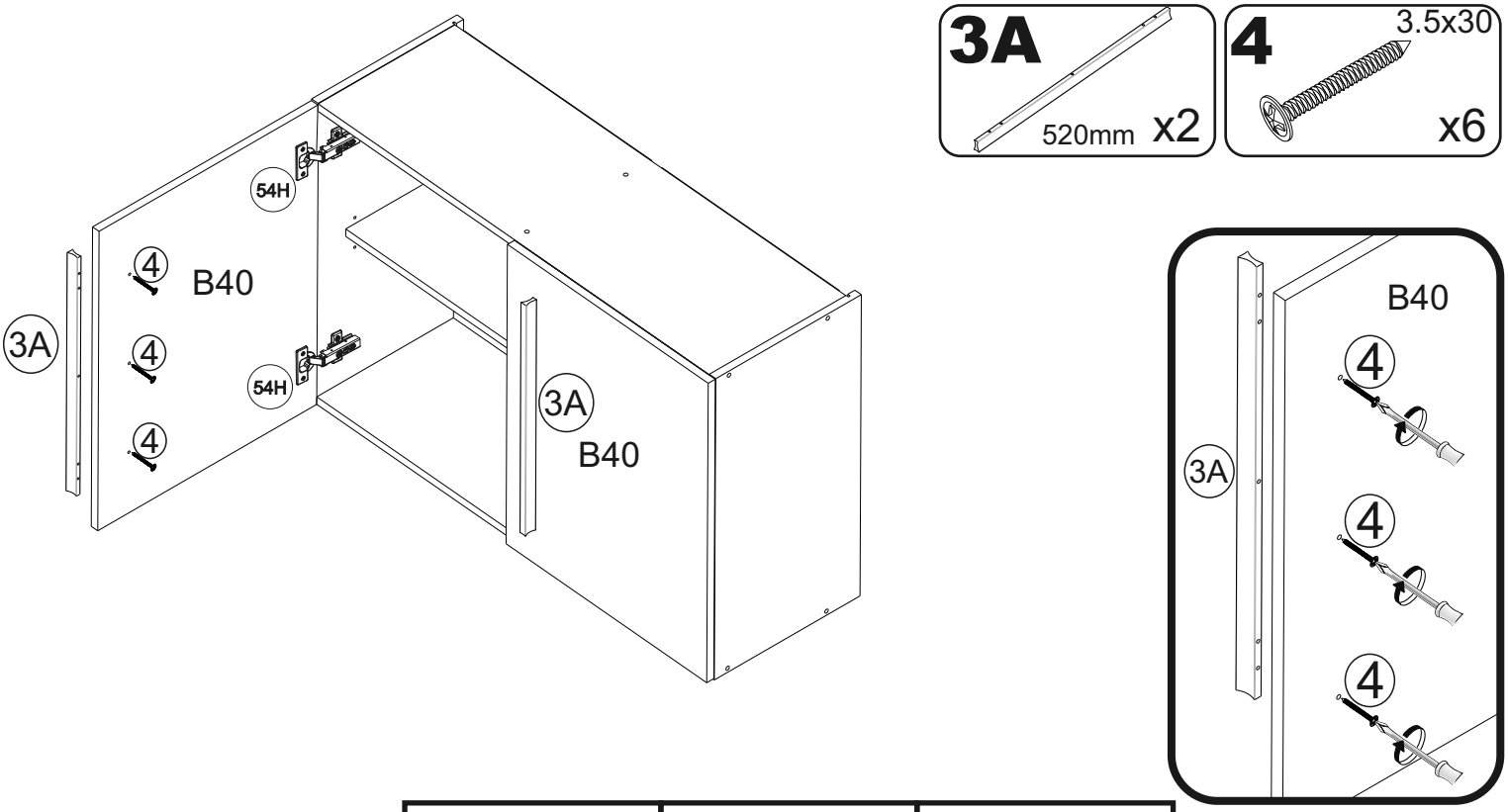
3A
520mm
x2
4
3.5x30
x6
54H
4
B40
3A
4
54H
4
3A
B40
B40
4
3A
4
4

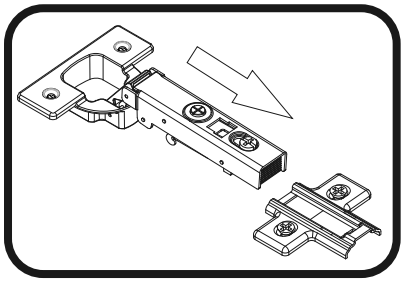

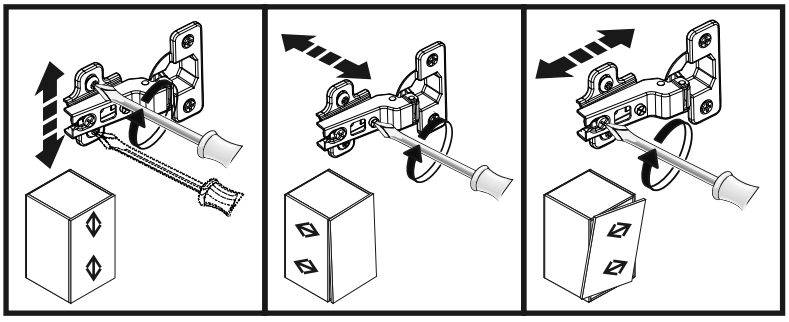

FLORIDA ZB 210 84064

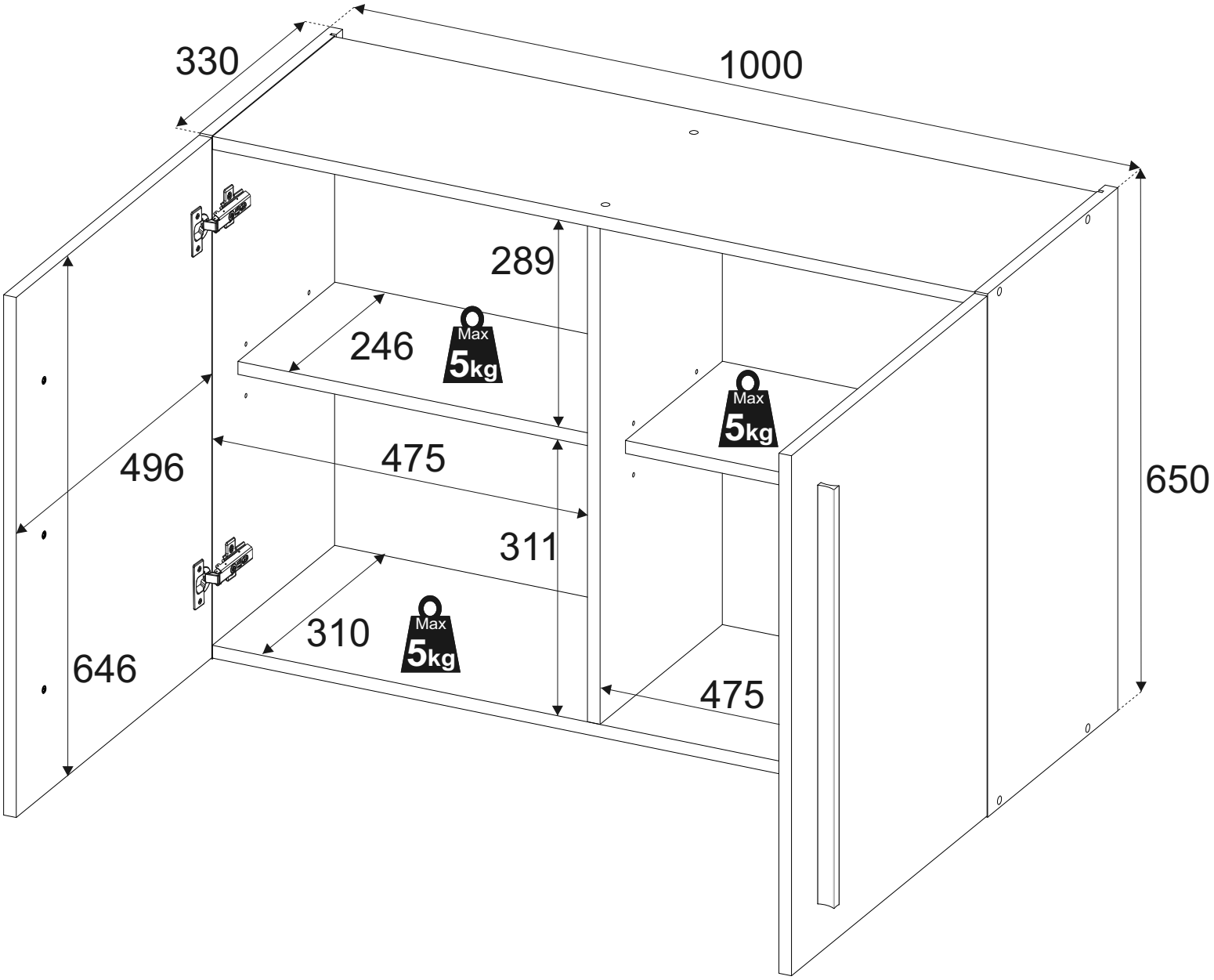

C

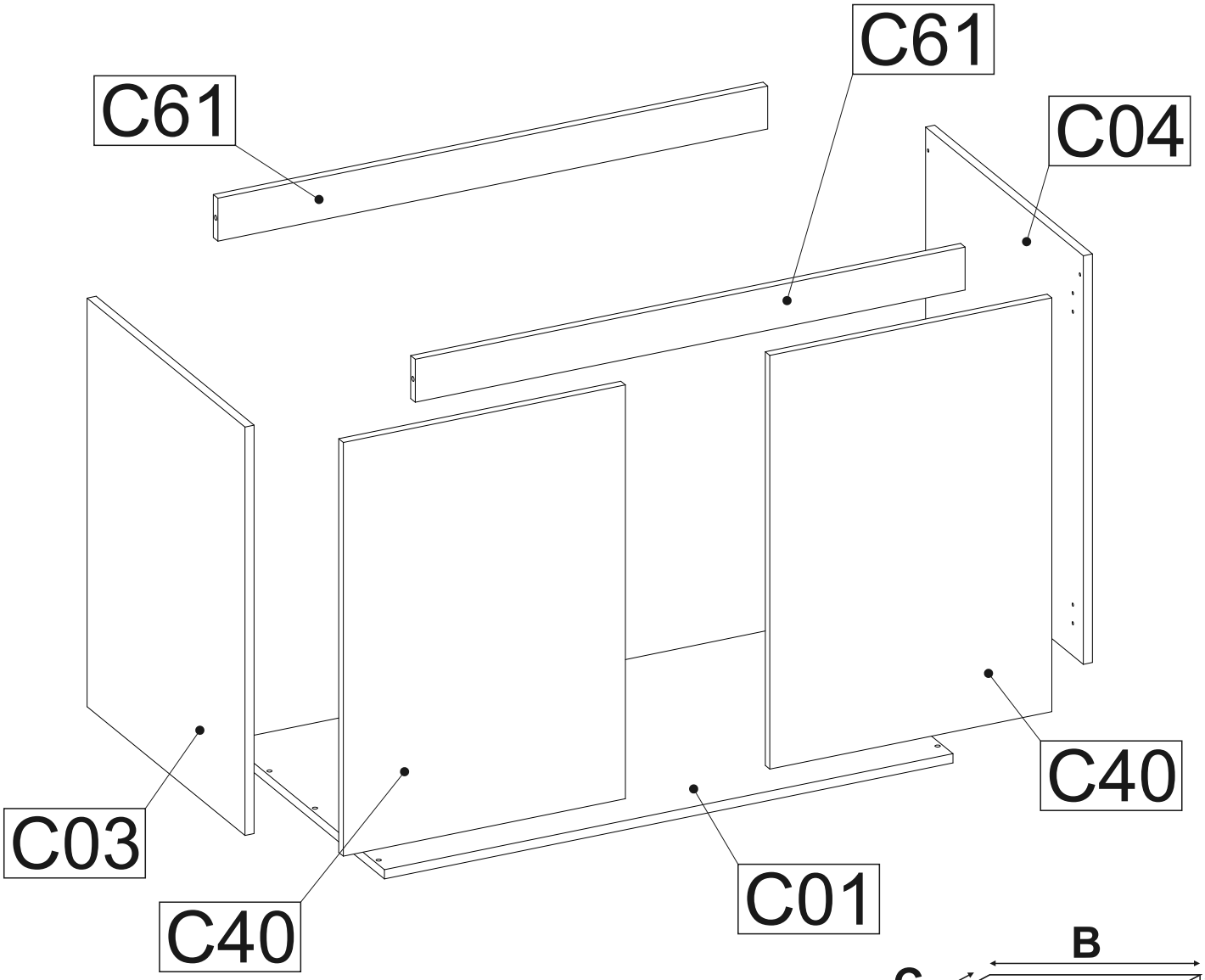

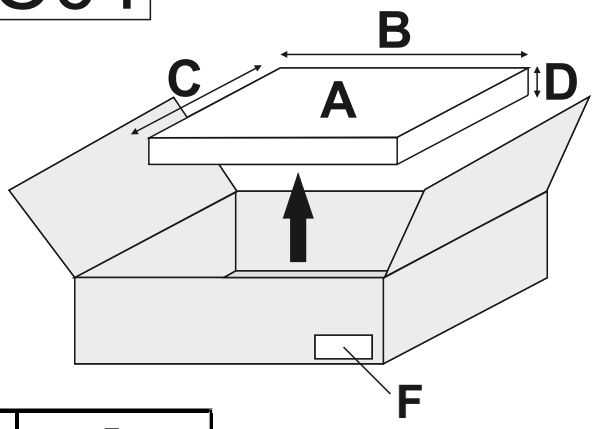

A	B_(mm)	C_(mm)	D_(mm)	E	F
C01	1000	555	16	1	5|6
C03	704	555	16	1	5|6
C04	704	555	16	1	5|6
C40	713	496	16	2	5|6
C61	967	74	16	2	5|6

1

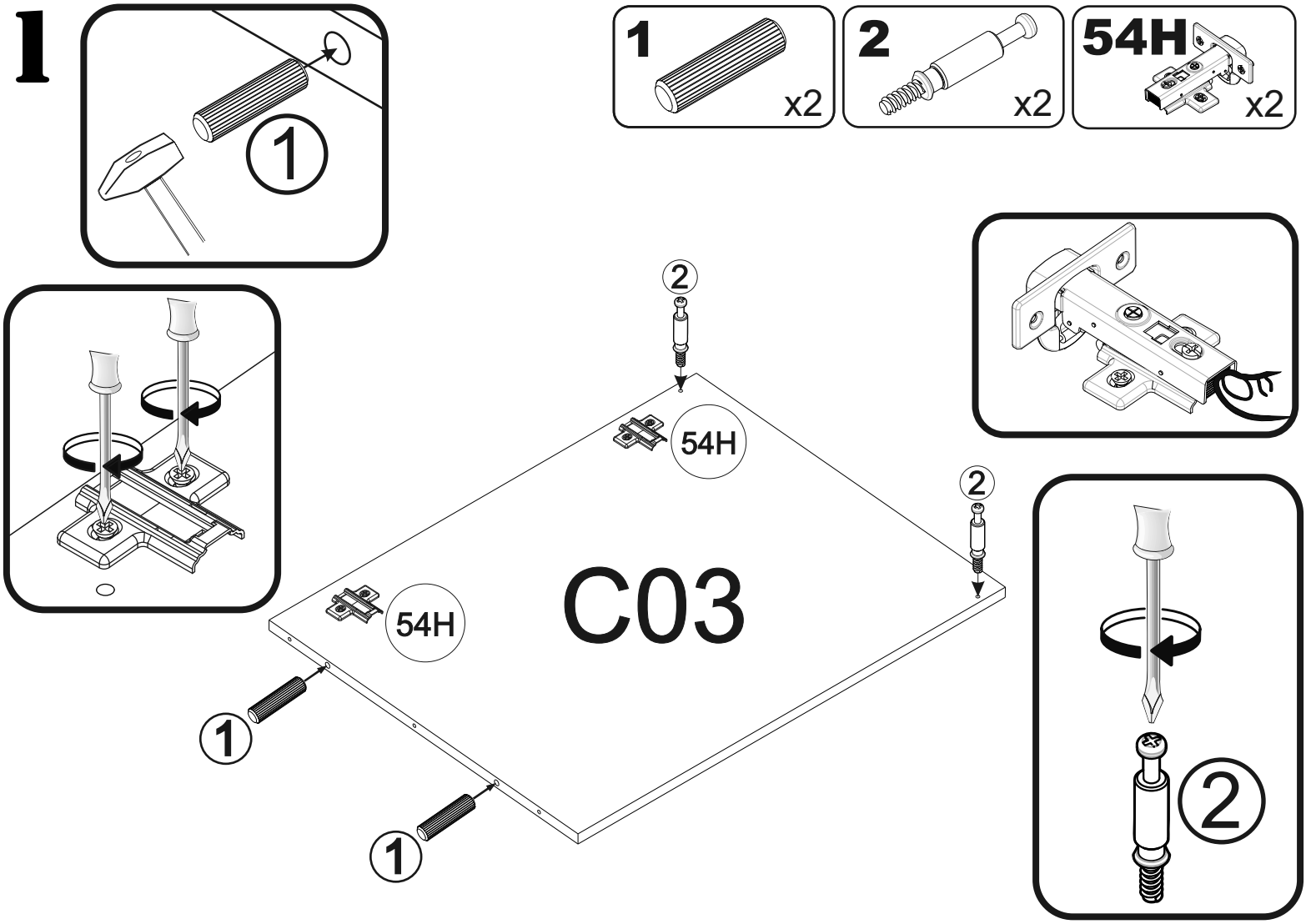
1
x2
2
x2
54H
x2
1
2
54H
54H
C03
2
1
1
2

2

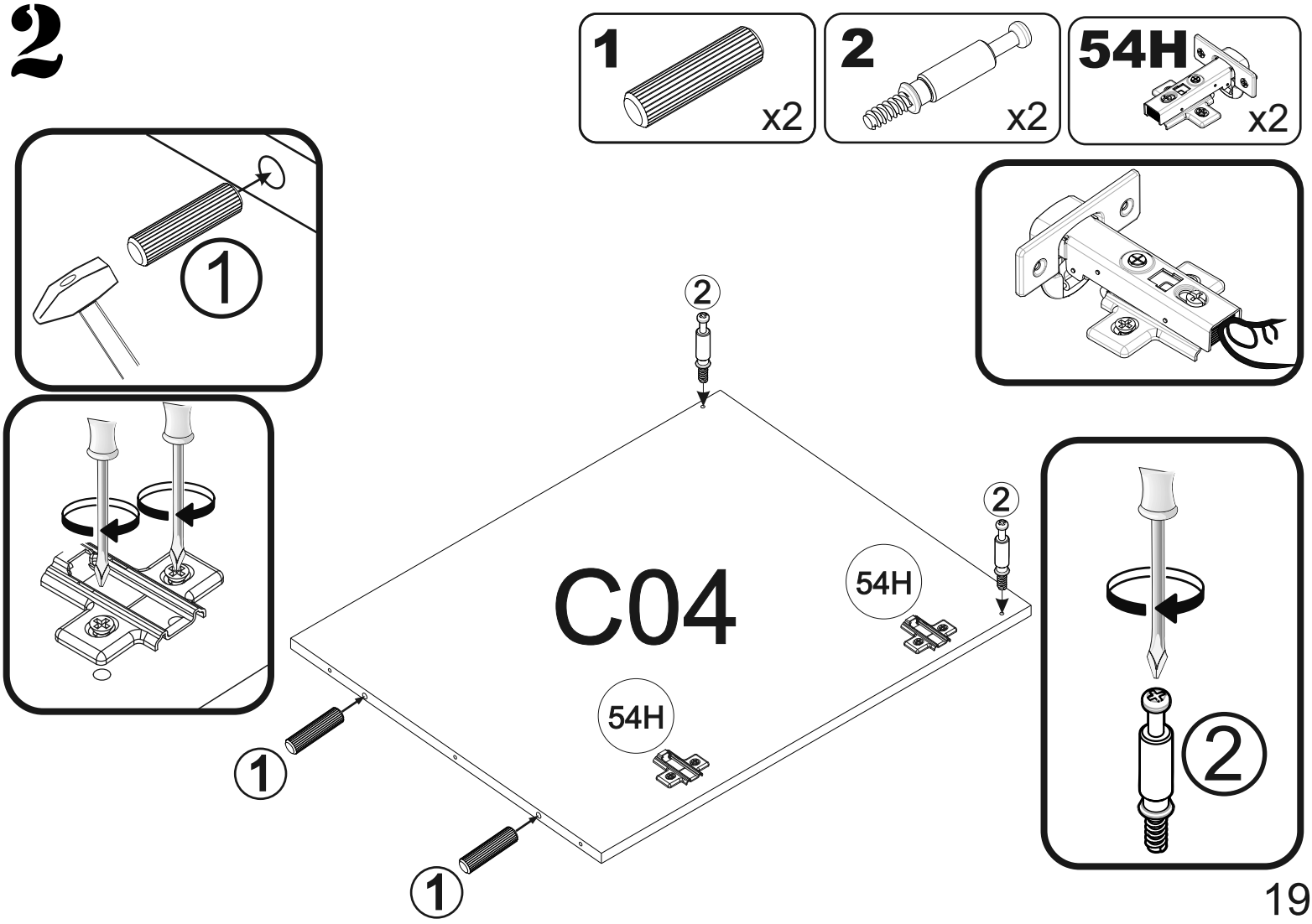
1
x2
2
x2
54H
x2
1
2
C04
54H
54H
2
1
1
2

3

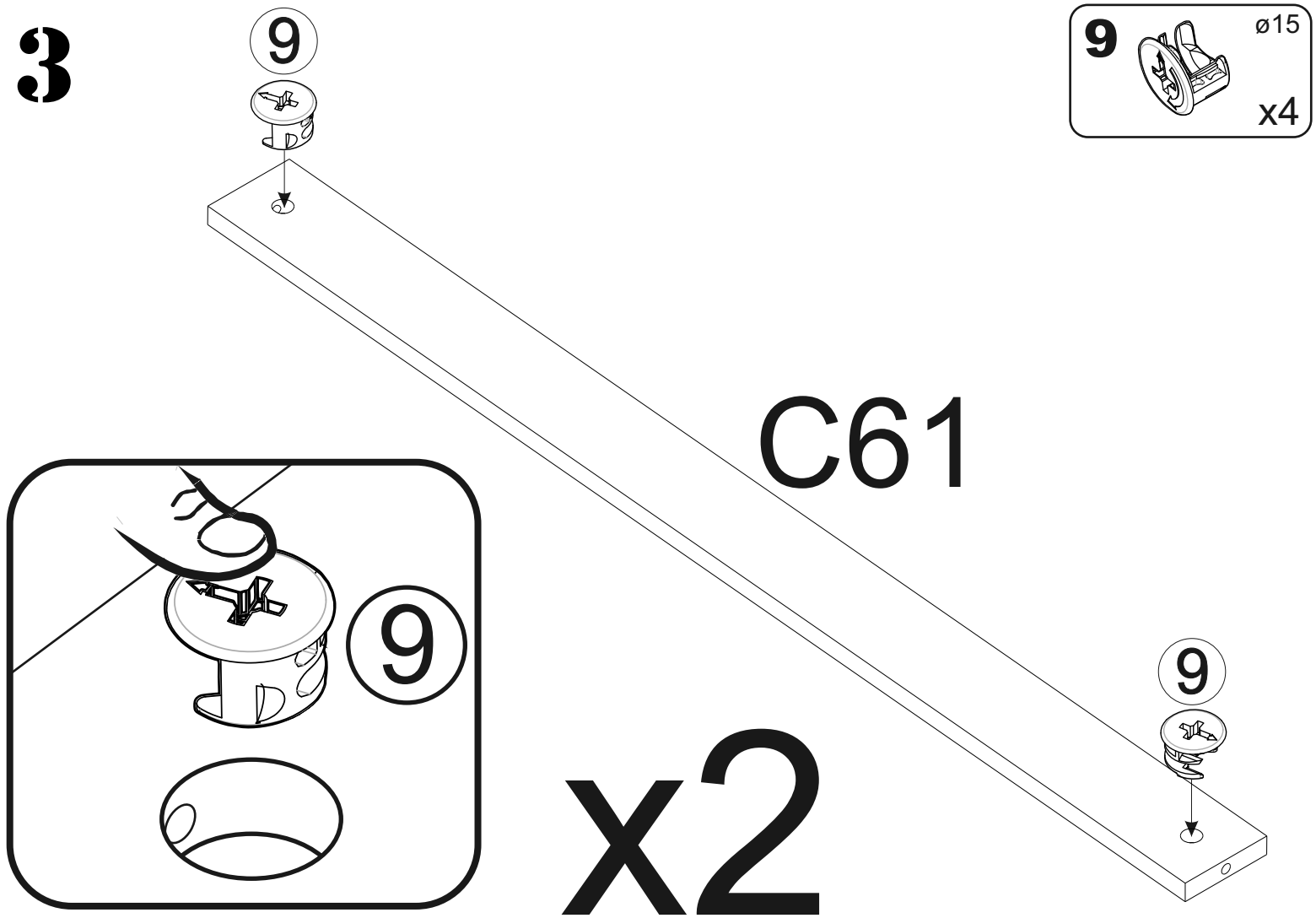

4

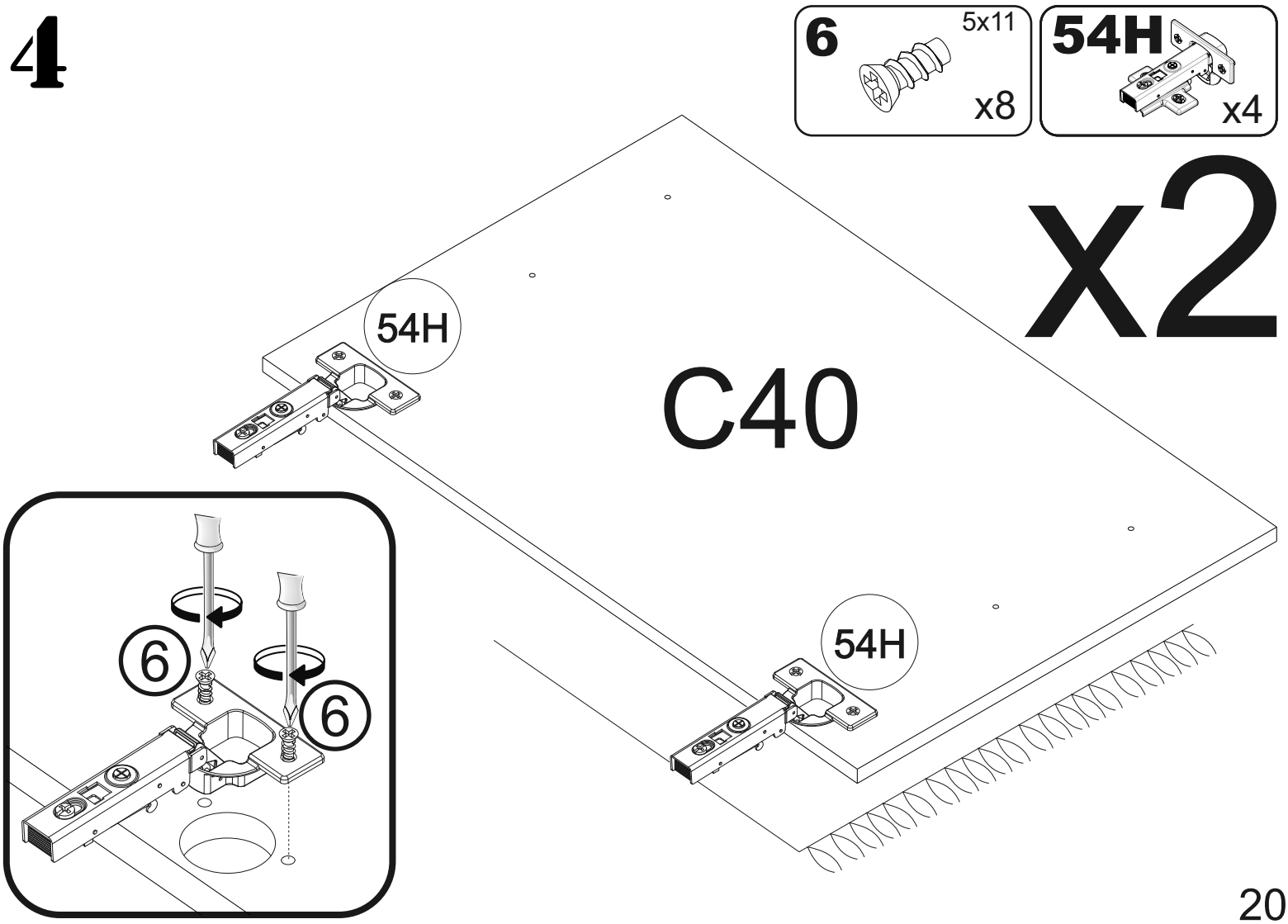

5

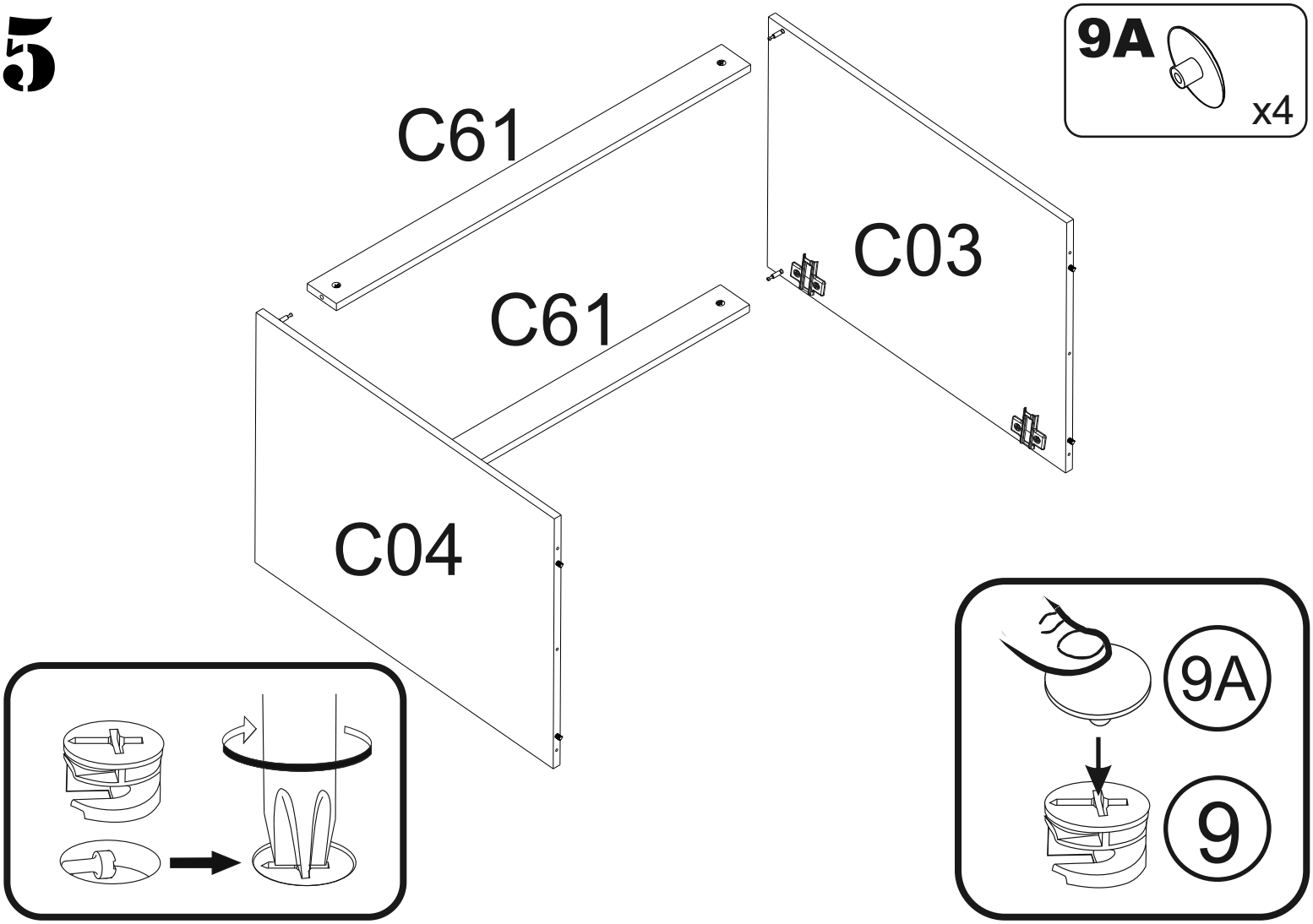

6

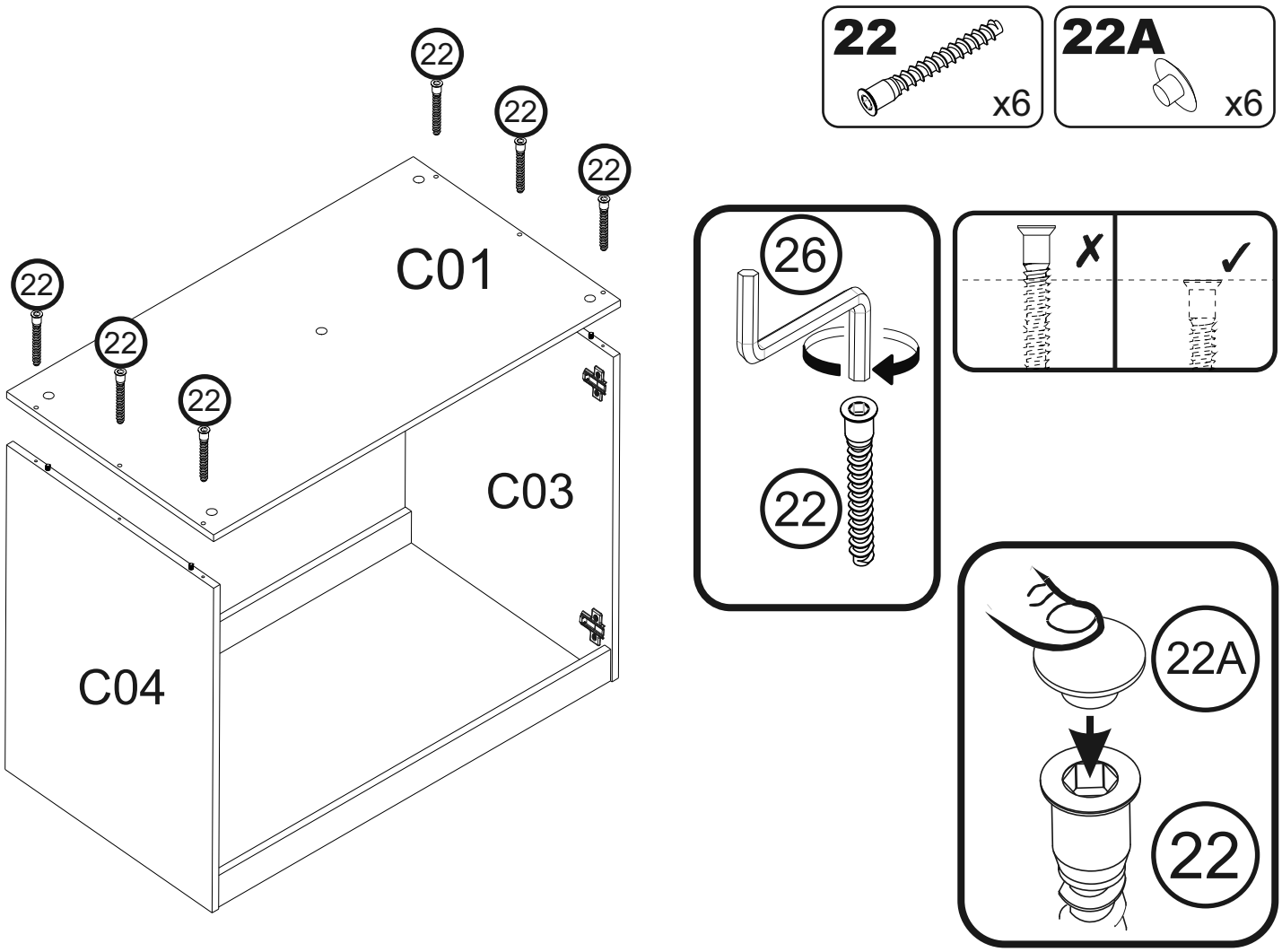

7

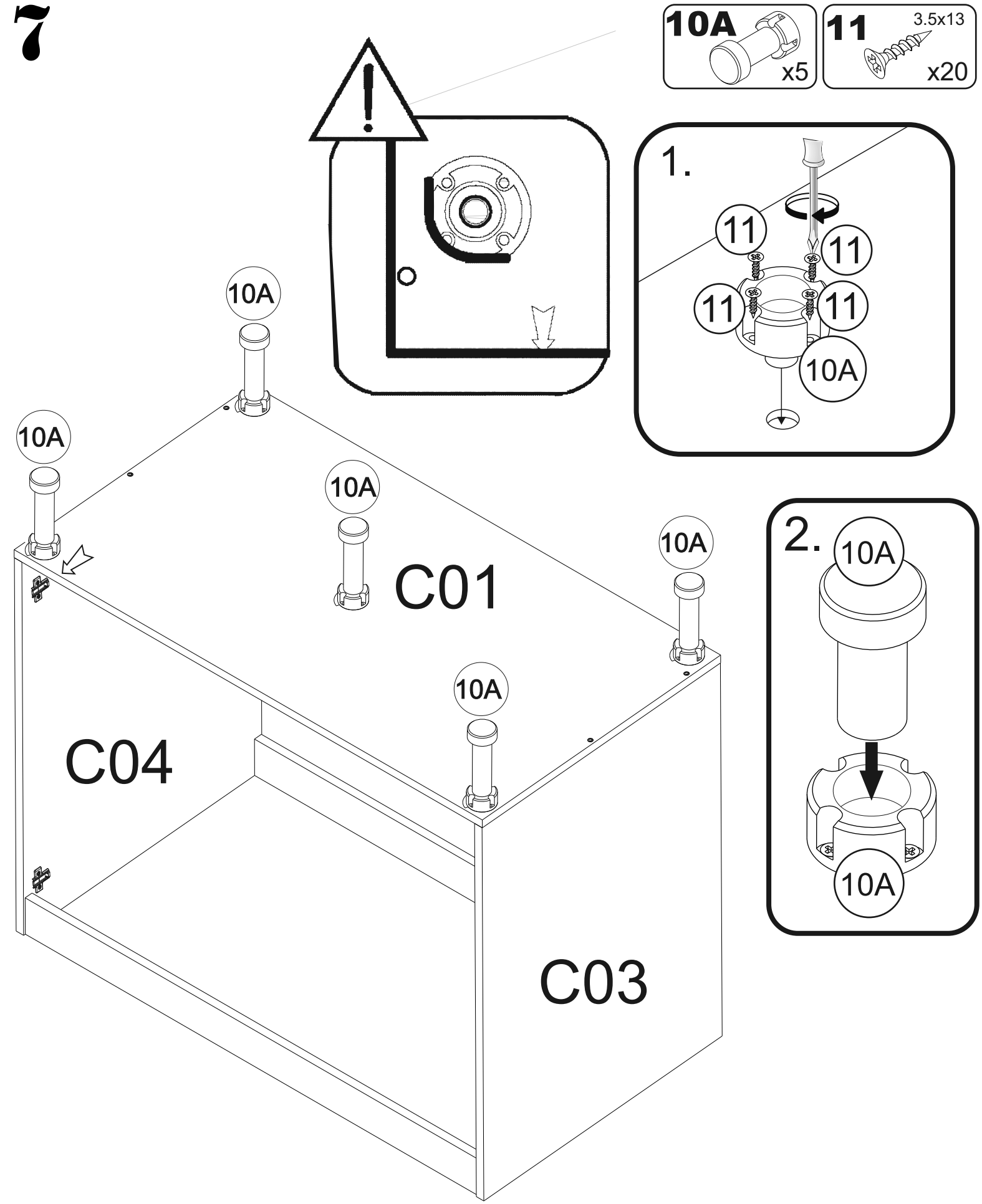
10A
x5
11
3.5x13
x20
1.
11
11
11
11
10A
2.
10A
10A
10A
10A
10A
C01
C04
C03

9

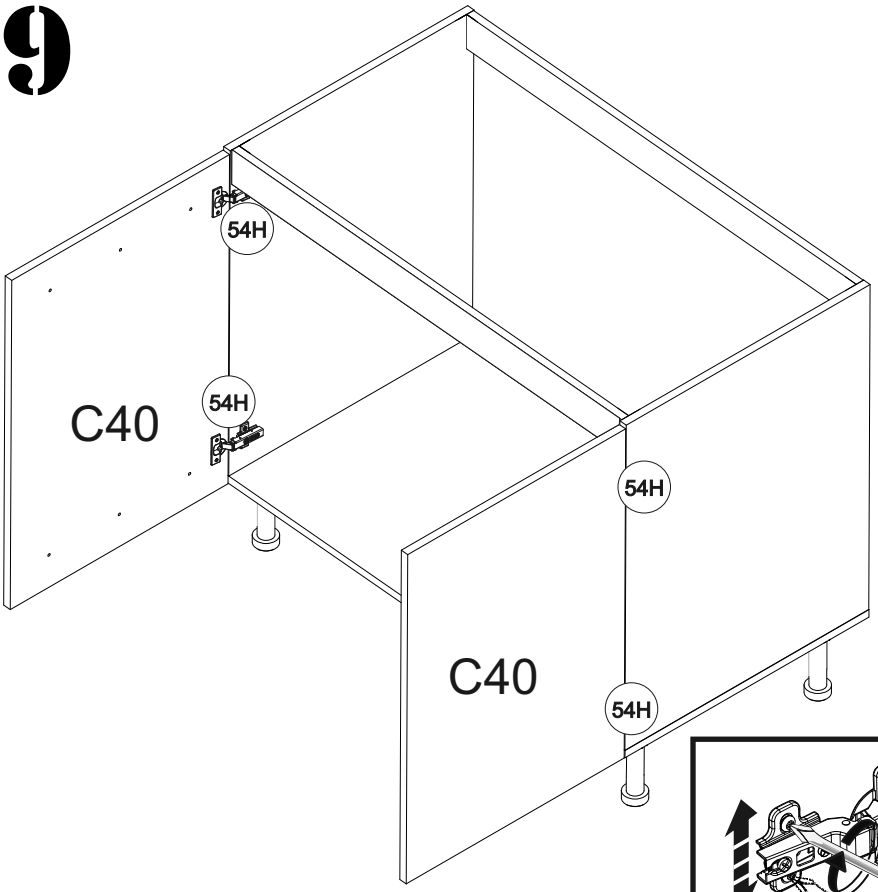
54H
54H
C40
54H
C40
54H

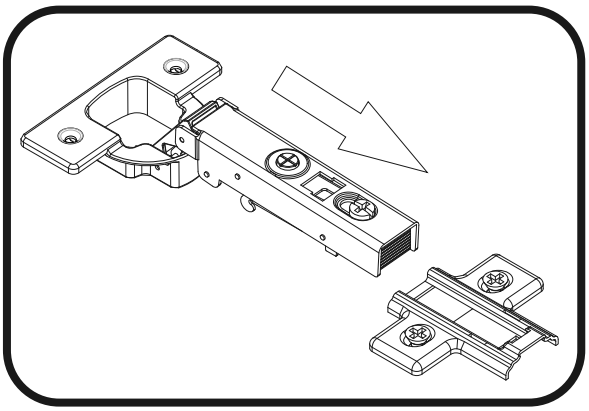

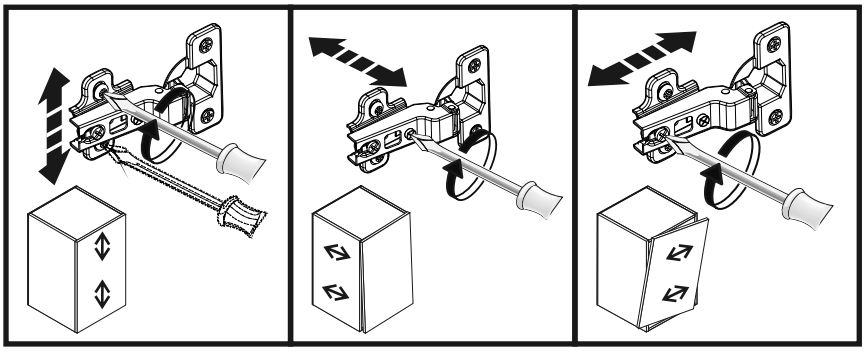

10

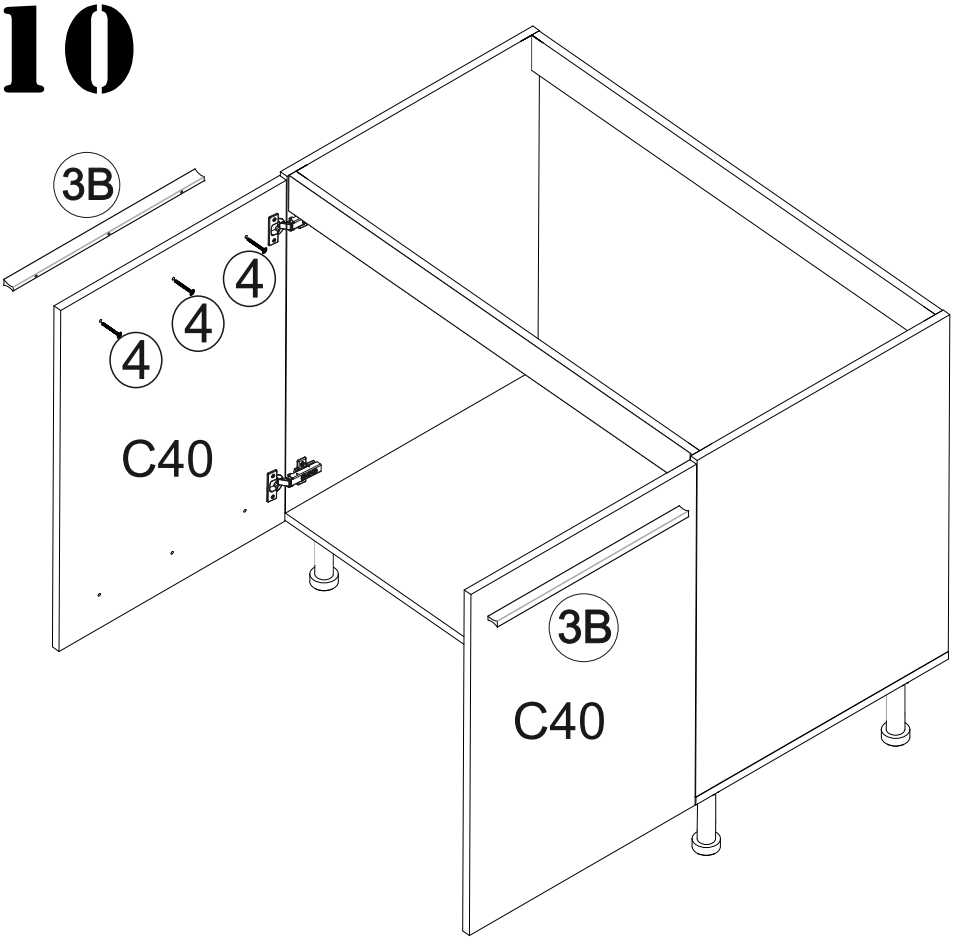
3B
4
4
4
C40
3B
C40

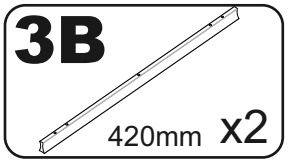
3B
420mm
x2

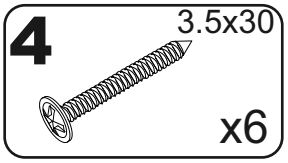
4
3.5x30
x6

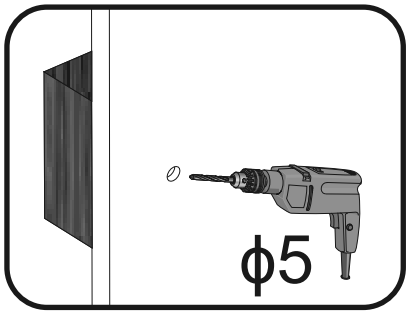
ϕ5

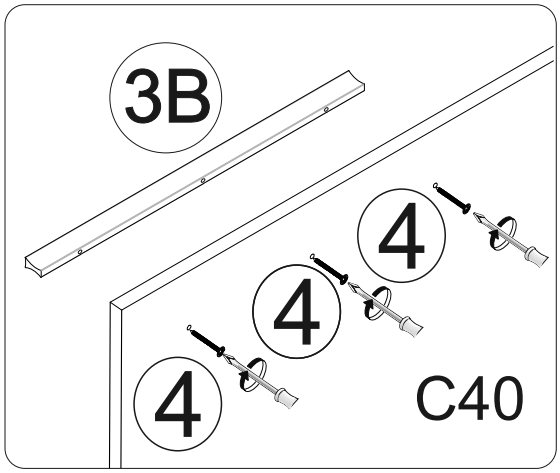
3B
4
4
4
C40

FLORIDA ZB210 84064

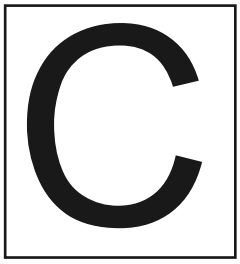

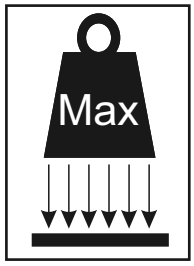

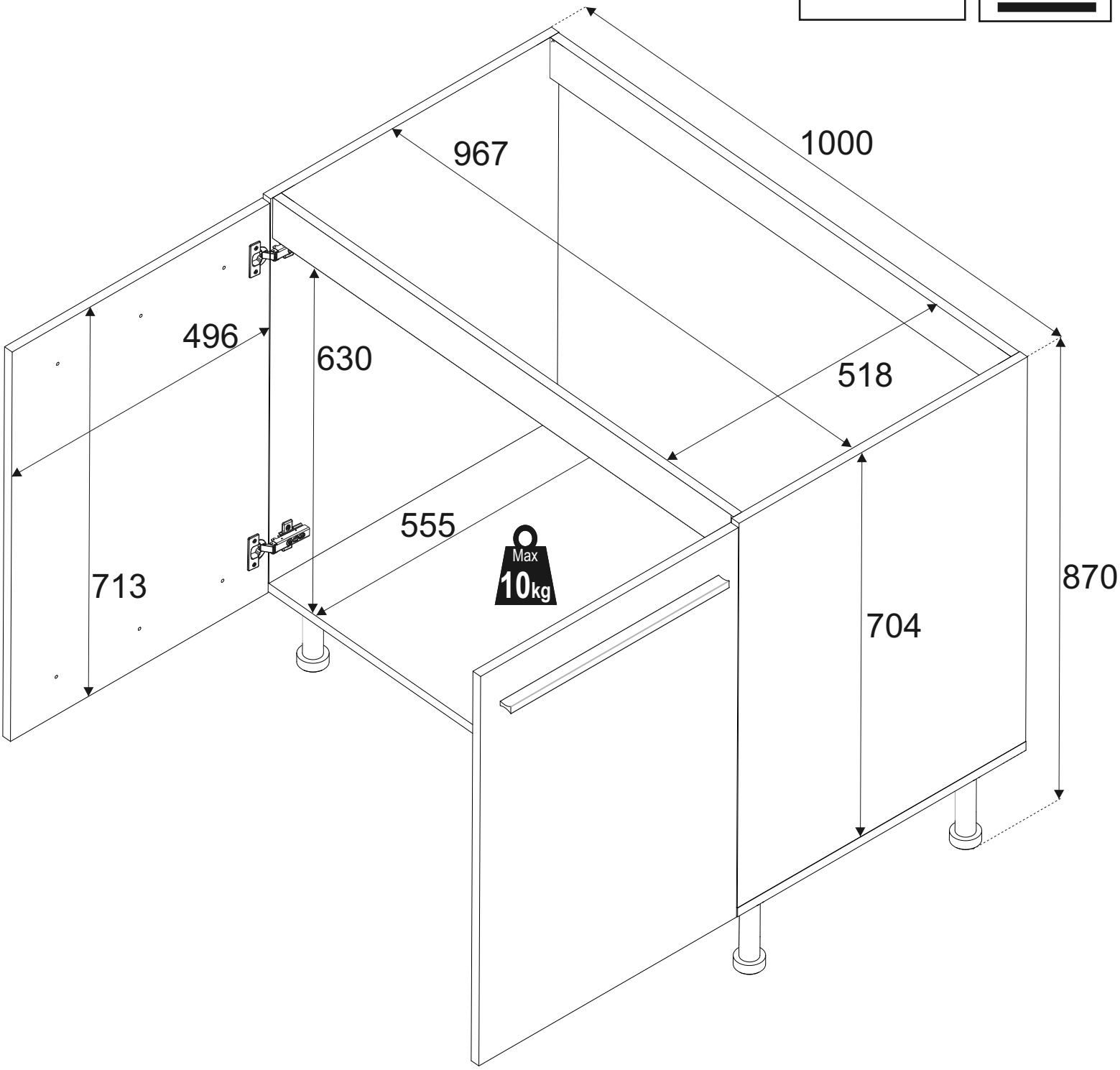

E

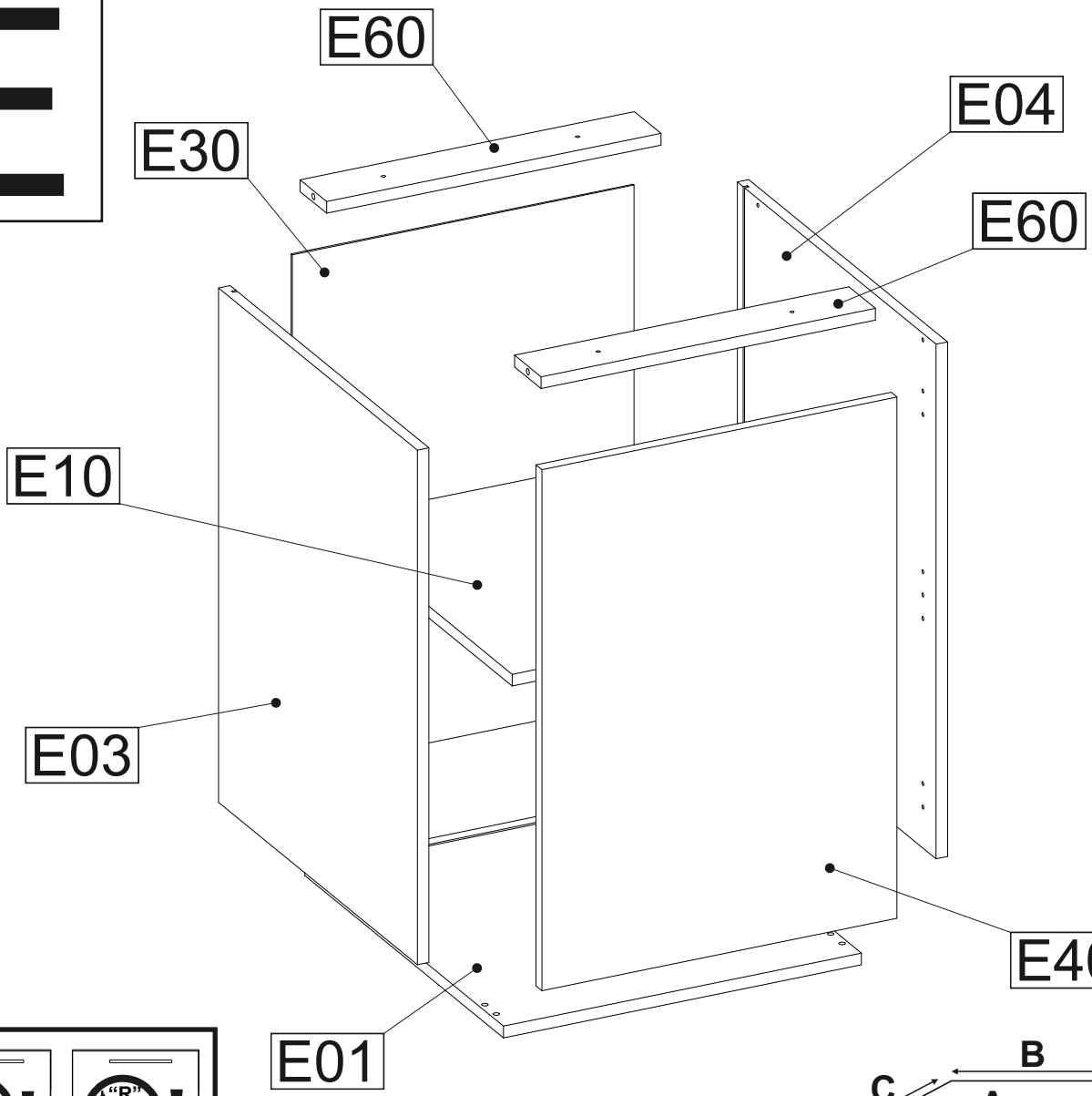

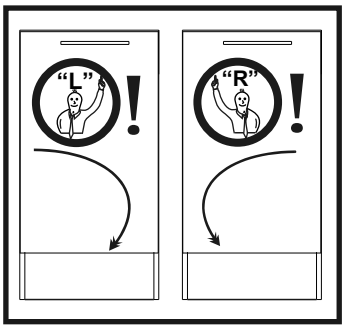

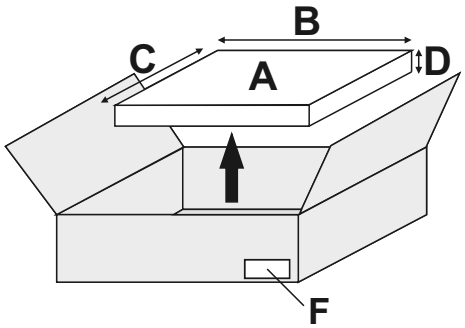

A	B_(mm)	C_(mm)	D_(mm)	E	F
E01	500	555	16	1	4|6
E03	704	555	16	1	4|6
E04	704	555	16	1	4|6
E10	467	525	16	1	4|6
E30	706	477	3	1	4|6
E40	713	496	16	1	4|6
E60	467	74	16	2	4|6

1

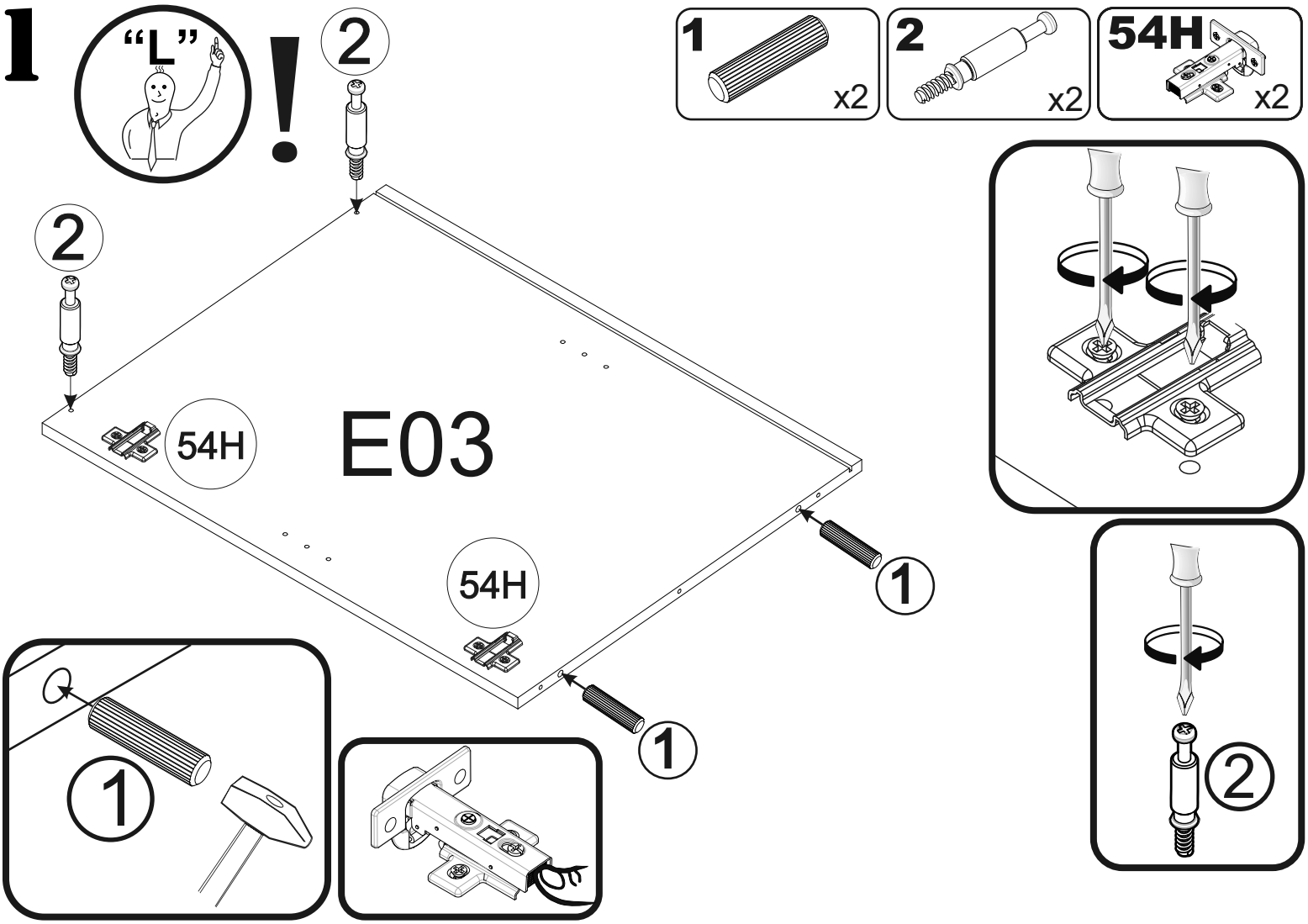

2

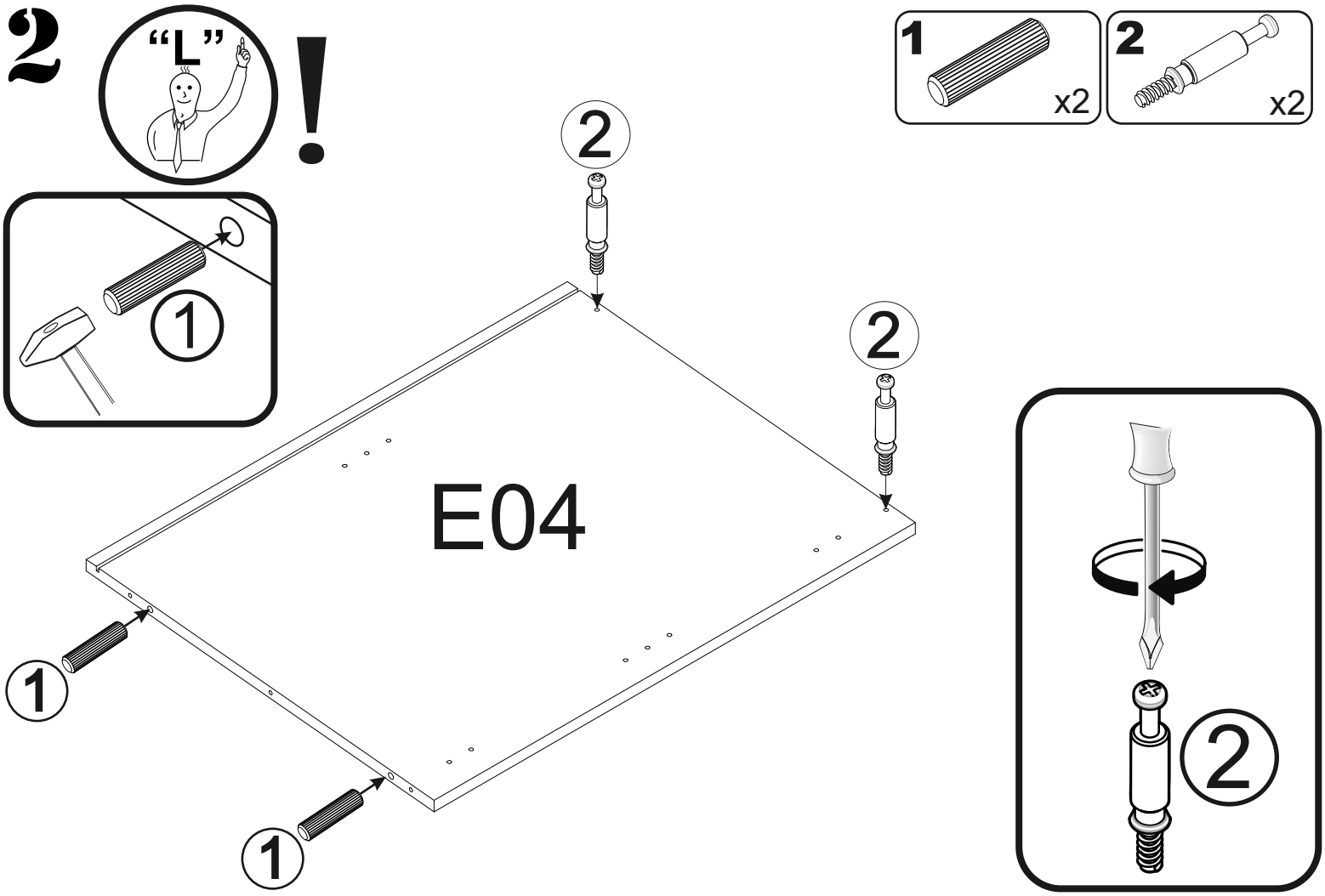

3

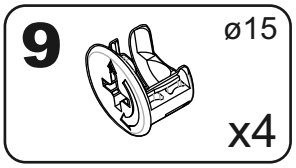

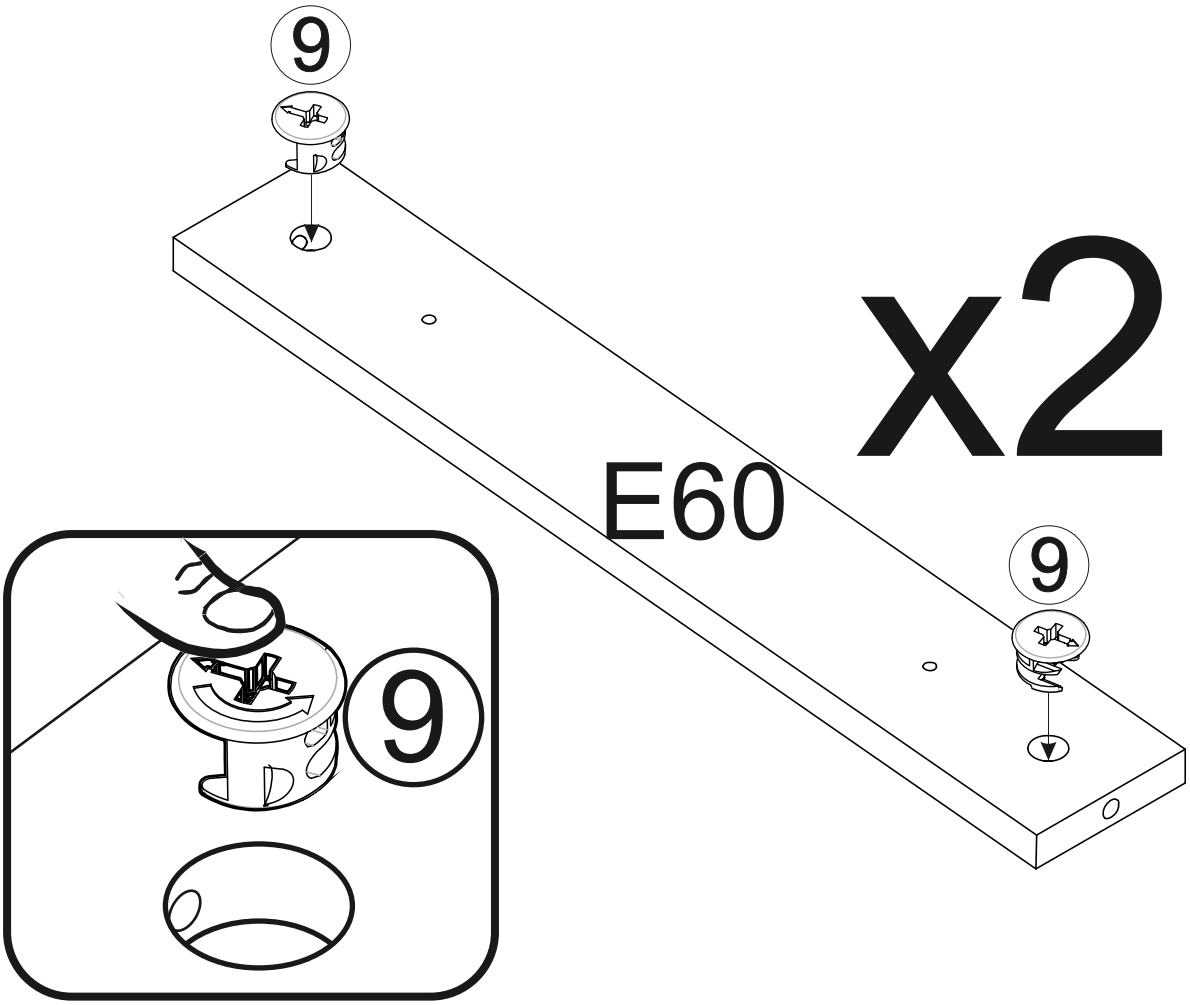

4

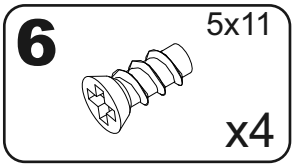

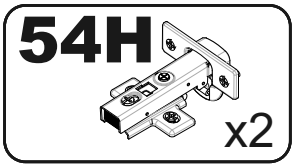

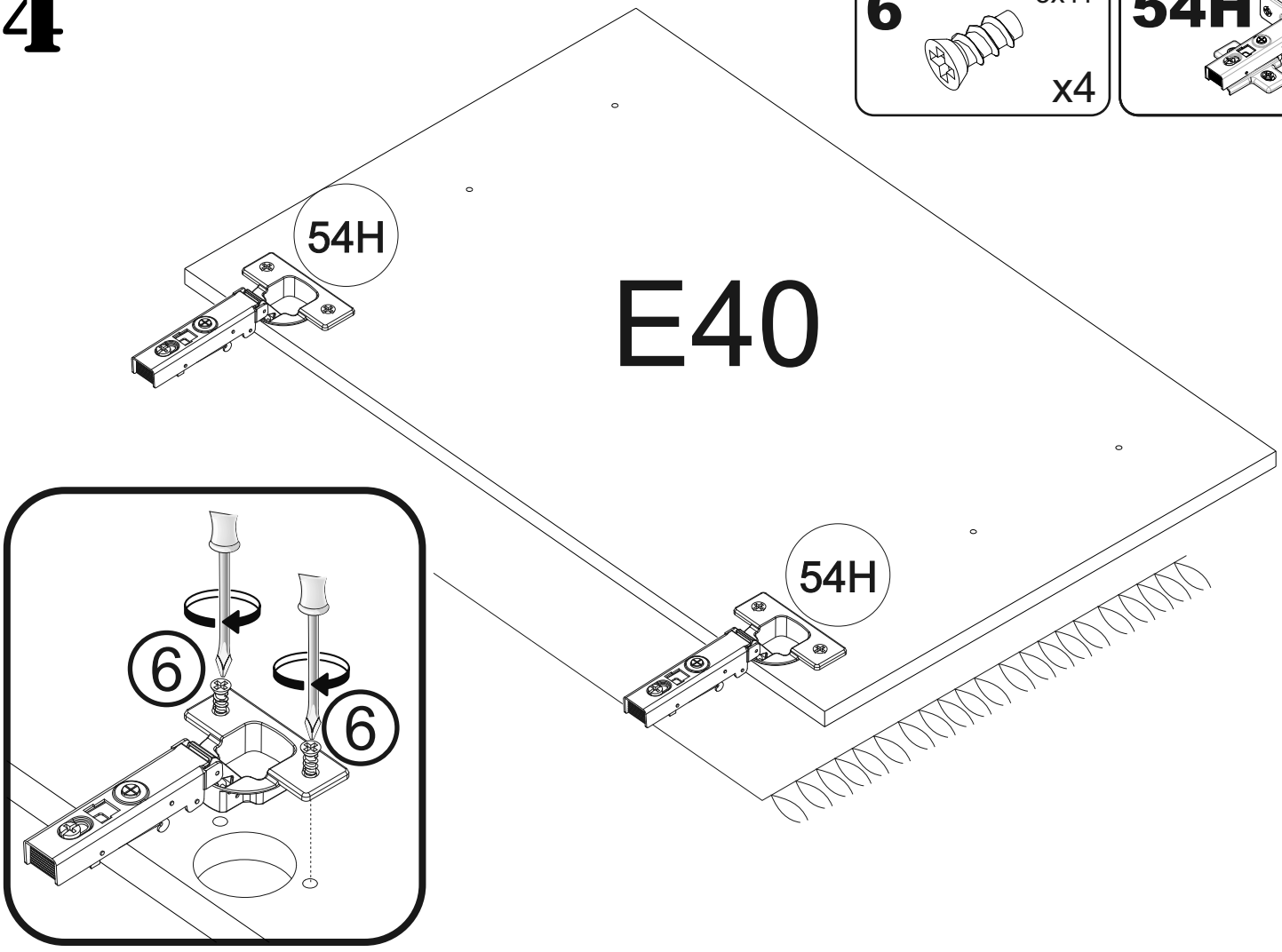

5

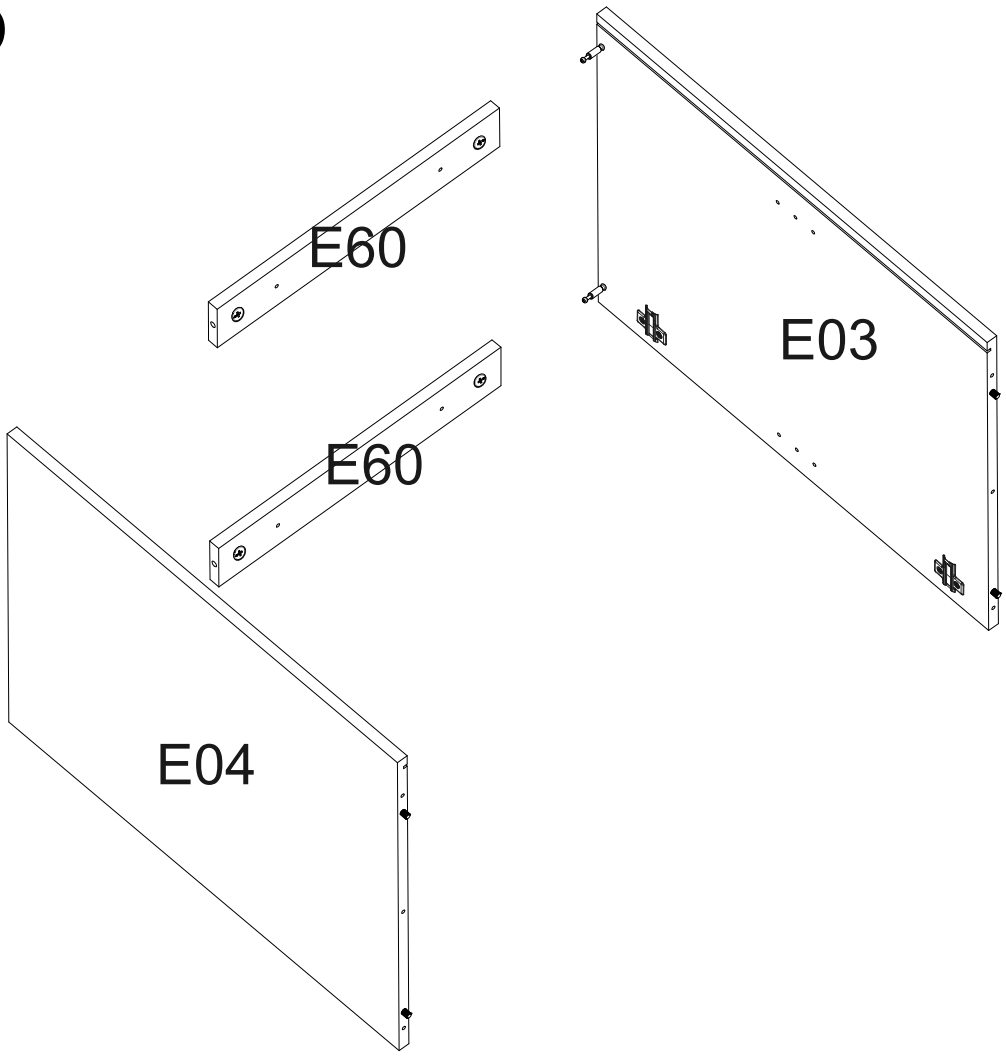
E60
E60
E03
E04

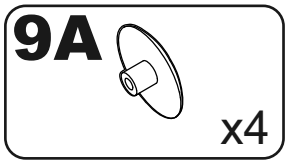
9A
x4

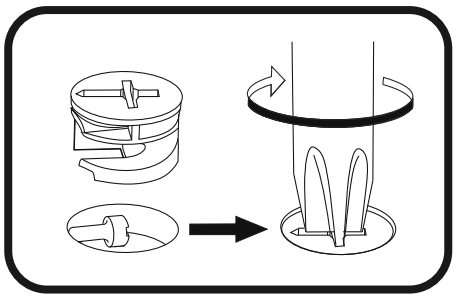

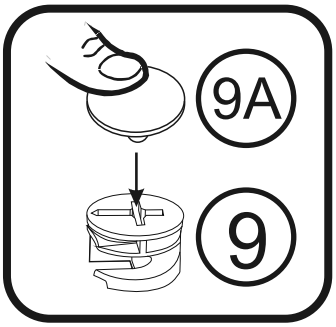
9A
9

6

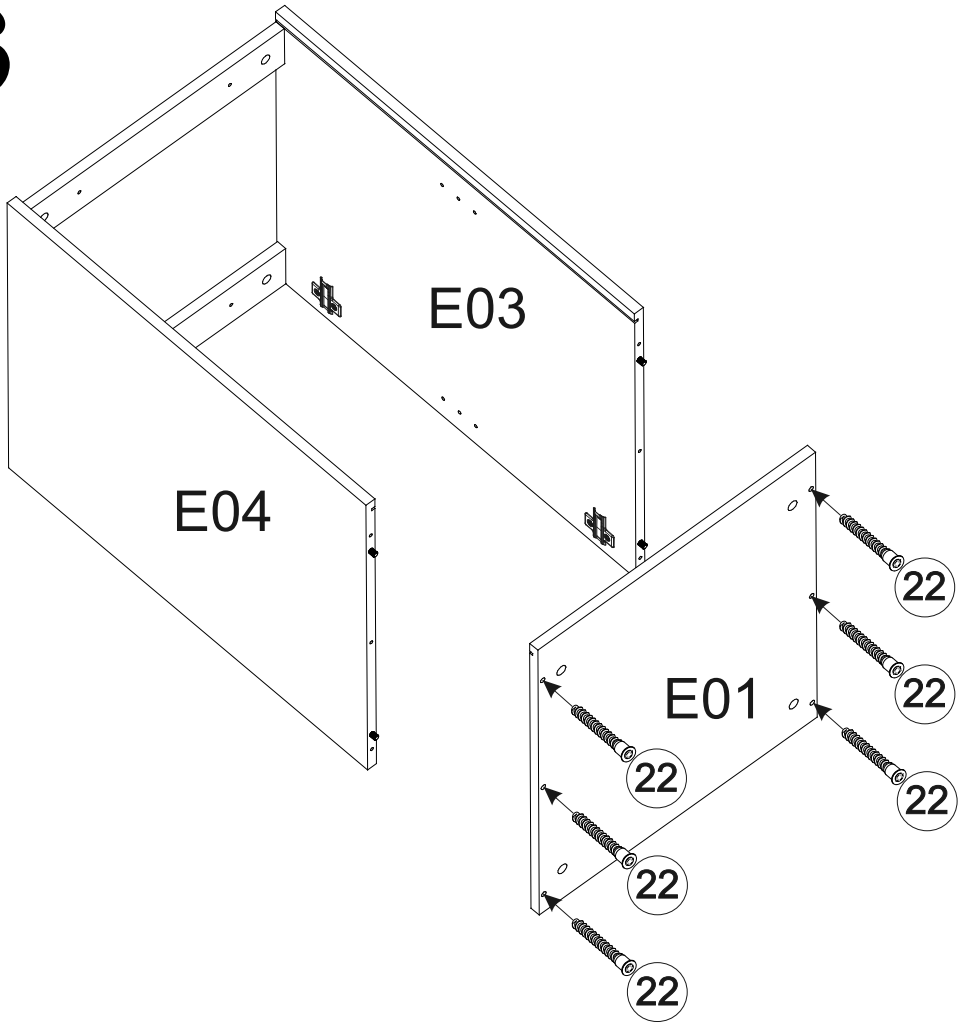
E03
E04
E01
22
22
22
22
22
22

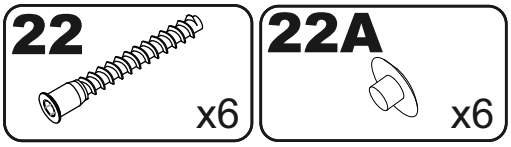
22
x6
22A
x6

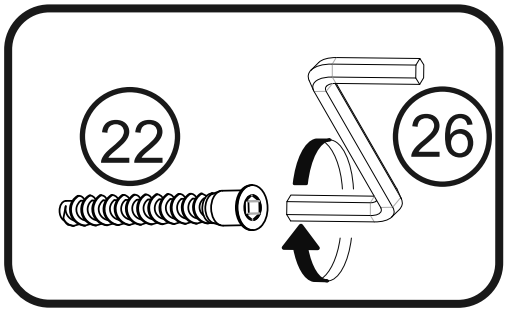
22
26

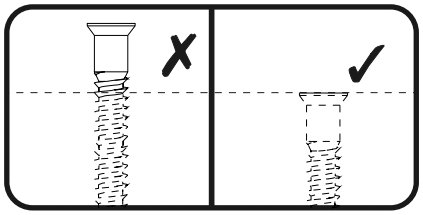
✗
✓

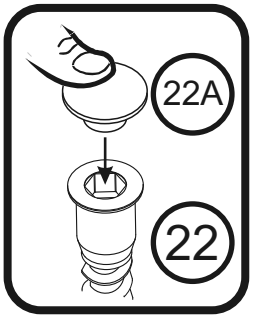
22A
22

7

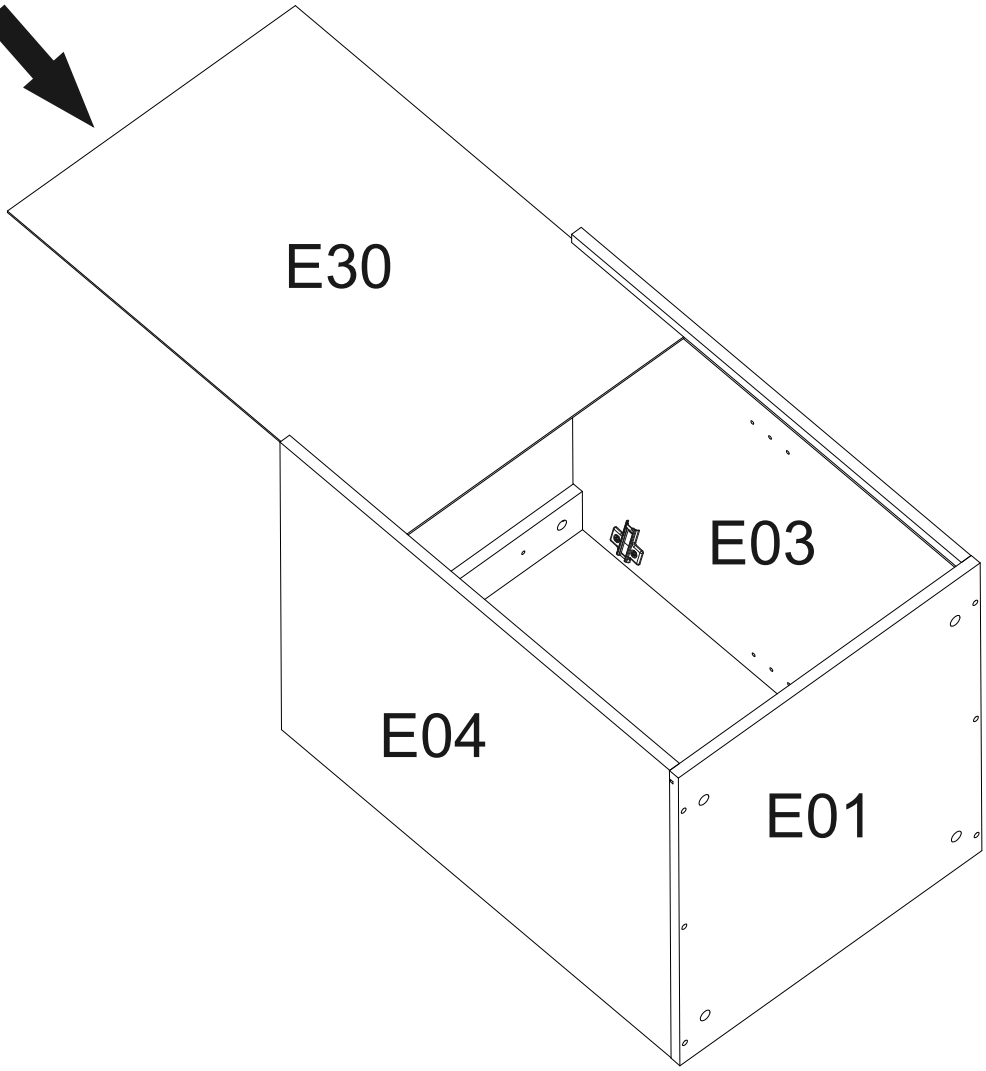
E30
E03
E04
E01

8

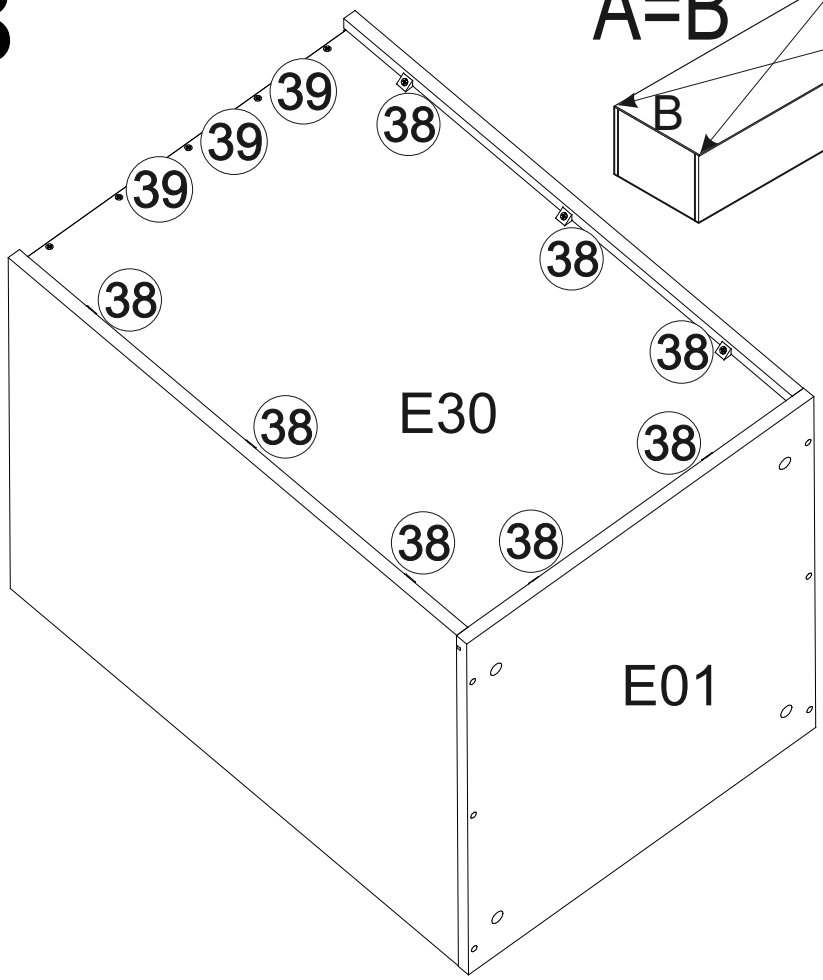
39
39
39
38
38
38
38
38
38
38
38
E30
E01

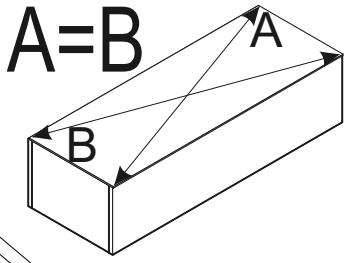
A=B
A
B

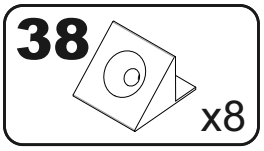
38
x8

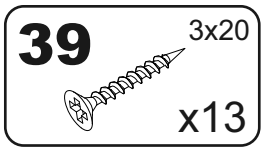
39
3x20
x13

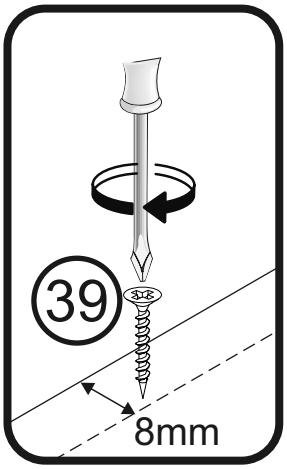
39
8mm

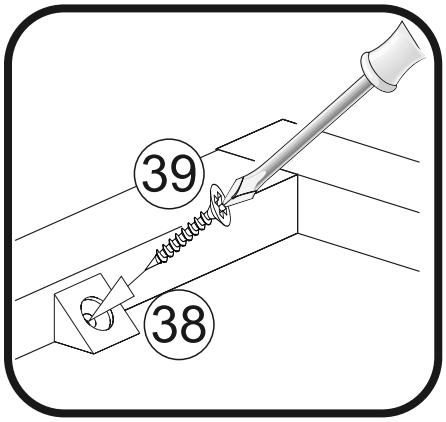
39
38

9

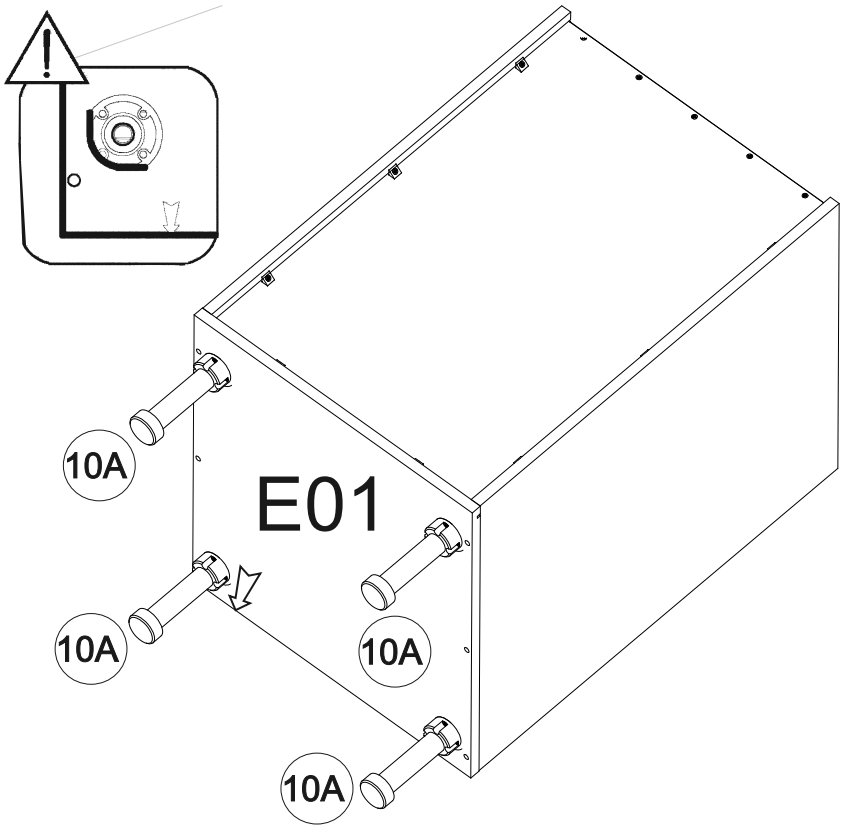
E01
10A
10A
10A
10A

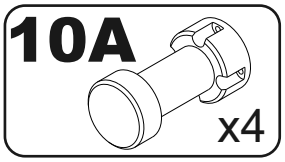
10A
x4

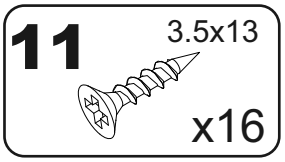
11
3.5x13
x16

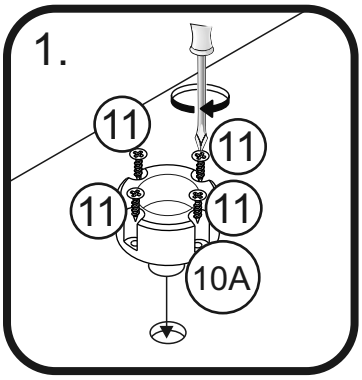
1.
11
11
11
11
10A

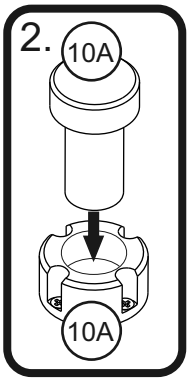
2.
10A
10A

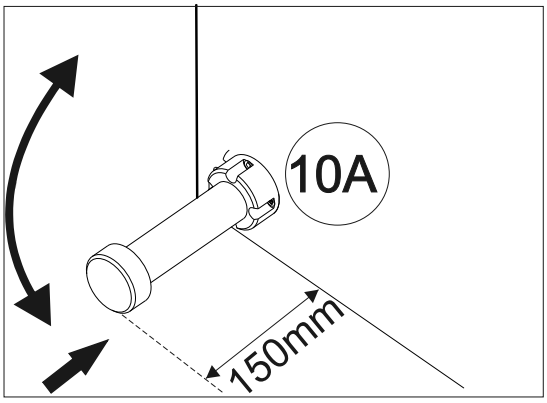
10A
150mm

10

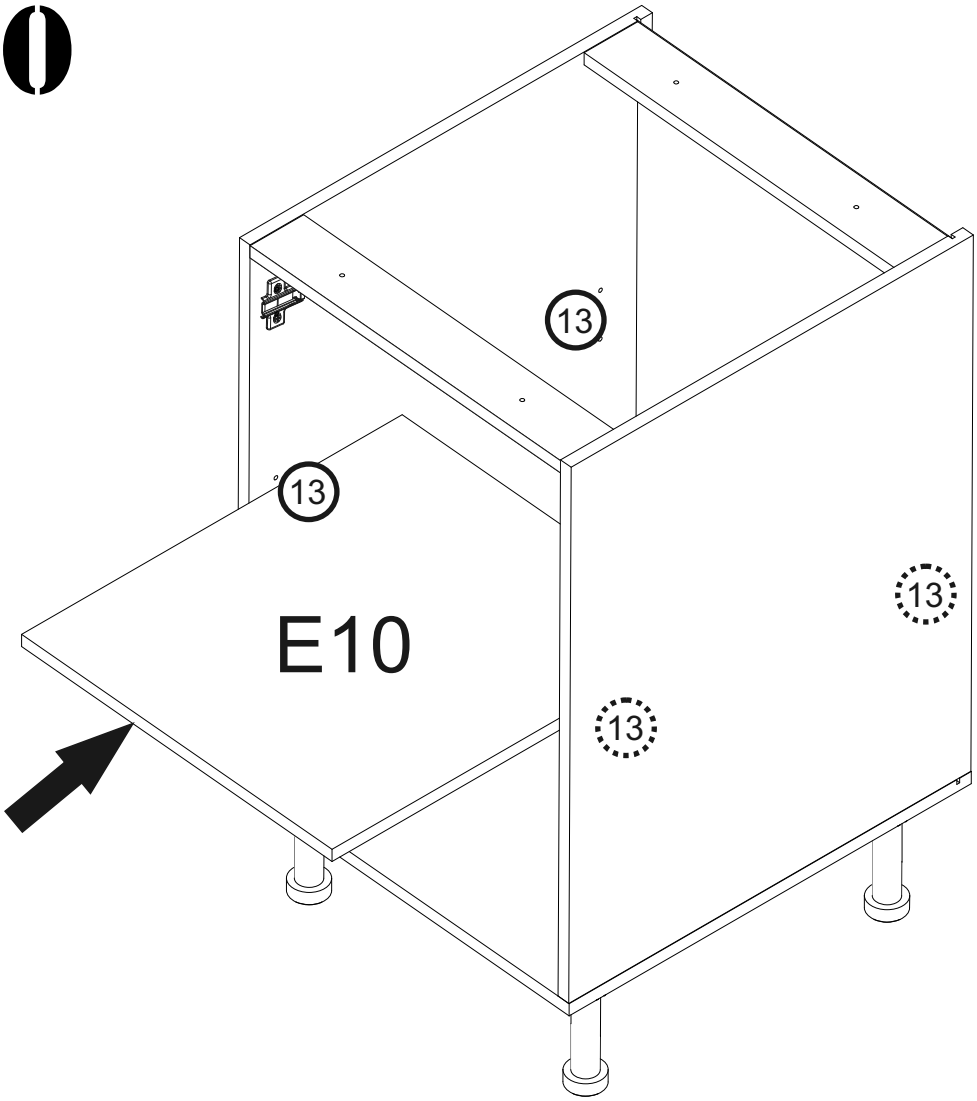
E10
13
13
13
13

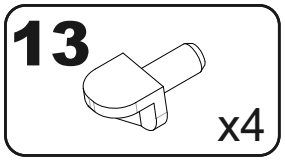
13
x4

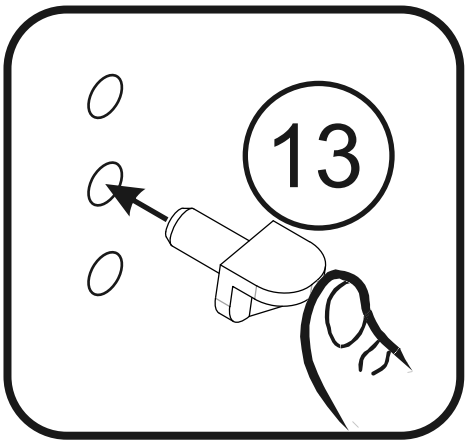
13

11

"L"

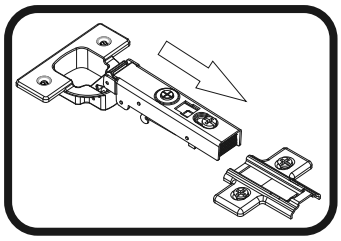

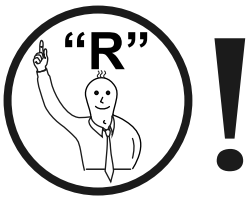
"R"

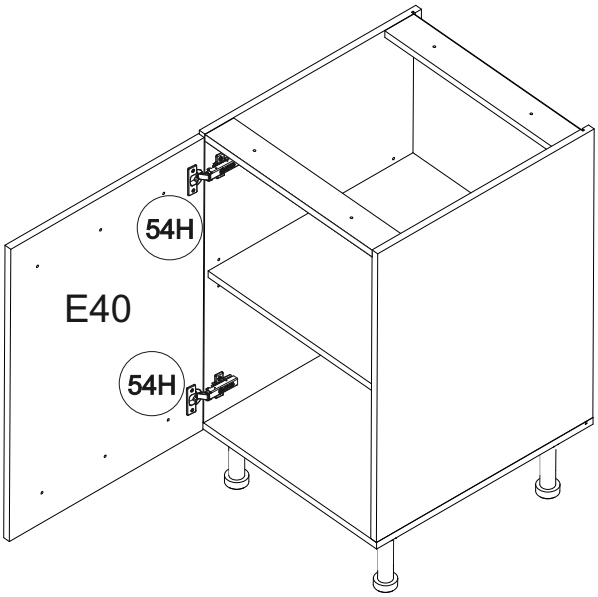
54H
E40
54H

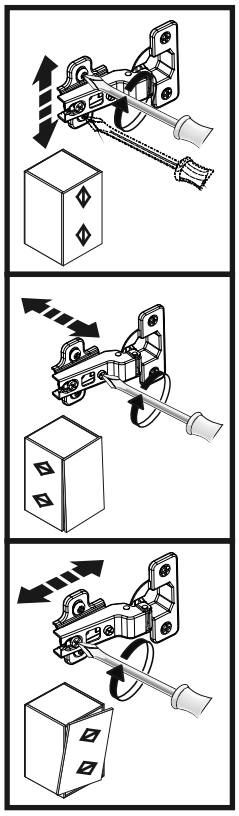

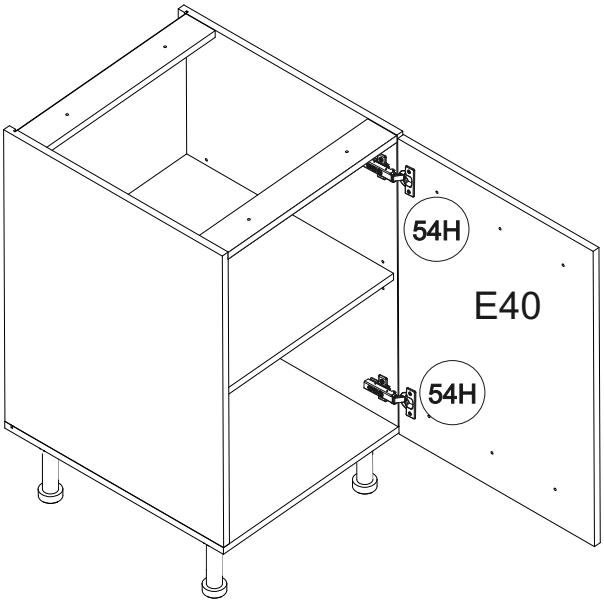
54H
E40
54H

12

"L"

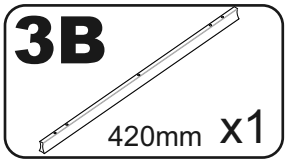
3B
420mm x1

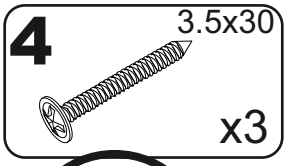
4
3.5x30
x3

"R"

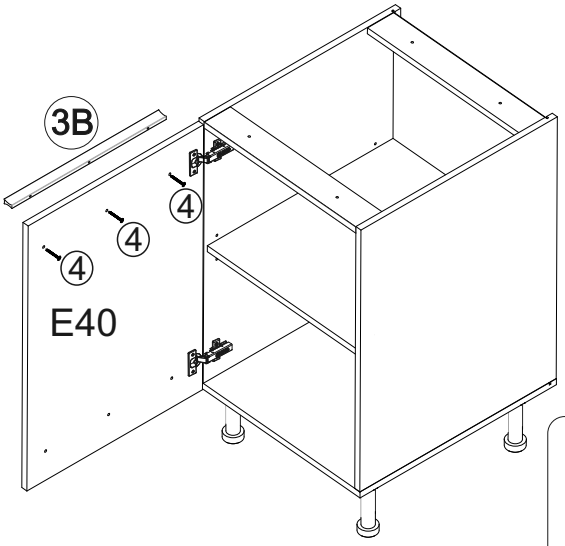
3B
4
4
4
E40

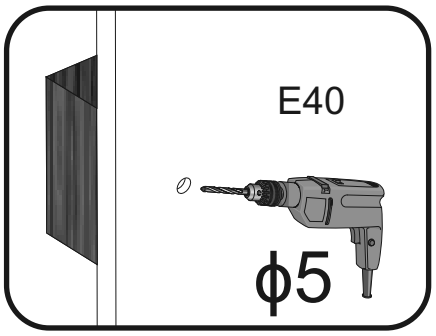
E40
ϕ5

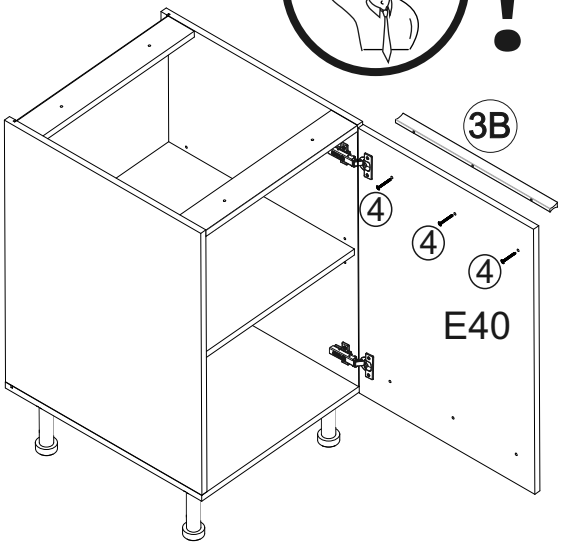
3B
4
4
4
E40

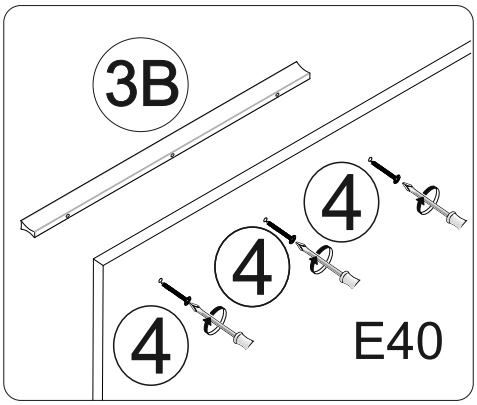
3B
4
4
4
E40

FLORIDA ZB 210 84064

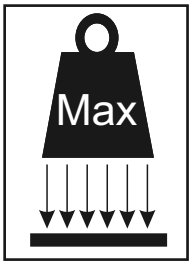

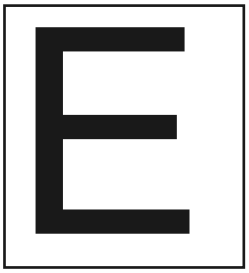

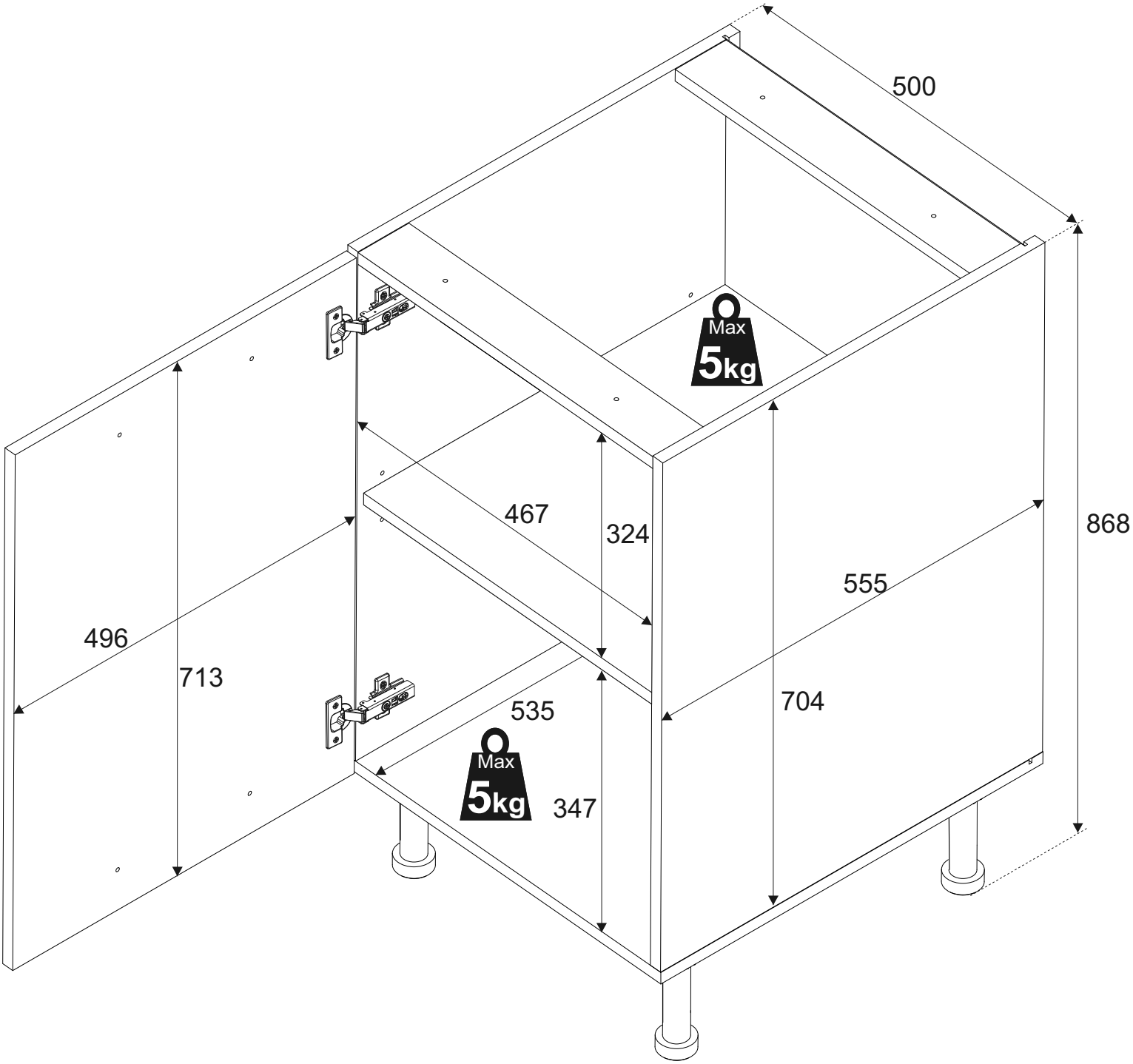

G

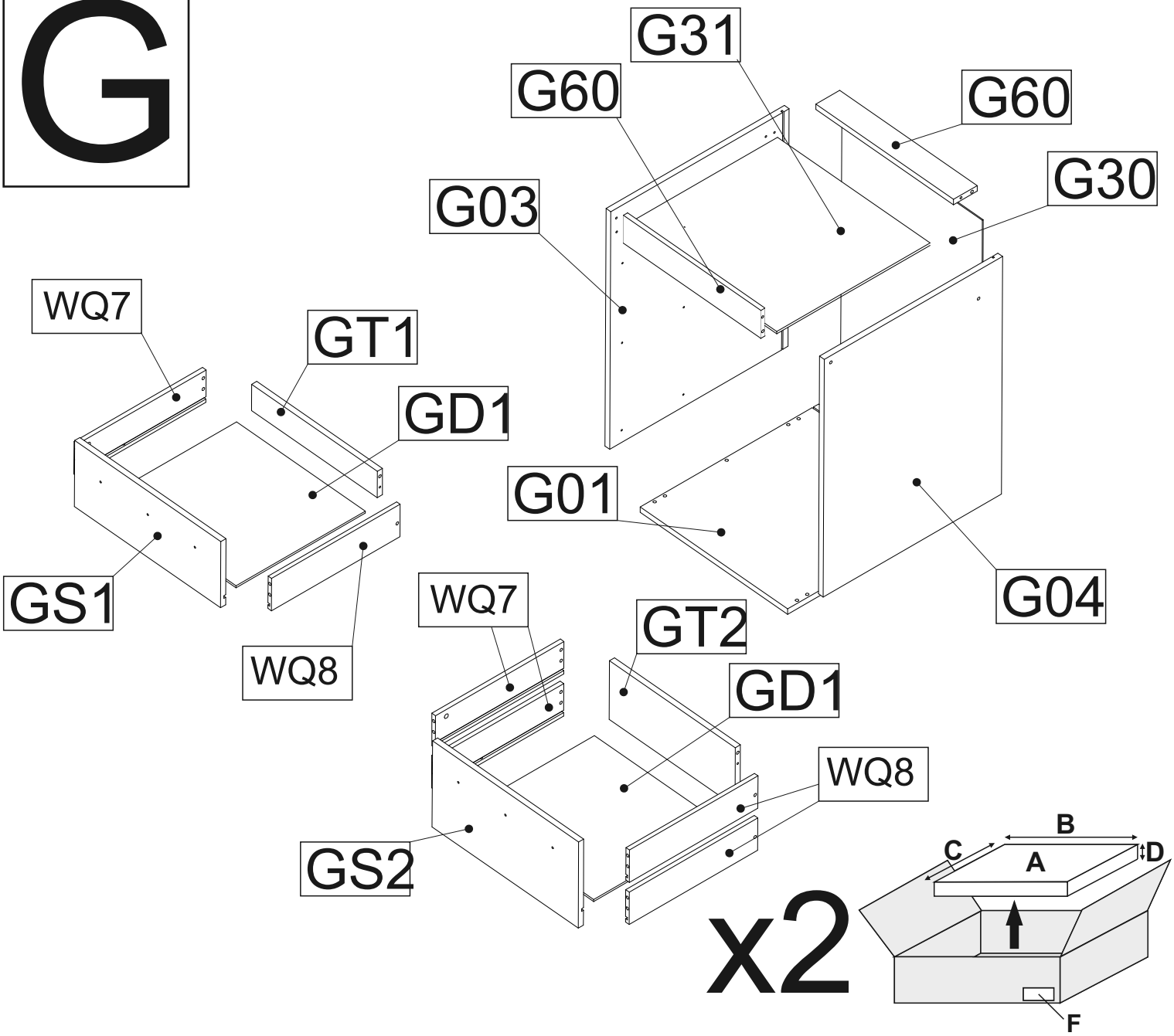

A	B_(mm)	C_(mm)	D_(mm)	E	F
G01	600	555	16	1	3|6
G03	704	555	16	1	3|6
G04	704	555	16	1	3|6
G30	639	577	3	1	3|6
G31	566	502	3	1	3|6
G60	567	80	16	2	3|6
GD1	537	403	6	3	3|6
GS1	196	596	16	1	3|6
GS2	255	596	16	2	3|6
GT1	527	78	16	1	3|6
GT2	527	174	16	2	3|6
WQ7	400	96	12	5	3|6
WQ8	400	96	12	5	3|6

1

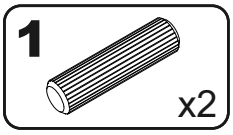
1
x2

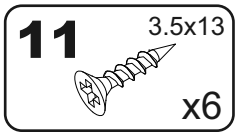
11
3.5x13
x6

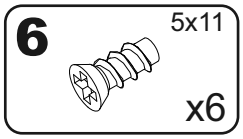
6
5x11
x6

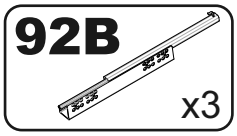
92B
x3

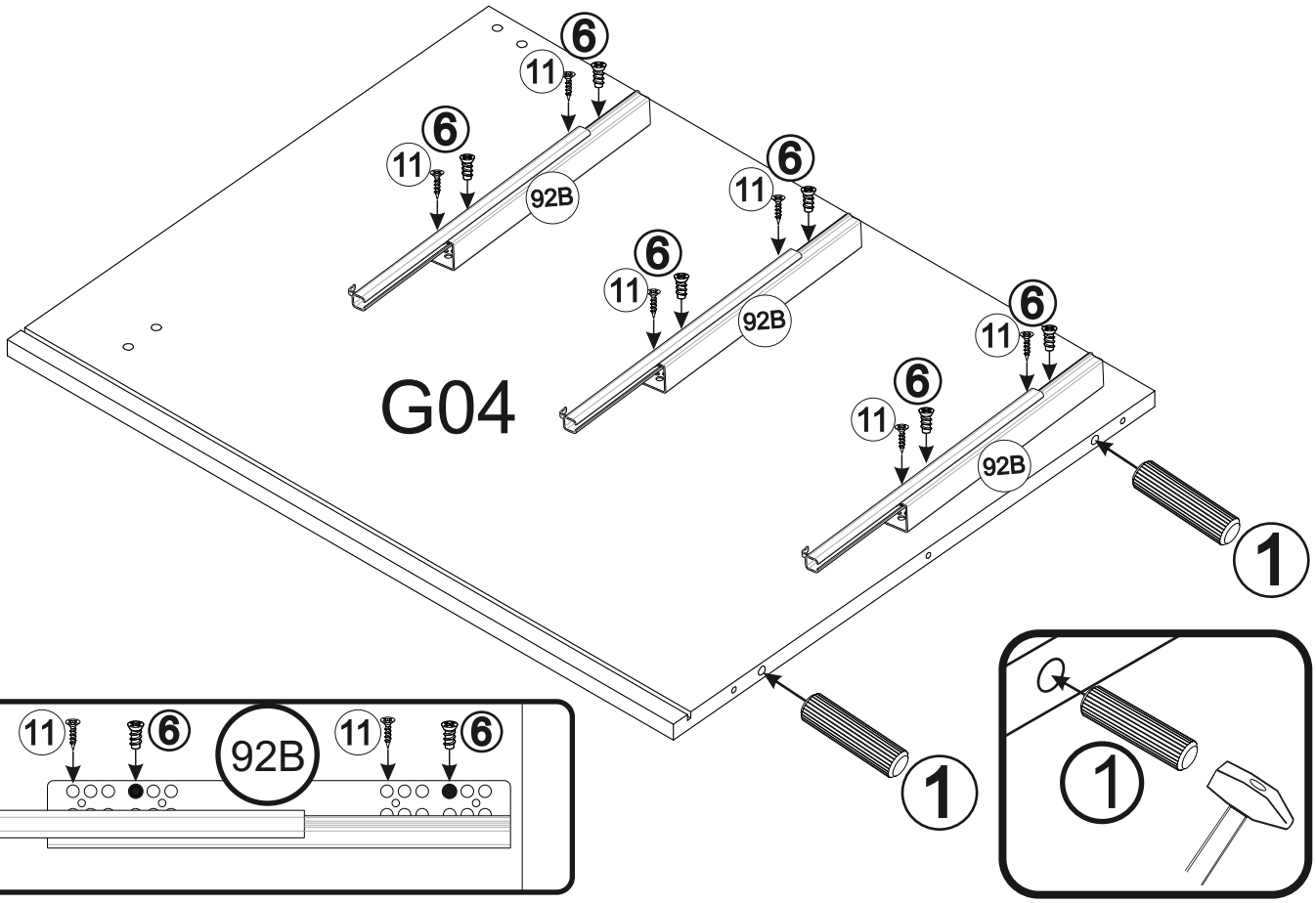
G04
6
11
92B
1

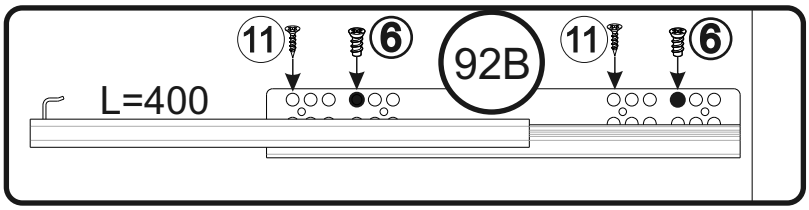
11
6
92B
L=400

1

2

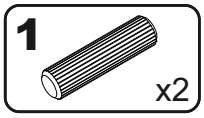
1
x2

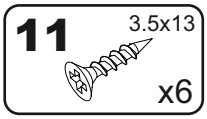
11
3.5x13
x6

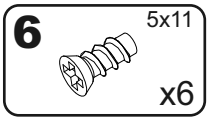
6
5x11
x6

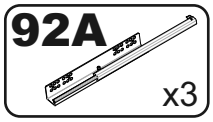
92A
x3

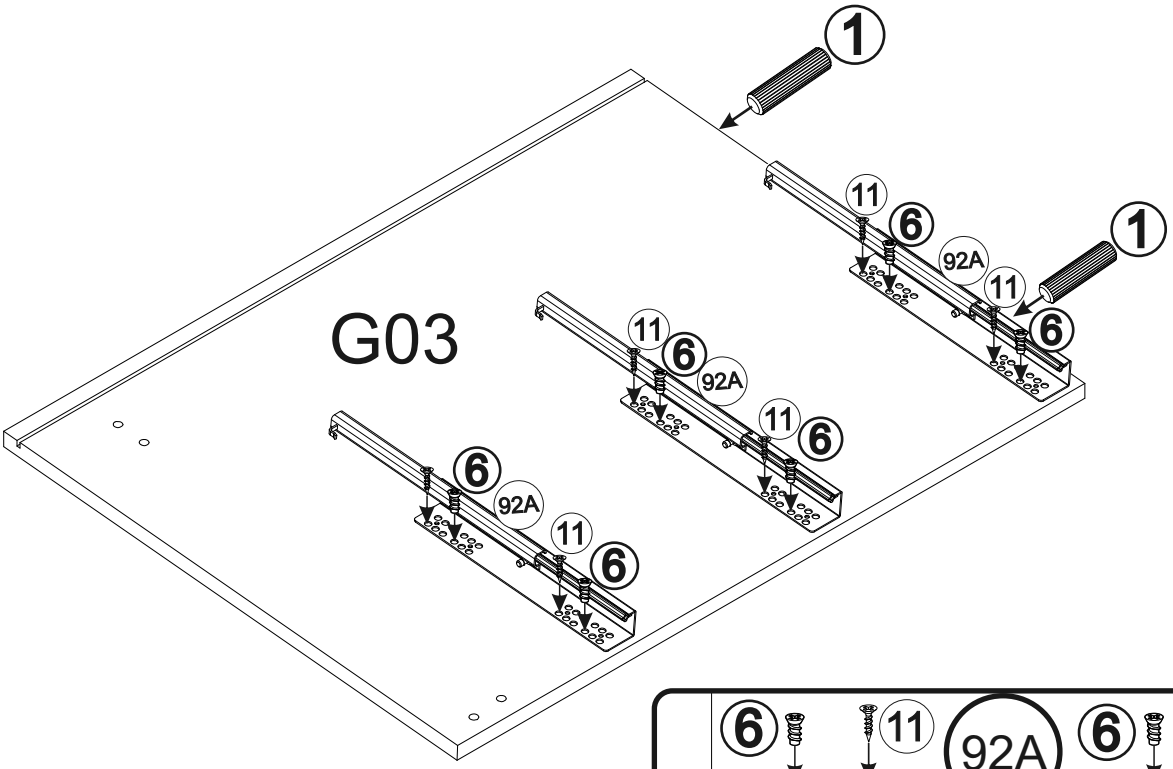
G03
1
11
6
92A

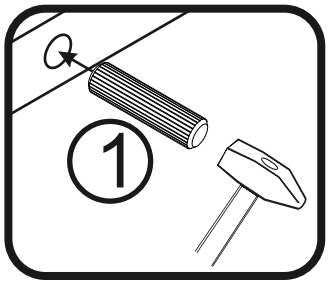
1

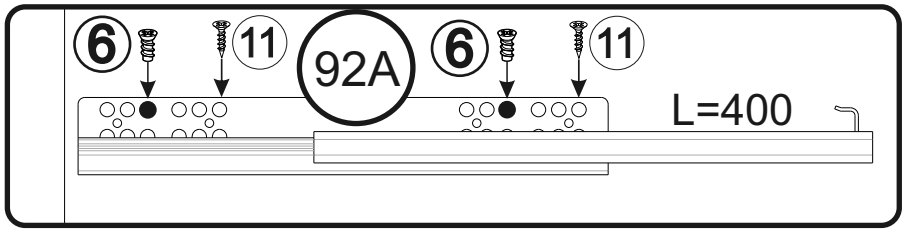
6
11
92A
L=400

3

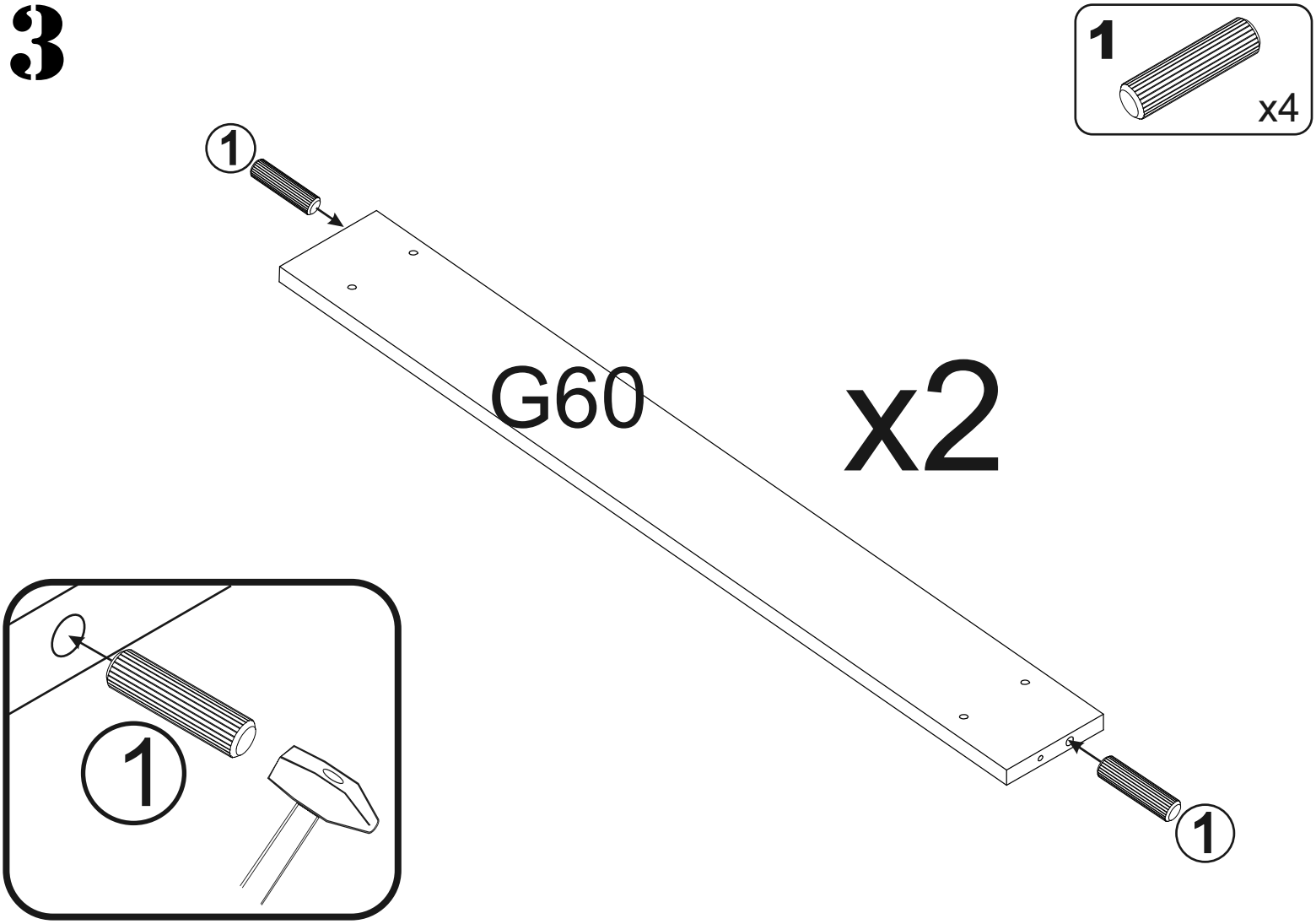

4

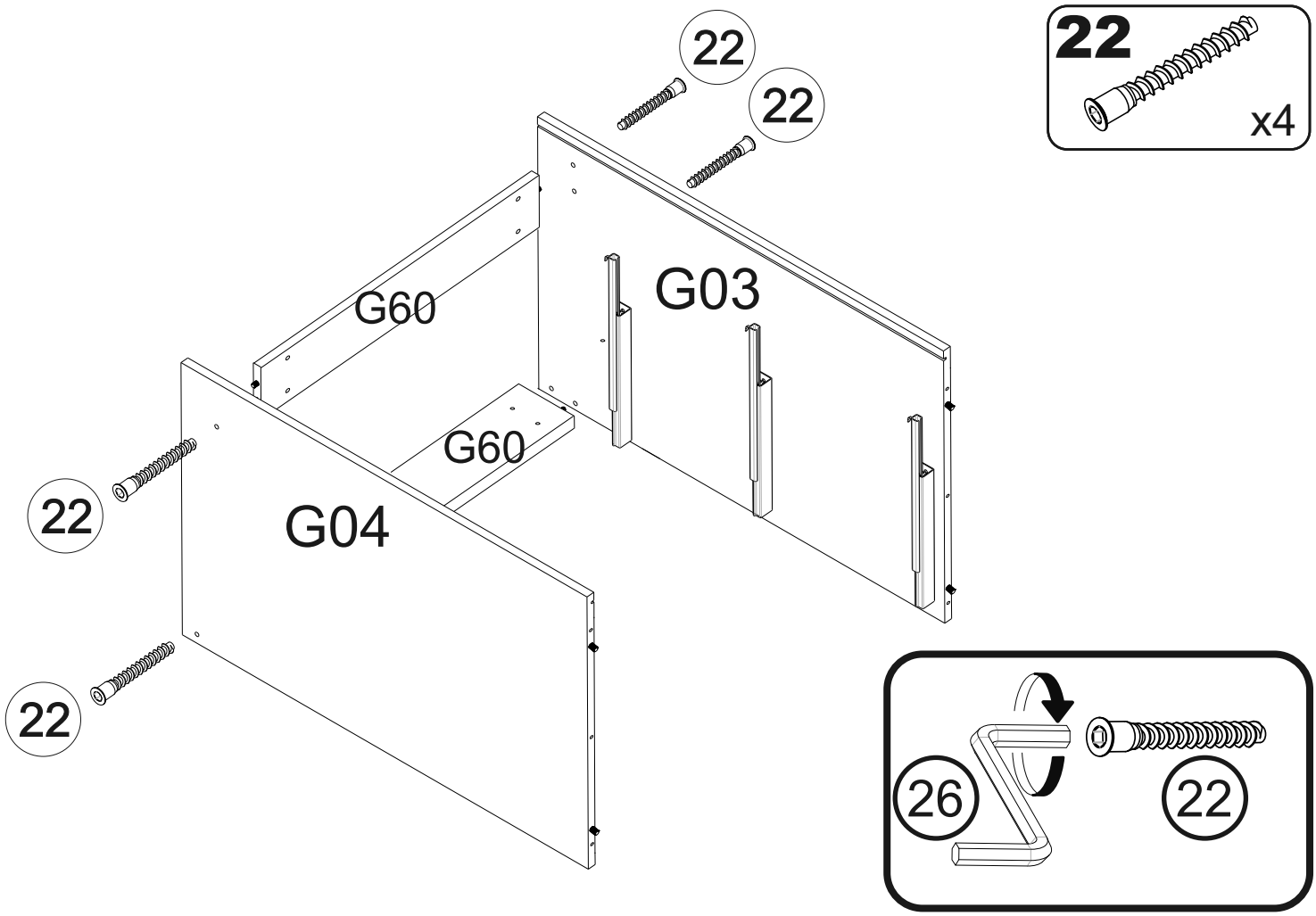

5

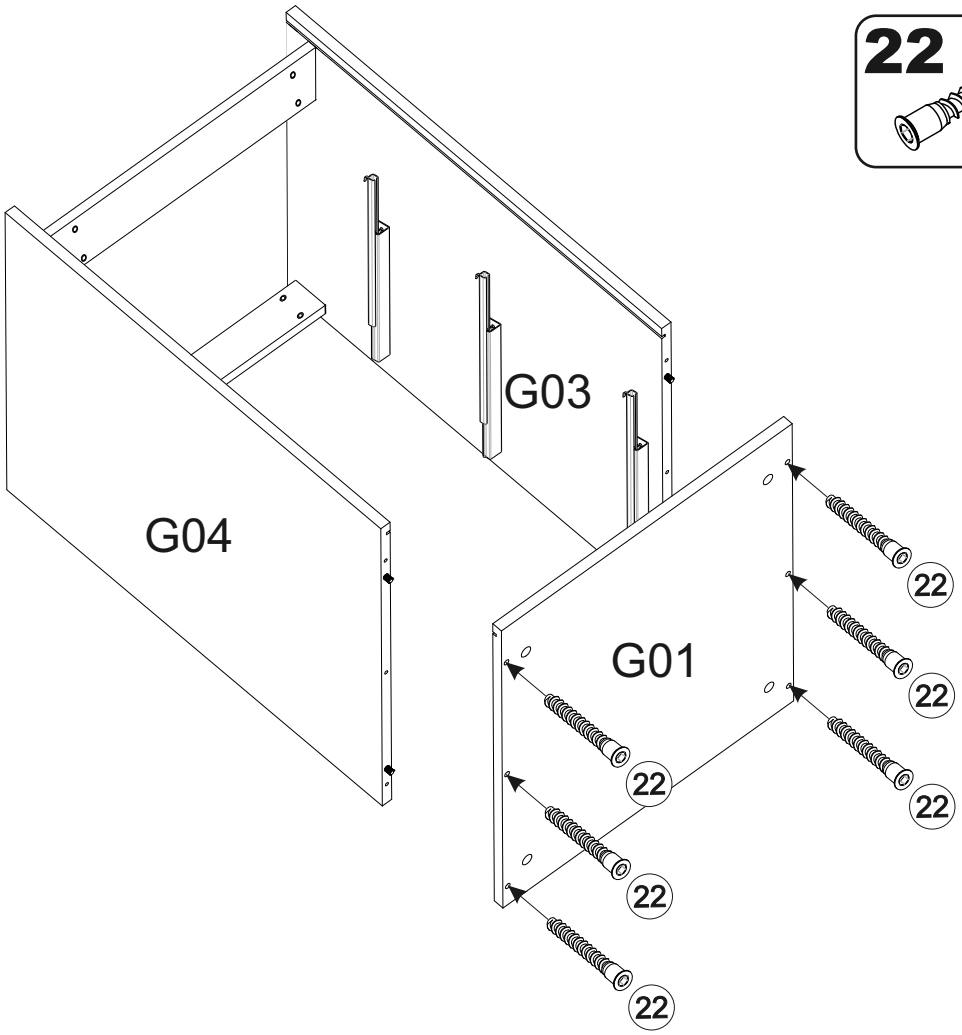
G04
G03
G01
22
22
22
22
22
22

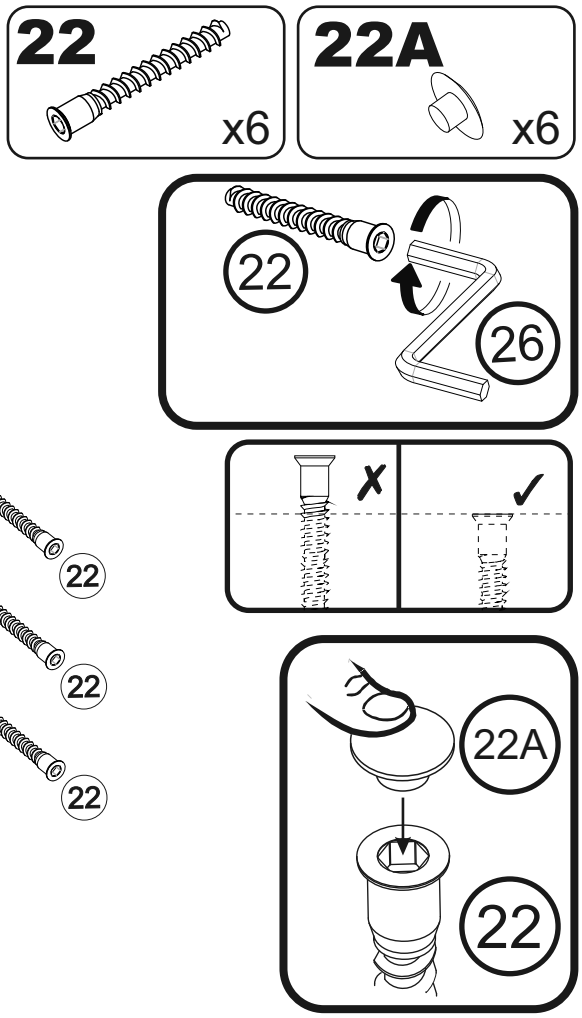
22
x6
22A
x6
22
26
✗
✓
22A
22

6

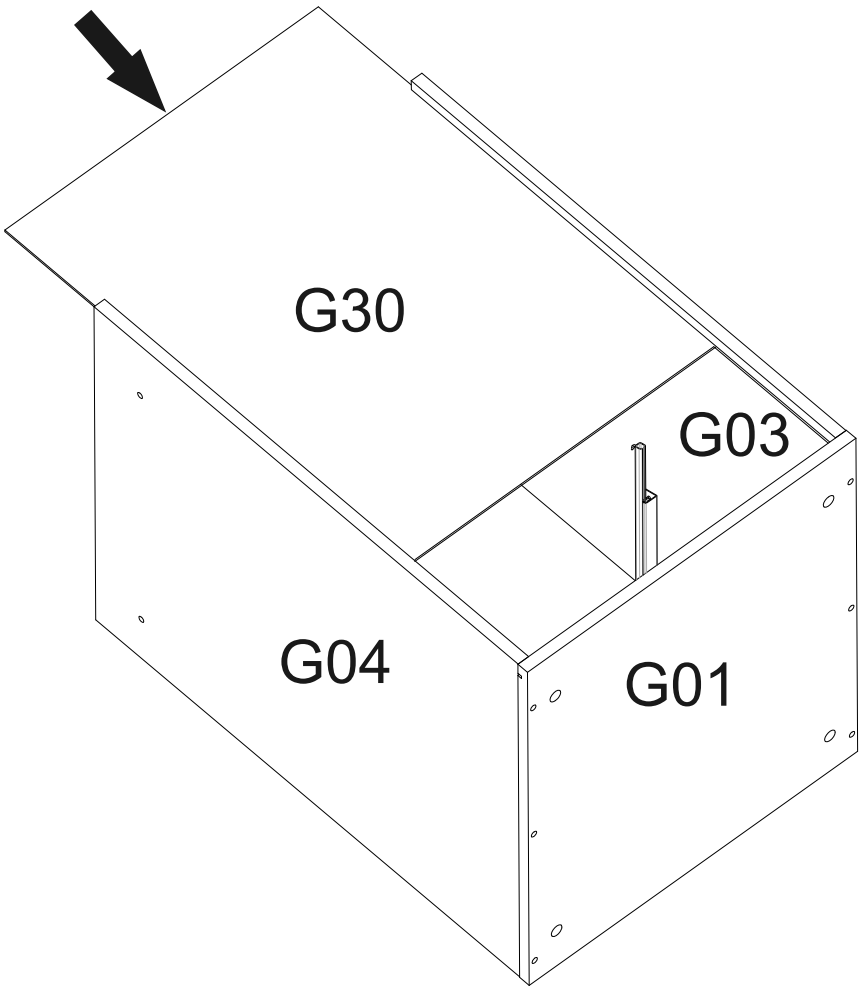
G30
G03
G04
G01

7

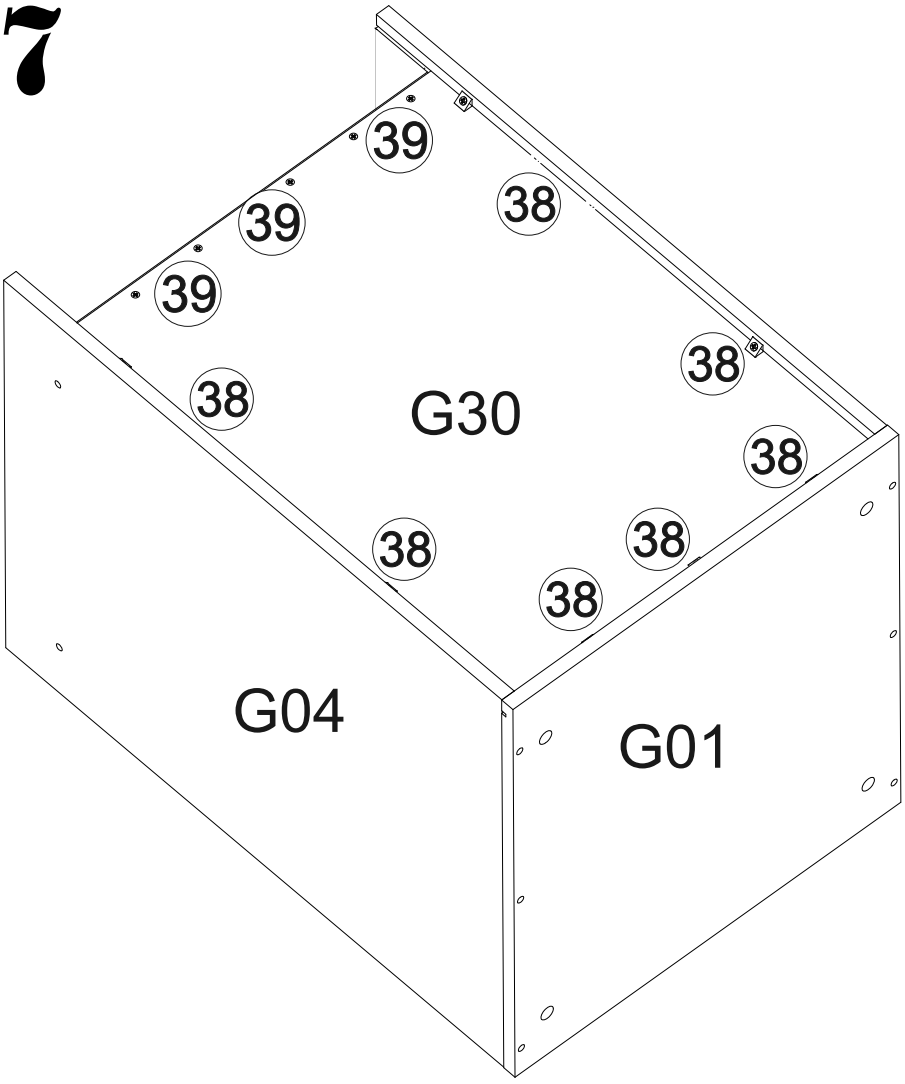
39
39
39
38
38
38
38
38
38
38
G30
G04
G01

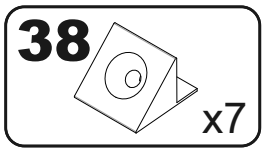
38
x7

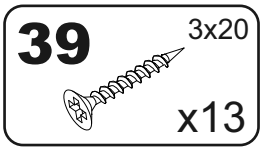
39
3x20
x13

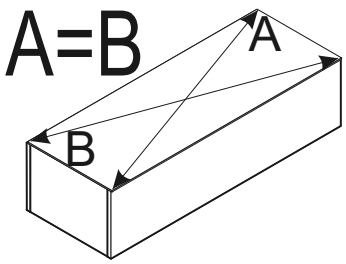
A=B
A
B

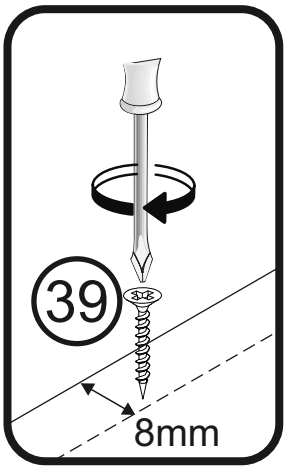
39
8mm

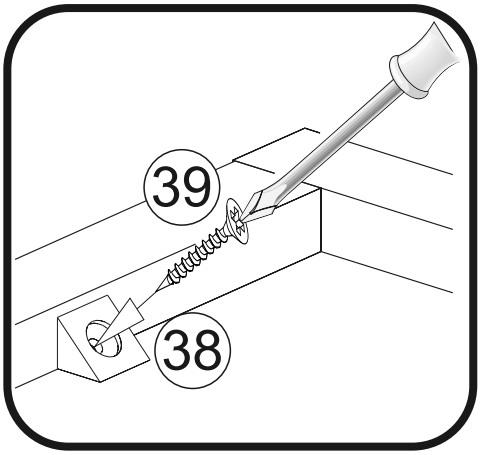
39
38

8

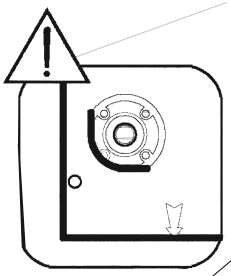

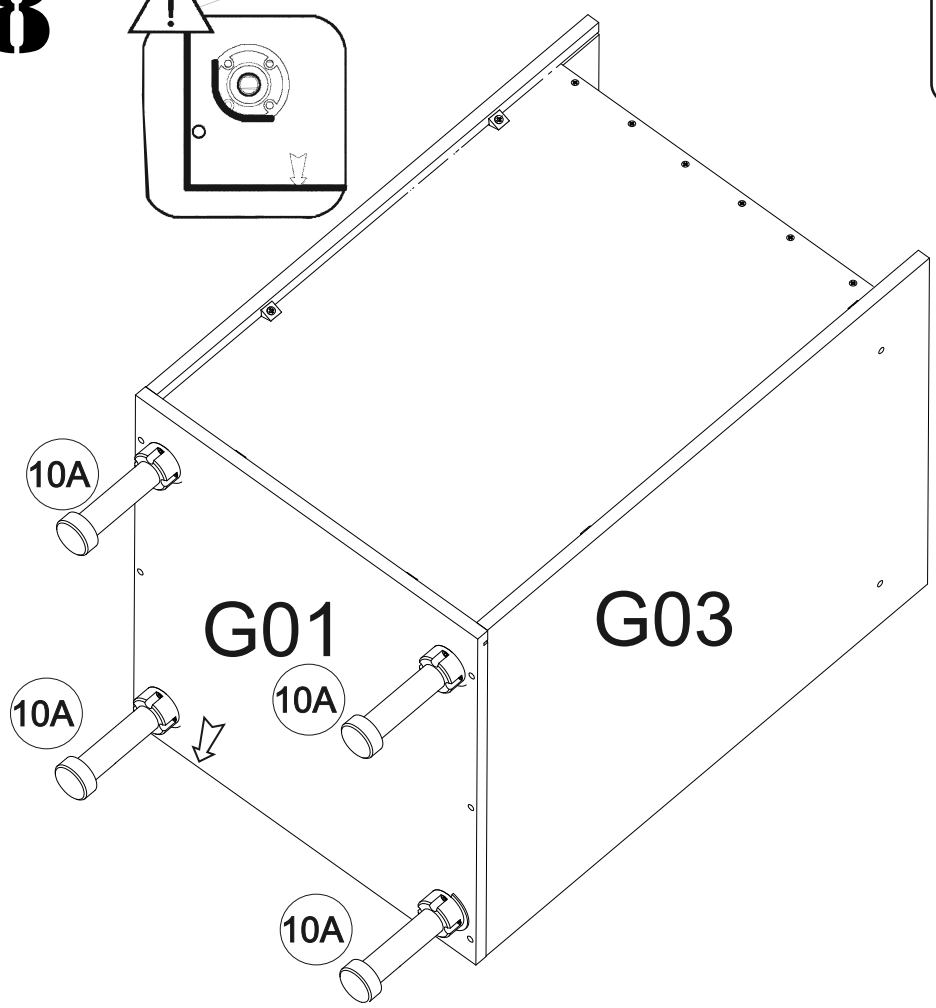
10A
10A
10A
10A
G01
G03

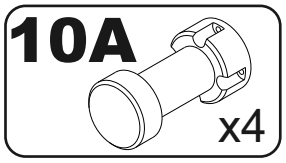
10A
x4

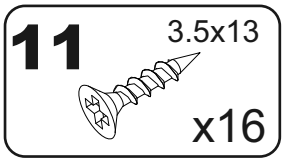
11
3.5x13
x16

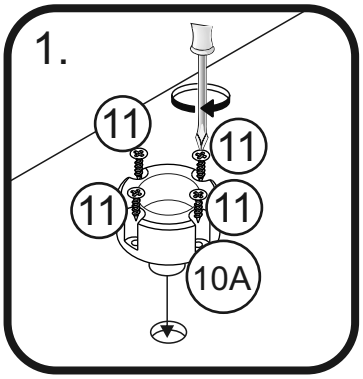
1.
11
11
11
11
10A

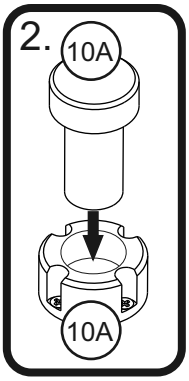
2.
10A
10A

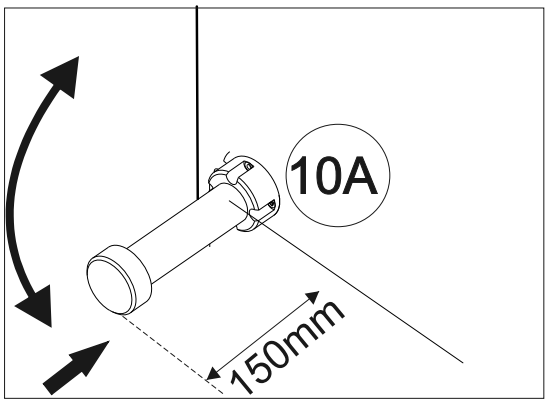
10A
150mm

9

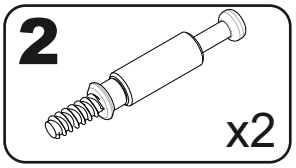
2
x2

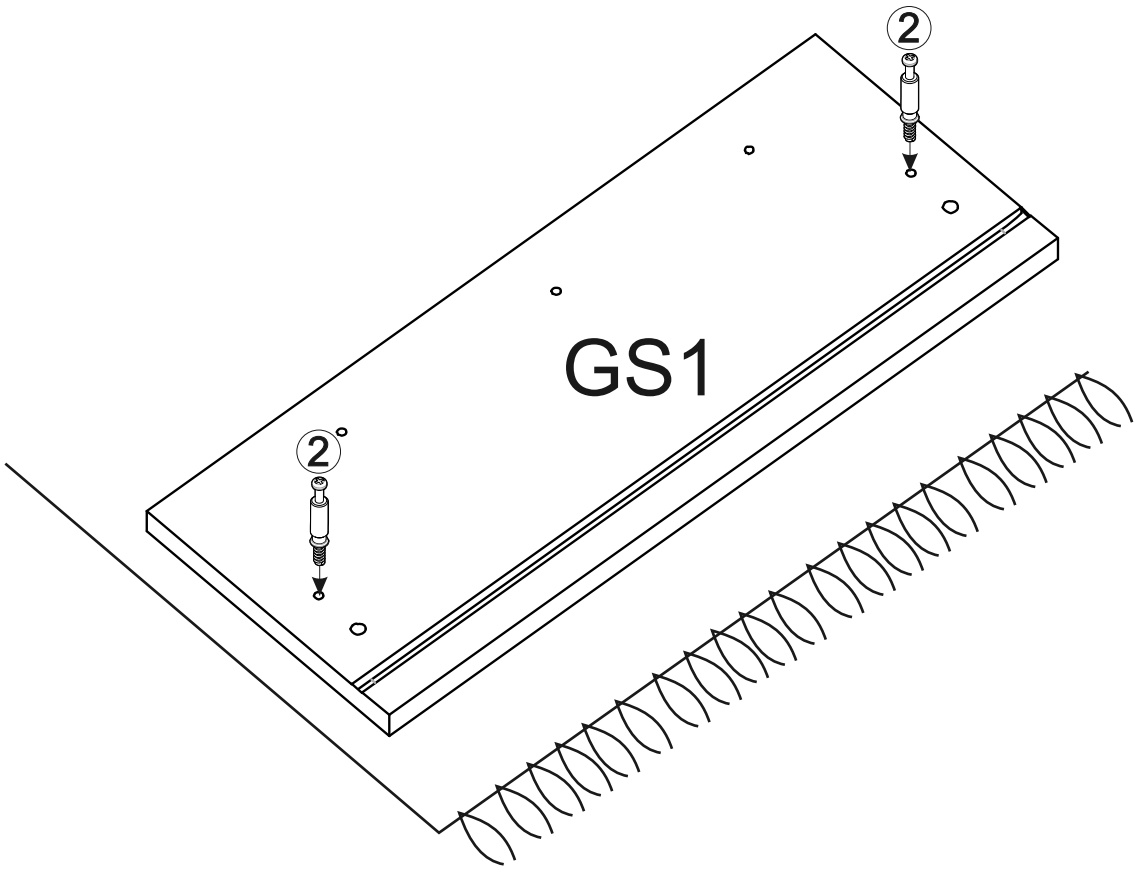
2
GS1
2

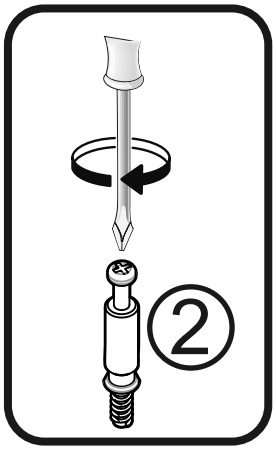
2

10

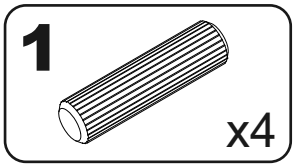
1
x4

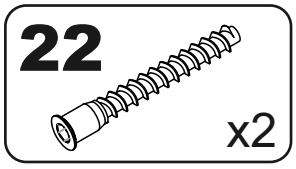
22
x2

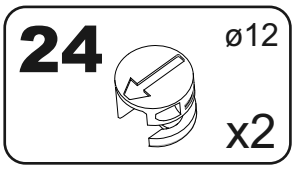
24
ø12
x2

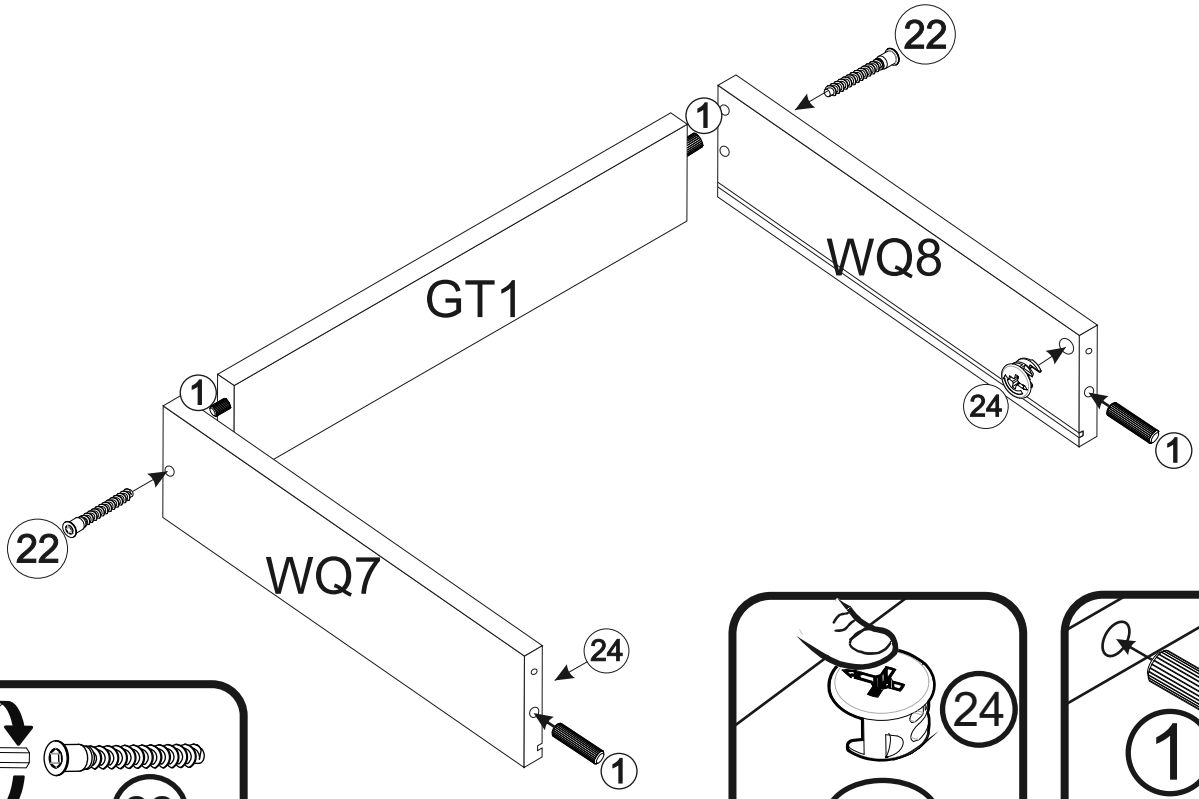
22
1
GT1
WQ8
1
24
1
22
WQ7
24
1

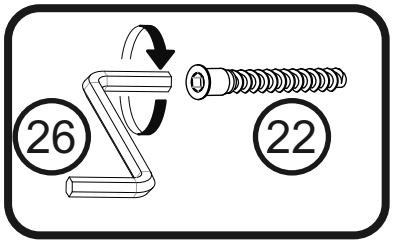
26
22

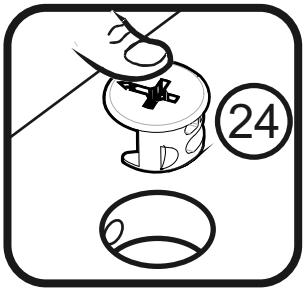
24

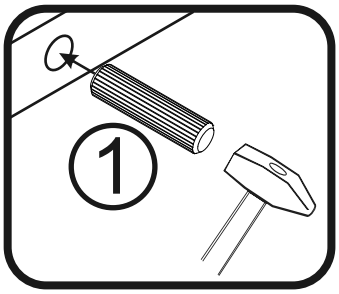
1

11

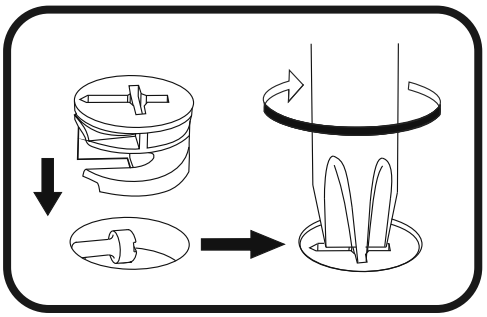

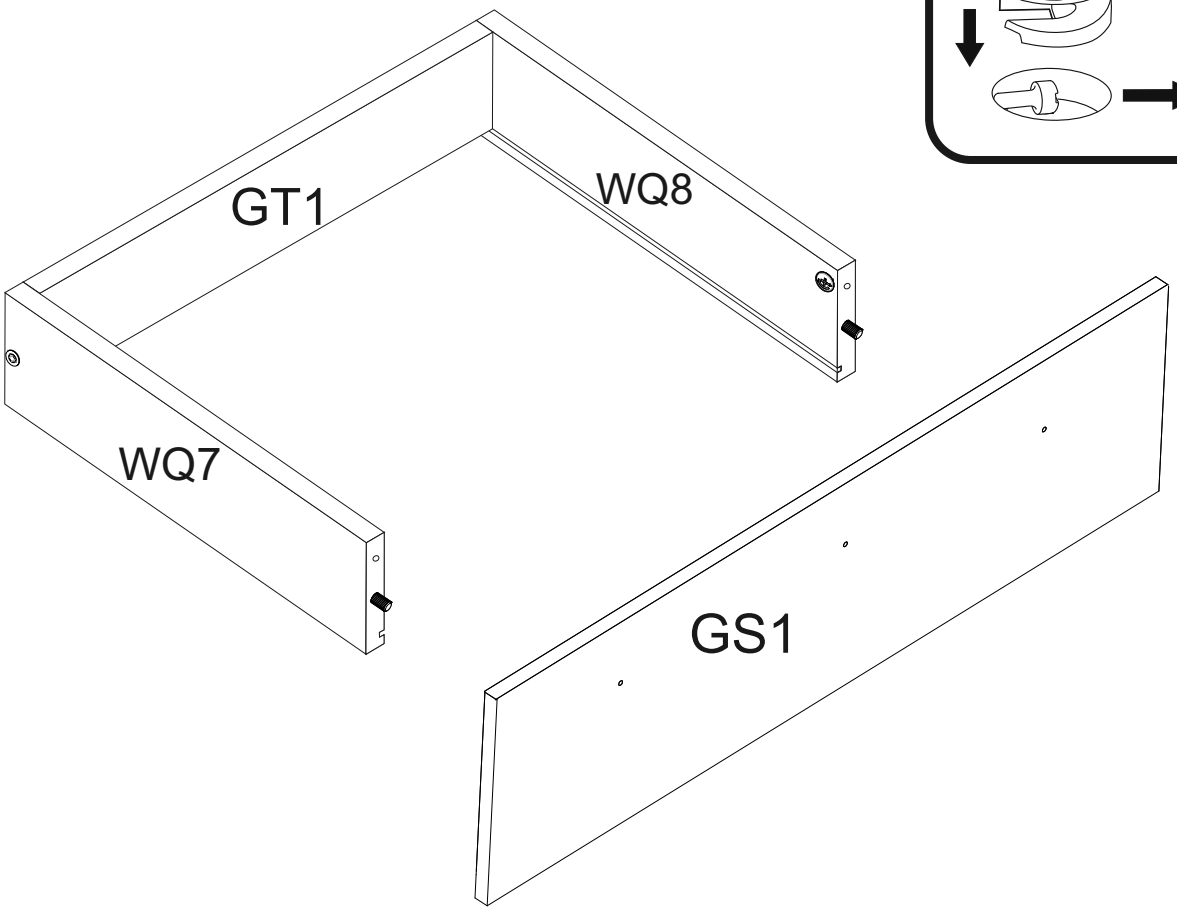
GT1
WQ8
WQ7
GS1

12

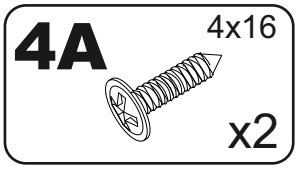
4A
4x16
x2

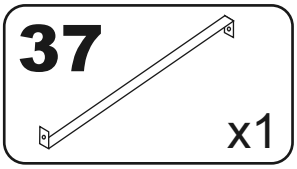
37
x1

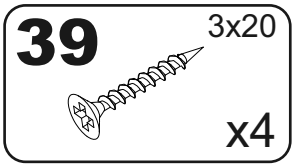
39
3x20
x4

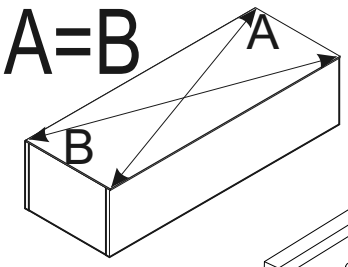
A=B
A
B

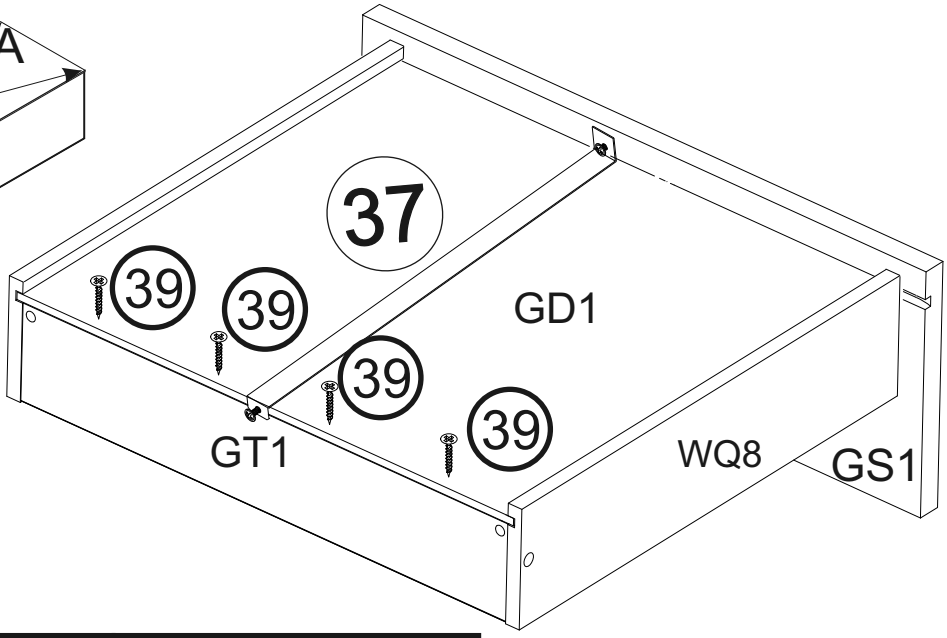
37
39
39
39
39
GD1
GT1
WQ8
GS1

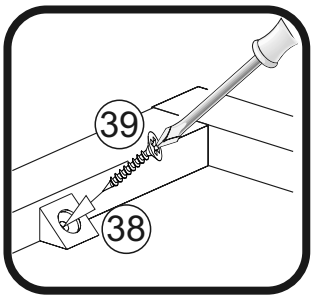
39
38

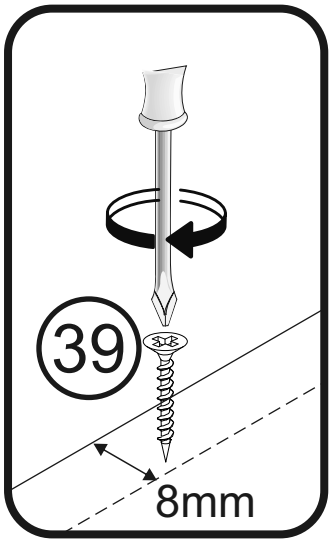
39
8mm

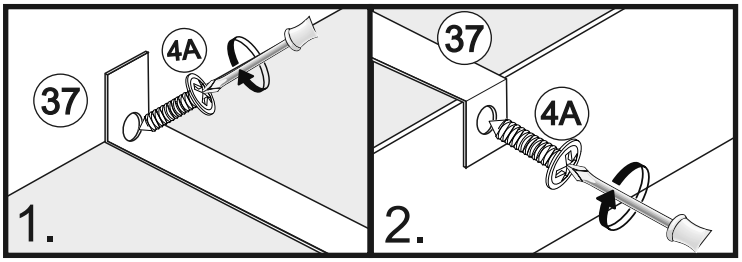
37
4A
1.
37
4A
2.

13

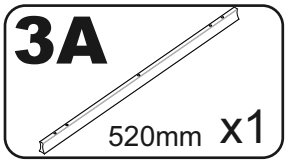

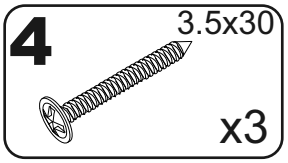

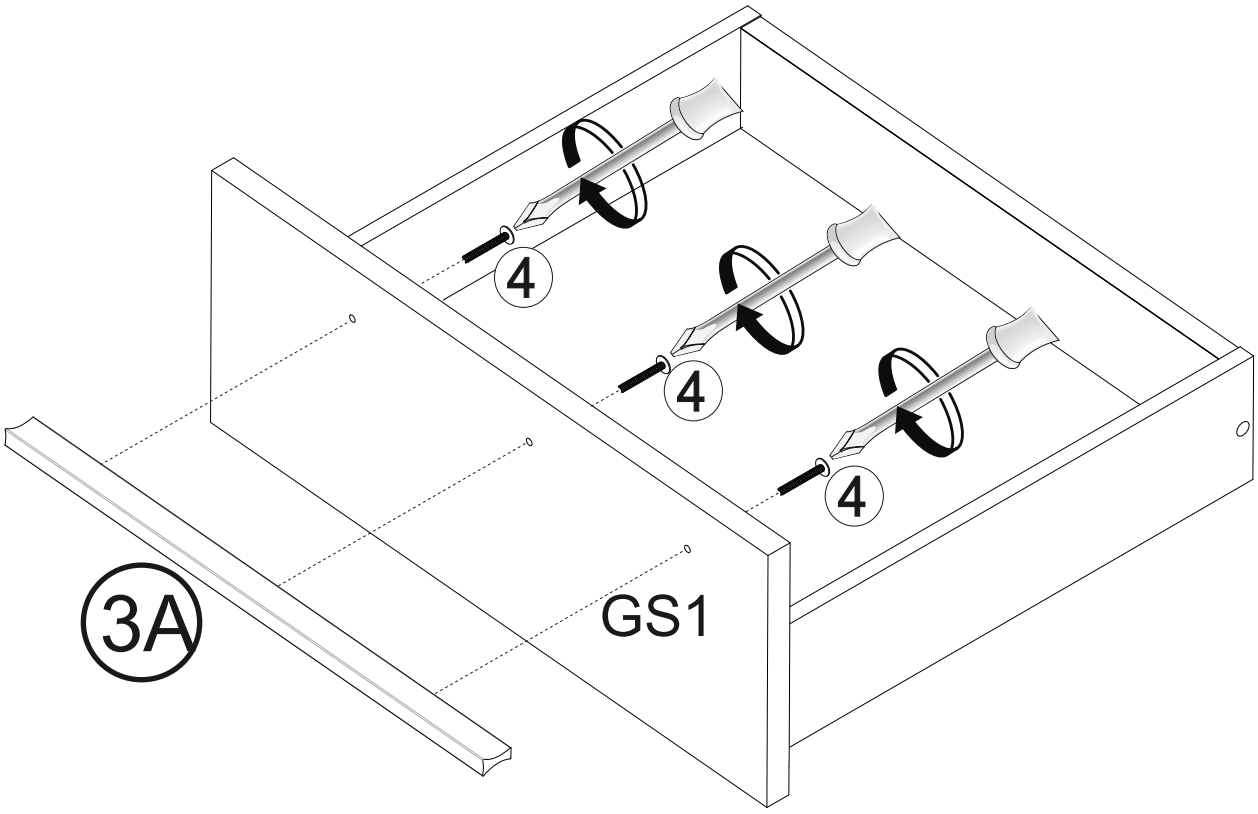

14

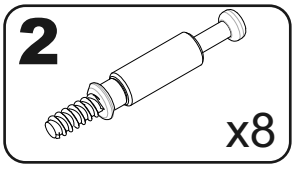

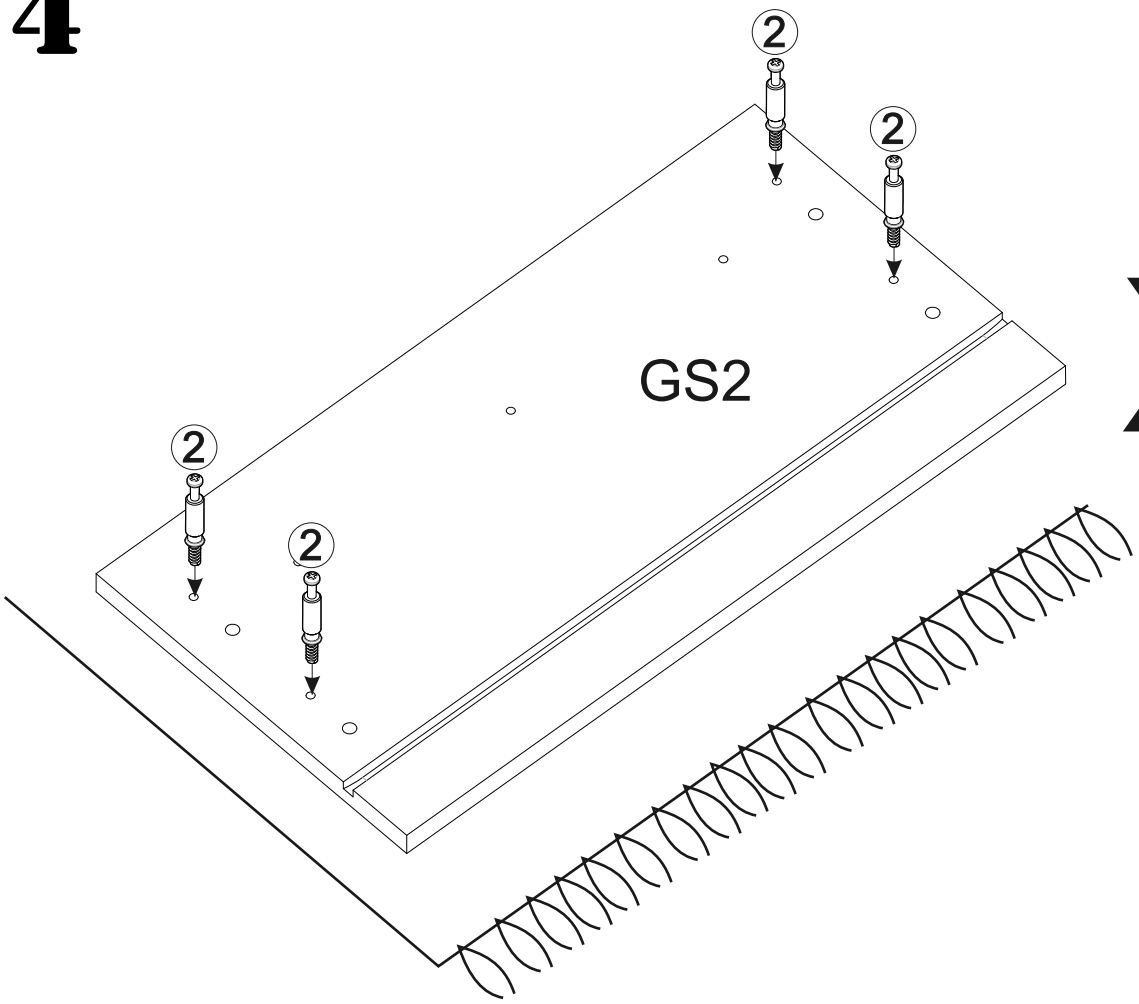

x2

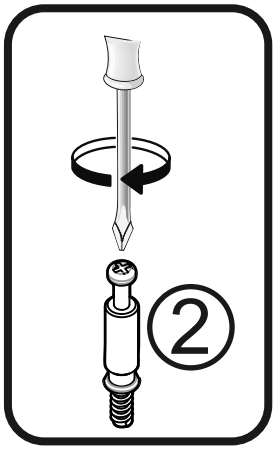

15

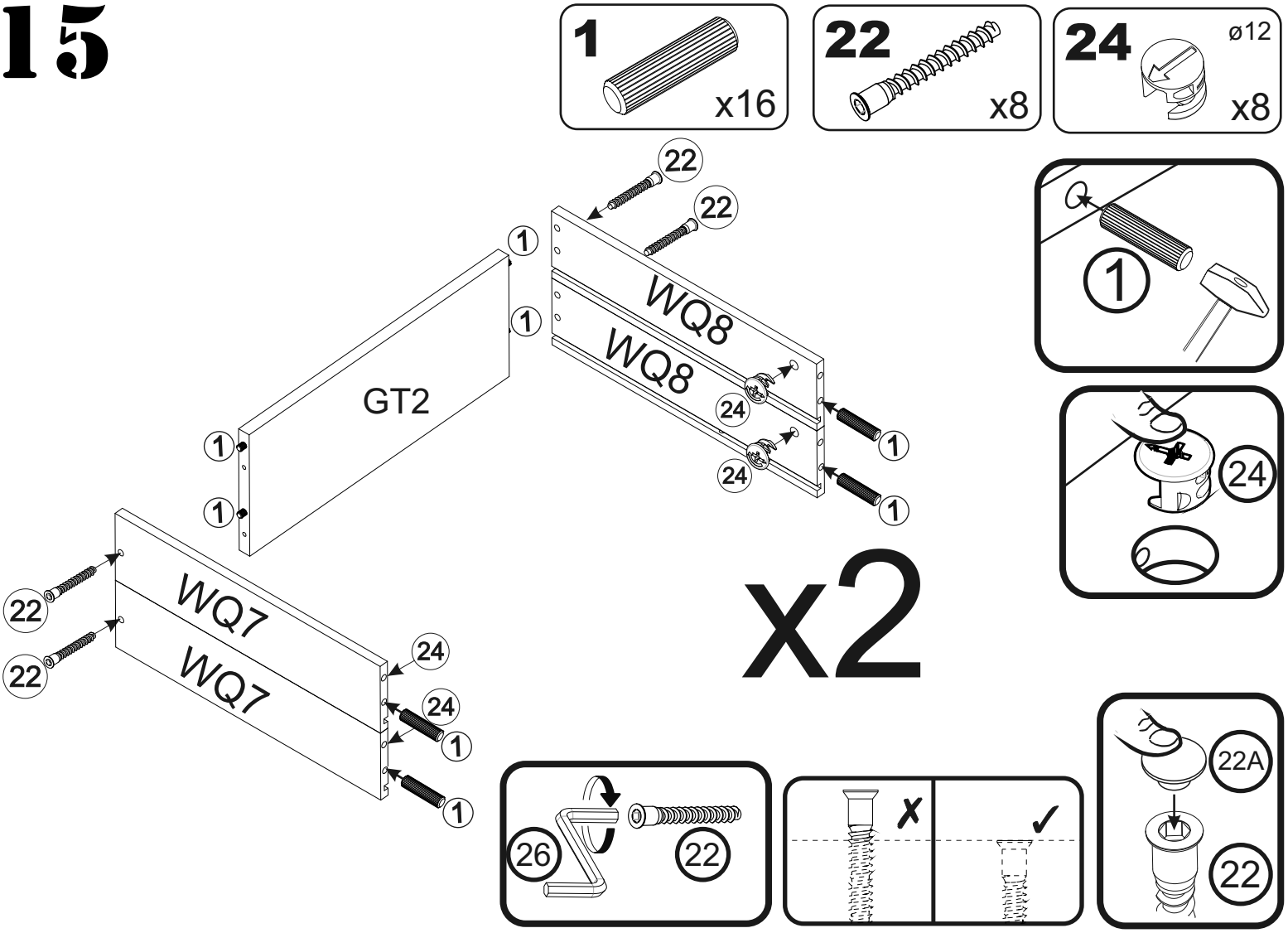
1
x16
22
x8
24
ø12
x8
22
22
1
1
WQ8
WQ8
GT2
24
24
1
1
1
1
1
1
22
22
WQ7
WQ7
24
24
1
1
x2
26
22
✗
✓
22A
22

16

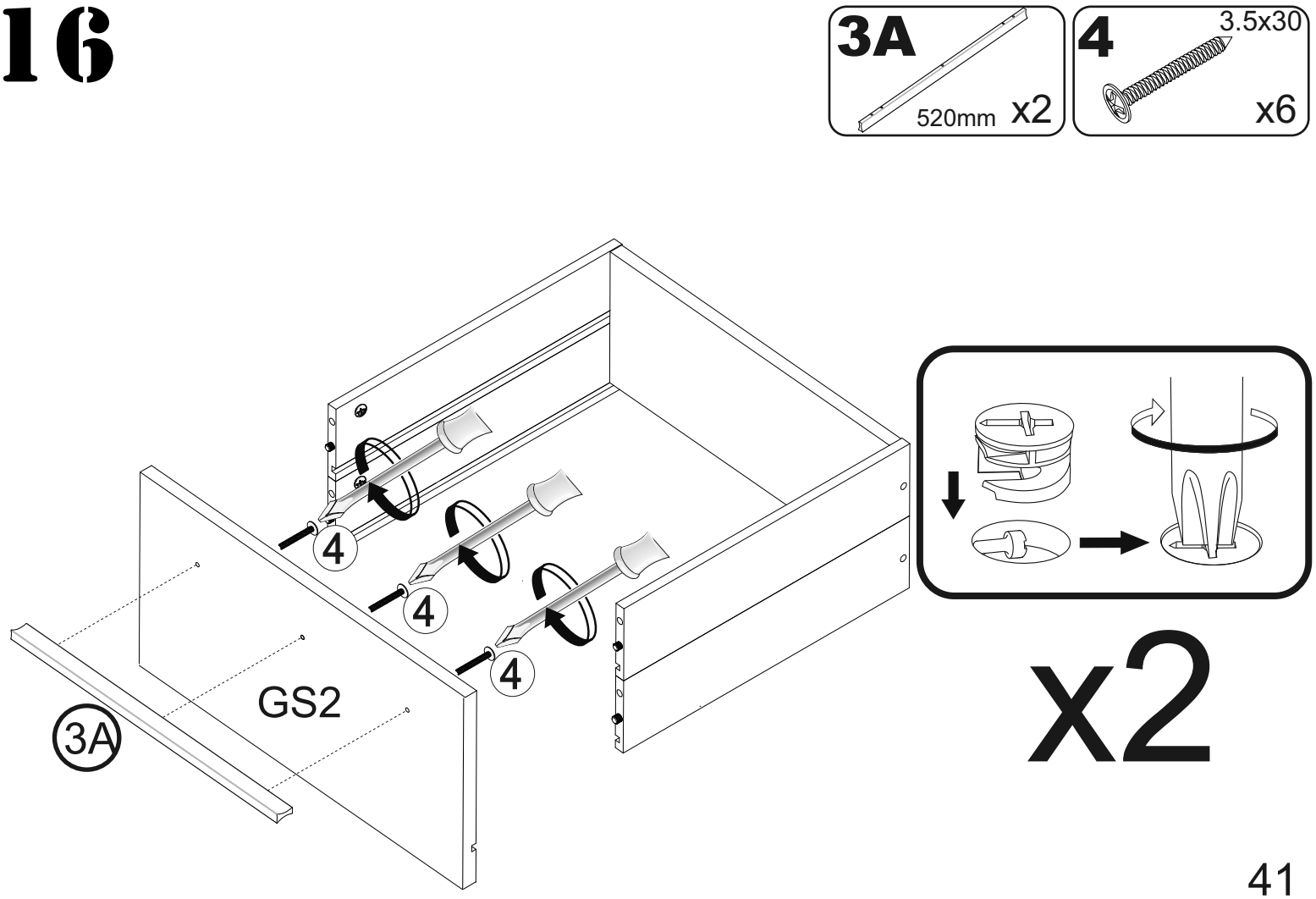
3A
520mm
x2
4
3.5x30
x6
4
4
4
GS2
3A
x2

17

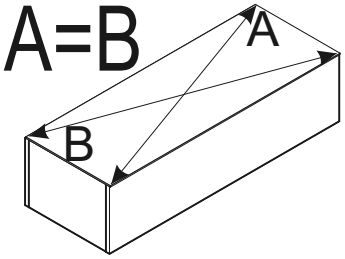
A=B
A
B

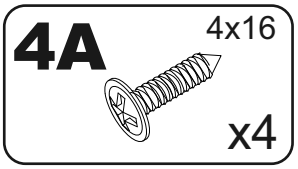
4A
4x16
x4

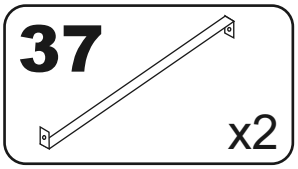
37
x2

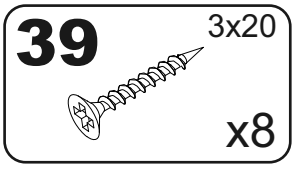
39
3x20
x8

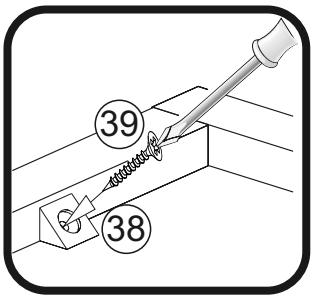
39
38

x2

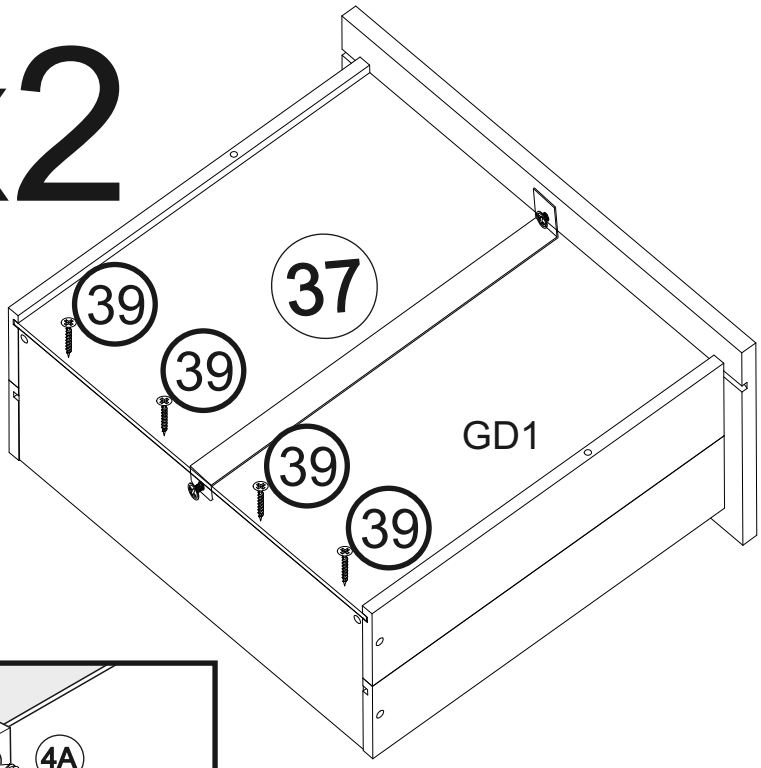
39
37
39
GD1
39
39

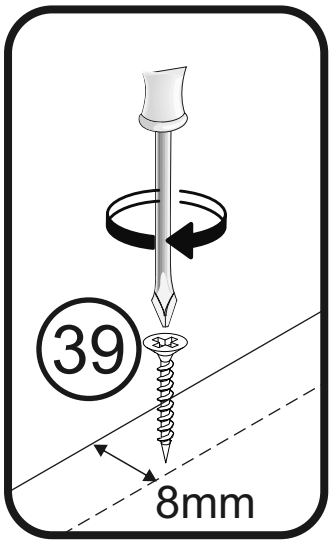
39
8mm

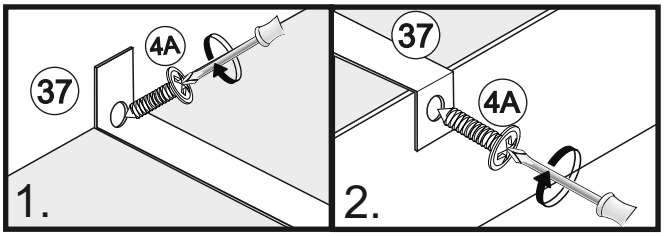
37
4A
1.
37
4A
2.

18

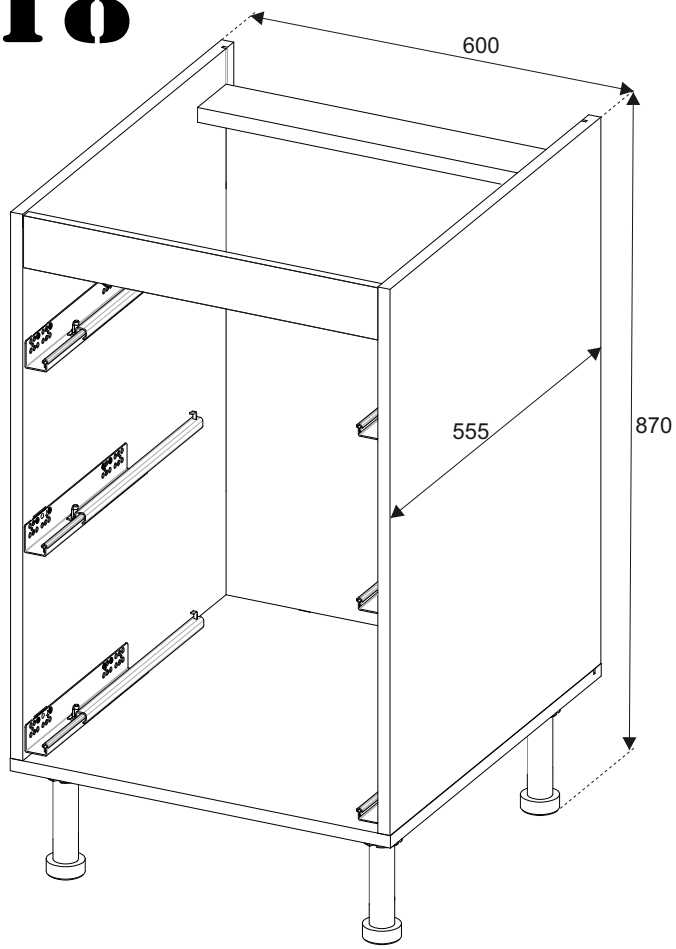
600
555
870

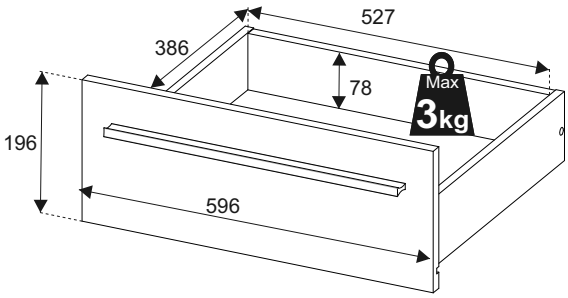
527
386
78
Max
3kg
196
596

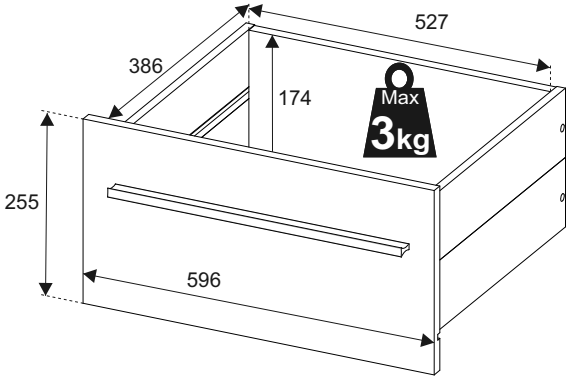
527
386
174
Max
3kg
255
596

x2

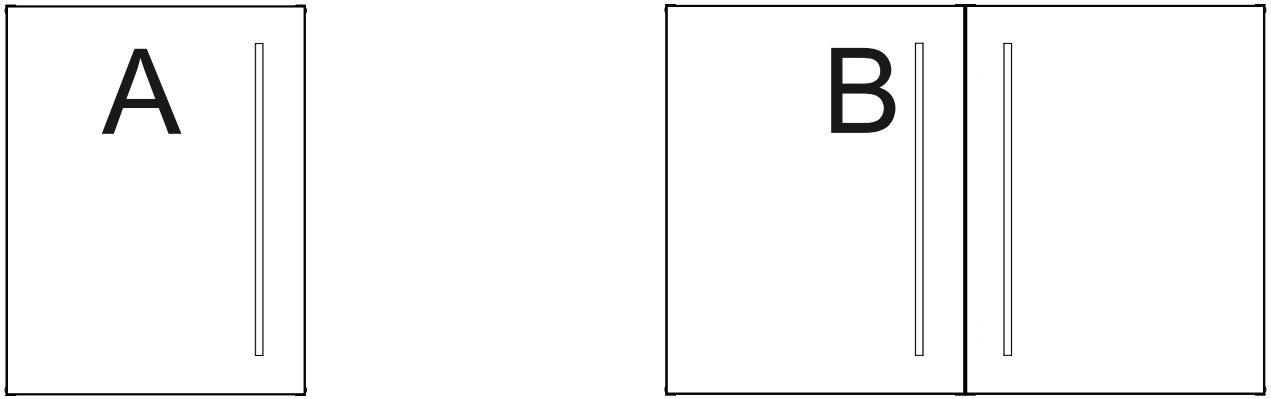
A
B

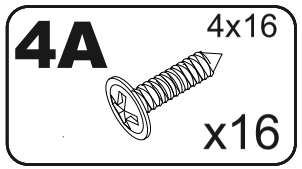
4A
4x16
x16

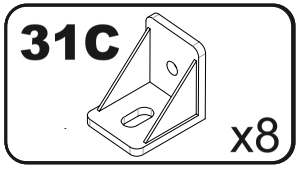
31C
x8

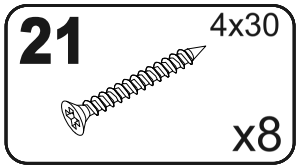
21
4x30
x8

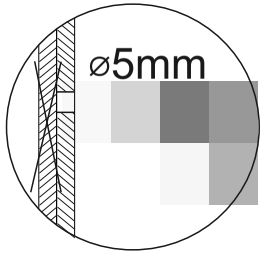
ø5mm

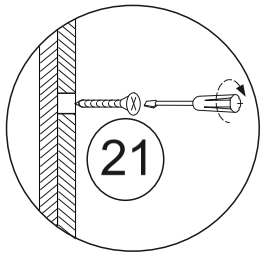
21

Z01

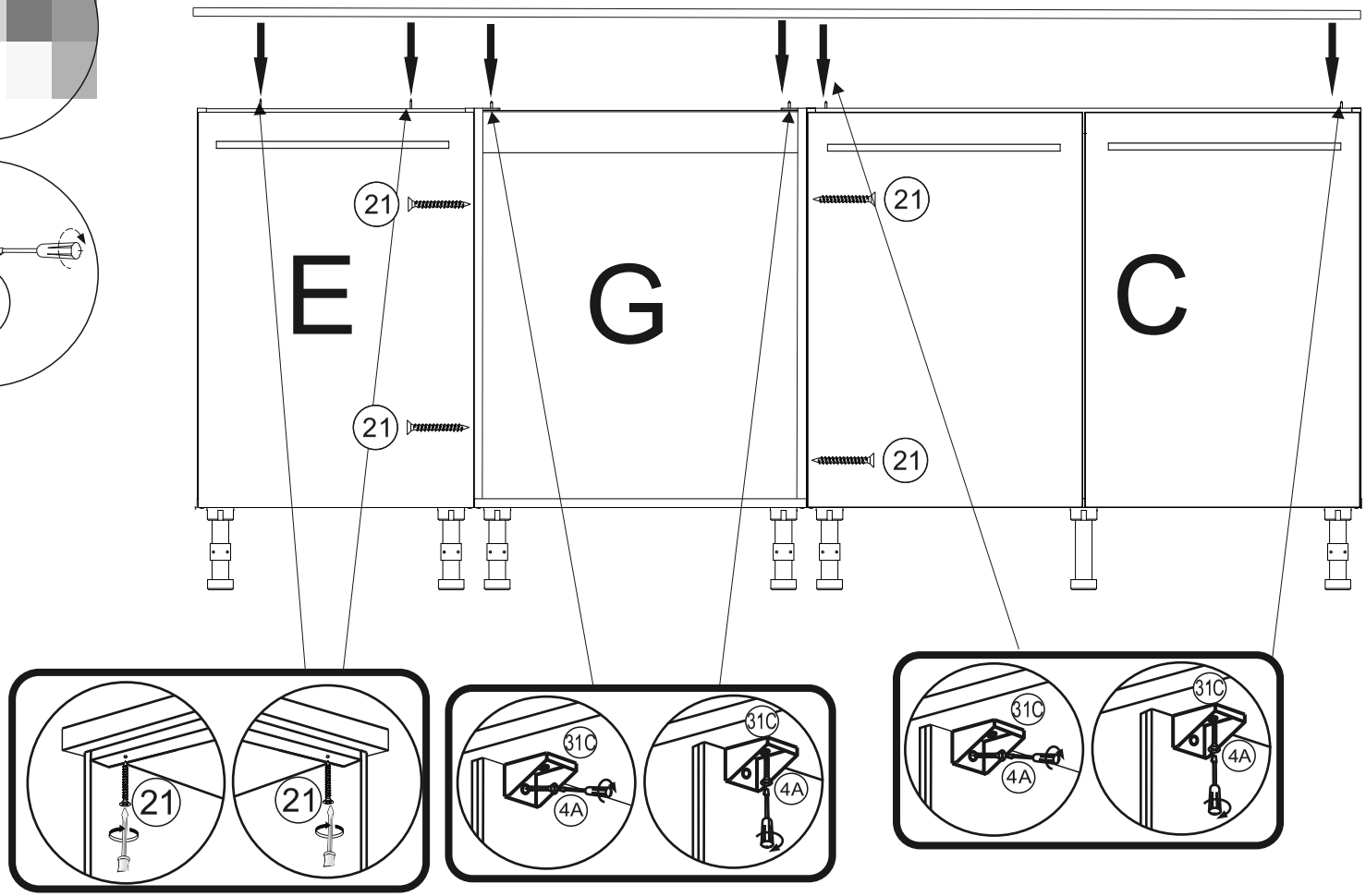
E
G
C
21
21
21
21
21
21
31C
4A
31C
4A
31C
4A
31C
4A

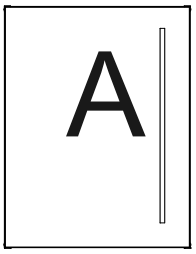

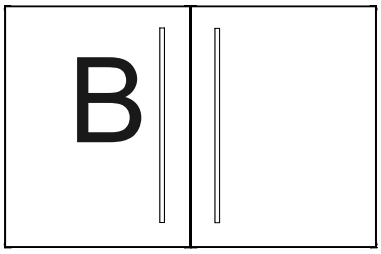

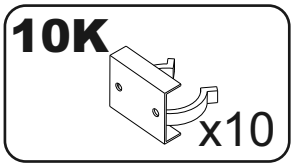

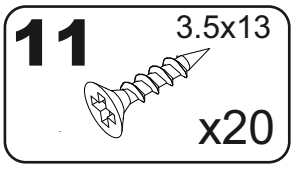

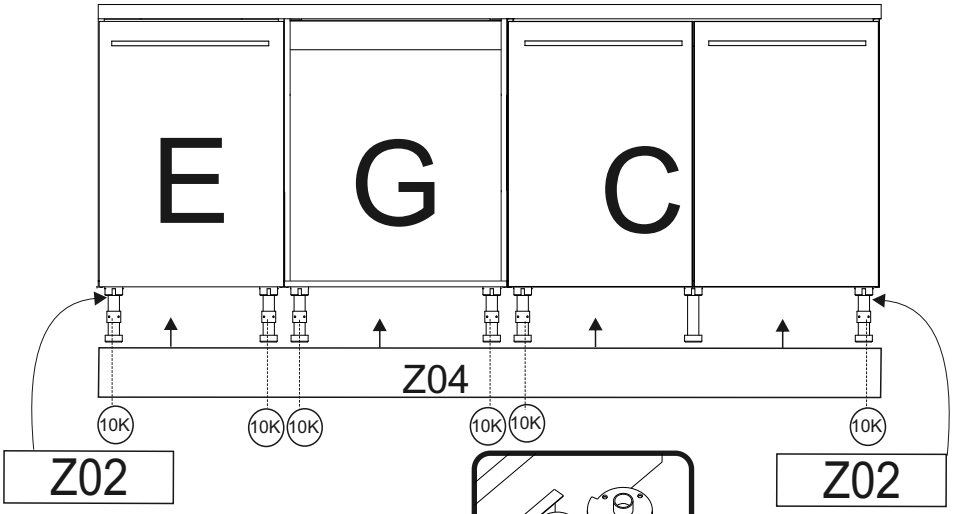

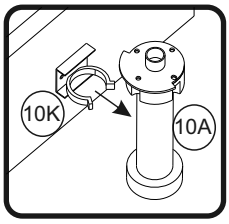

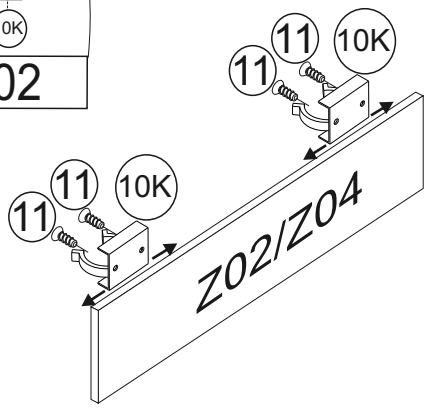

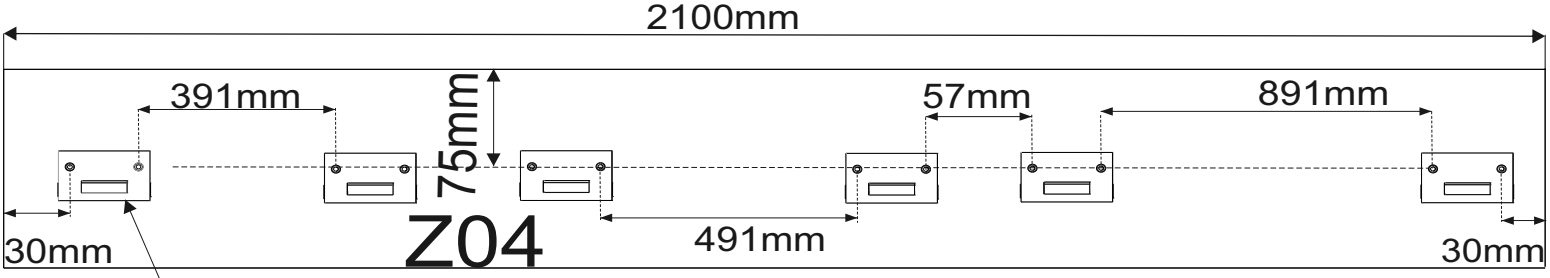

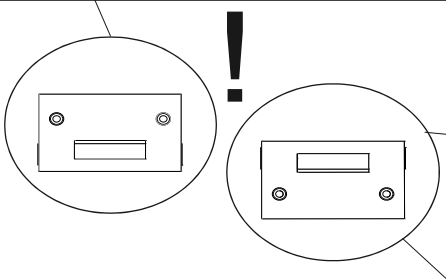

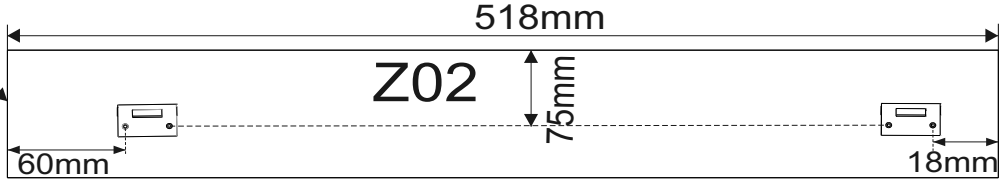

A	B_(mm)	C_(mm)	D_(mm)	E	F
Z01	2102	600	38	1	6|6
Z02	518	150	16	2	6|6
Z04	2100	150	16	1	6|6

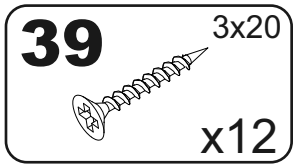
39
3x20
x12

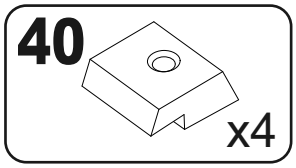
40
x4

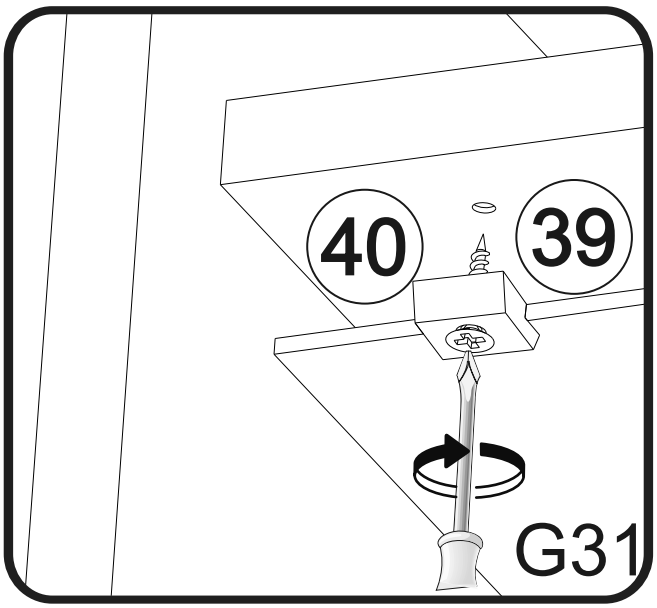
40
39
G31

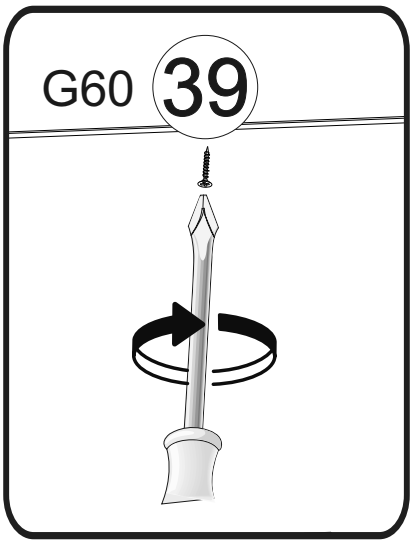
G60
39

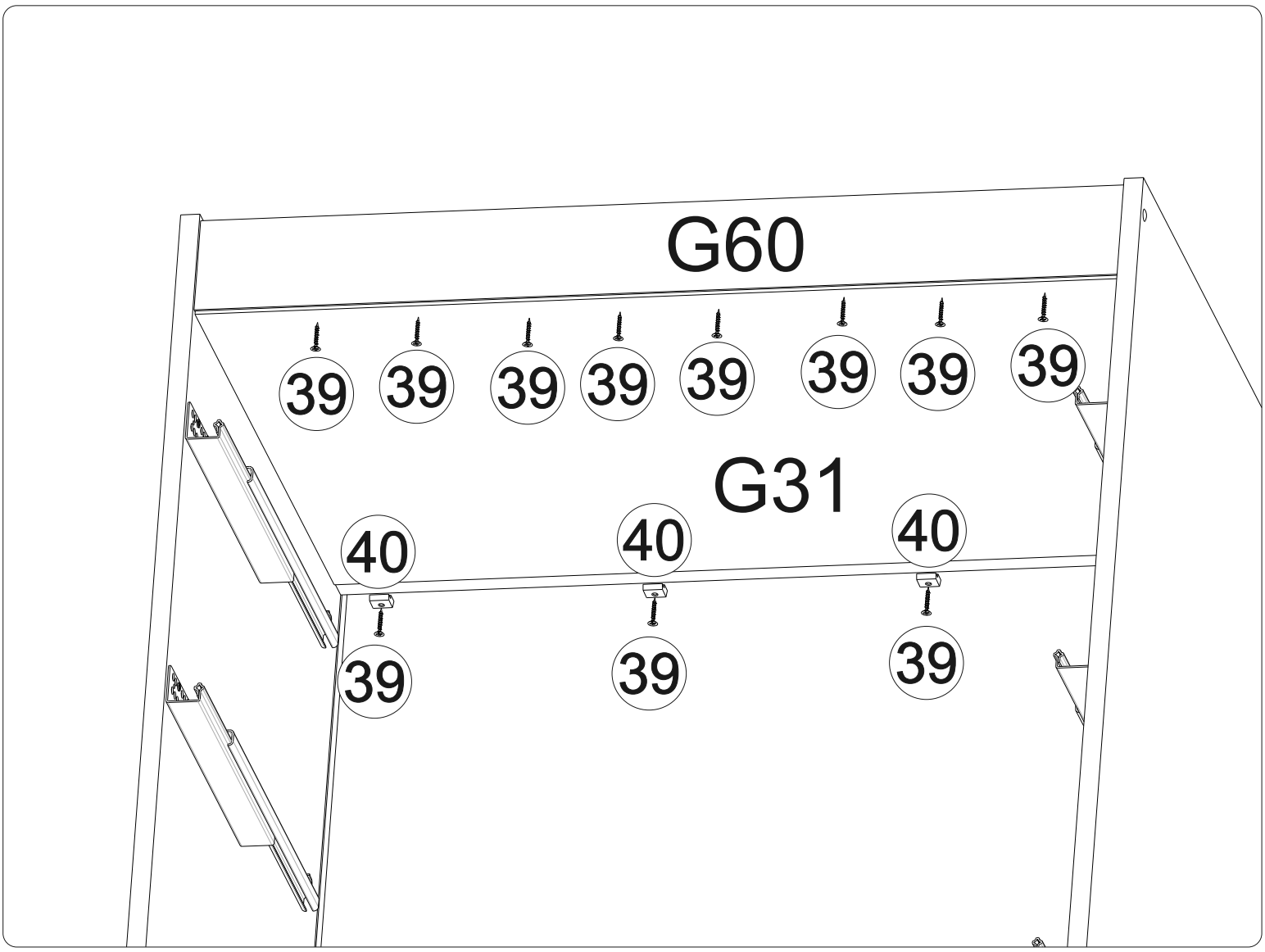
G60
39
39
39
39
39
39
39
39
G31
40
40
40
39
39
39

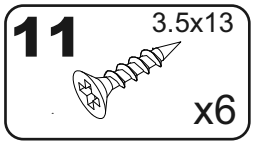
11
3.5x13
x6

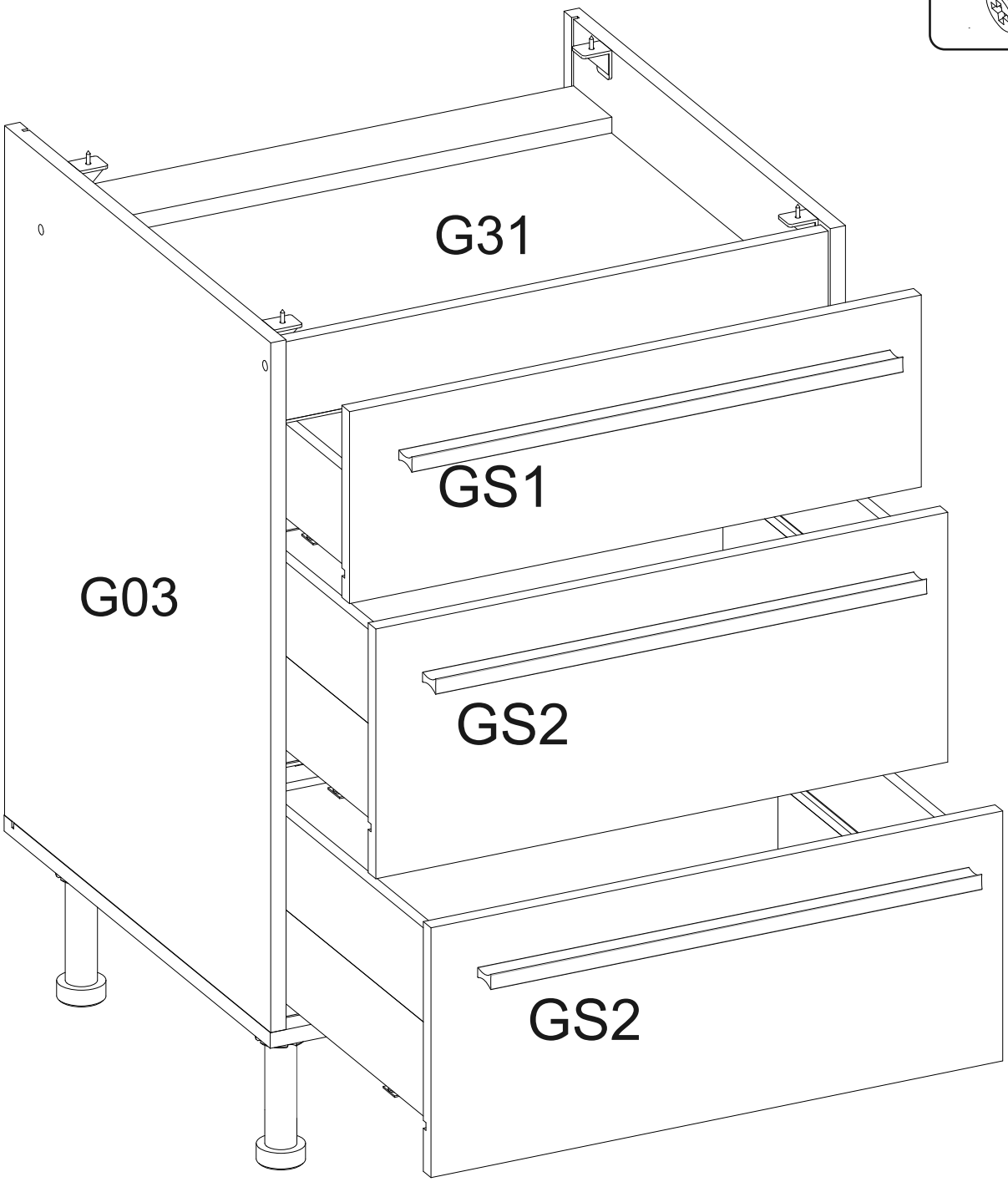
G31
GS1
G03
GS2
GS2

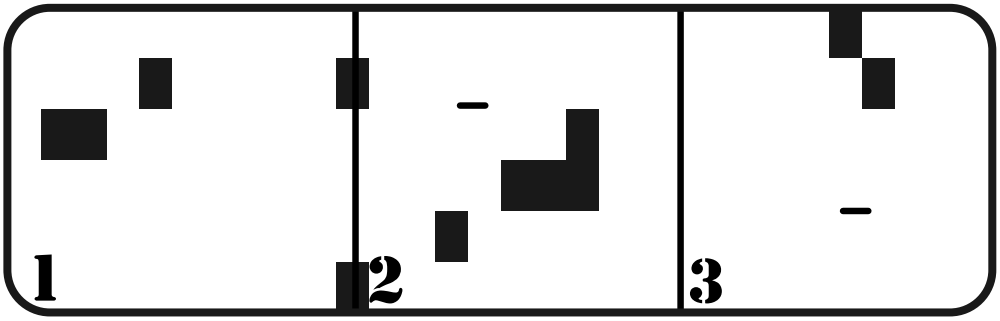
1
2
3

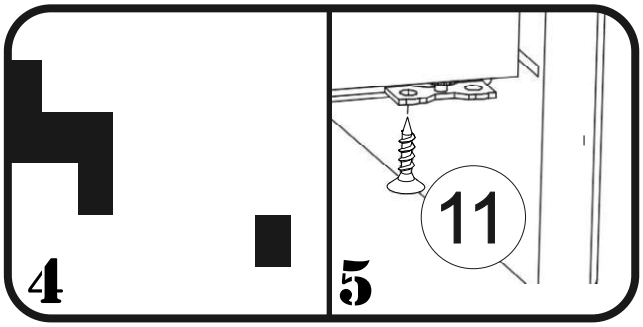
4
5
11

Allgemeine Hinweise

Die Montage einer Einbauküche sollte von entsprechend geschulten Fachkräften durchgeführt werden. Vor der Montage müssen die Montagehinweise gelesen werden.
Spezielle, weiterführende Montageanleitungen und Hinweise liegen den Geräten, Spülen, Beleuchtungen und Sonderausstattungen bei und müssen zusätzlich beachtet werden.
Für die Befestigung von Wandhängeelemente gilt:

Wir legen kein Befestigungsmaterial bei. Bitte prüfen Sie die gegebene Wandbeschaffenheit und wenden Sie sich an den örtlichen Fachhandel zum Erwerb der passenden Dübel / Haken / Aufhängeschienen / Schrauben
Für die Aufhängung können entweder Haken oder Aufhängeschienen verwendet werden.

Die Hängeschränke können bei korrekter Montage mit ca. 40 kg belastet werden. Achten Sie auf eine gleichmäßige Lastverteilung
Bei Nichtbeachtung der Montagehinweise können wir entstandene Schäden keine Haftung übernehmen
Achten Sie darauf bei Einzelschränken, oder der gesamten Küchenzeile eine Kippsicherung anzubringen
Sanitär- und Elektroinstallationen dürfen nur von einer entsprechenden Fachkraft vorgenommen werden
Vor Bohrarbeiten muss geprüft werden, dass an der Stelle des Bohrens keine Leitungen für Gas, Wasser, Strom, Heizung oder Abflüsse verlegt wurden
Es dürfen keine verändernden Manipulationen am Zubehör oder an Elektrogeräten vorgenommen werden. Dies gilt insbesondere für Befestigungsbohrungen.
Überprüfen Sie vor der Montage ob alle Anschlüsse vorhanden sind und fachgerecht ausgeführt wurden
Die Küche beinhaltet verschluckbare Kleinteile. Kinder unter 3 Jahre nicht ohne Beaufsichtigung lassen

Empfohlenes Vorgehen bei der Küchenmontage:

Planen Sie den genauen Montageort unter Berücksichtigung Ihrer Sanitär- und Elektroanschlüsse
Prüfen Sie ob Ihr Kühl- Gefriergerät Lüftungsauslässe im Sockelbereich bzw. im Bereich der Arbeitsplatte benötigt
Erwerben Sie ggf. passende Lüftungsgitter im Fachhandel und schneiden Sie den Sockel bzw. die Arbeitsplatten gemäß den Anweisungen des Geräteherstellers aus.
Legen Sie fest, ob Sie die Türen mit Rechts- oder Linksanschlag montieren wollen

Montieren Sie zunächst die Unterschränke und richten Sie diese mit einer Wasserwaage aus.

Erst wenn alles exakt steht, verbinden Sie die einzelnen Schränke mit Schrauben. Damit dabei nichts verrutscht, empfehlen wir Ihnen dringend den Einsatz von zwei Schraubzwingen. Die Schrankoberflächen schützen Sie mit Zulagehölzern vor Eindrücken.
Ermitteln Sie durch exaktes Messen die Positionen der Bohrungen für die Hängebeschläge
Legen Sie die Arbeitsplatte auf die Korpusse, richten Sie sie aus, und fixieren Sie sie mit Zwingen. markieren Sie die Lage und -breite des Herdunterschranks.
Auf der Unterseite der Arbeitsplatte reißen Sie im markierten Bereich den Herdplattenausschnitt auf. Mitteln Sie sie aus, so dass die Spüle mittig im Unterschrank sitzt und vorne und hinten die Plattenrestbreite gleich wird.

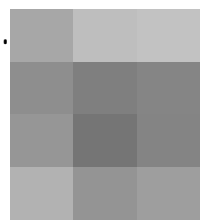

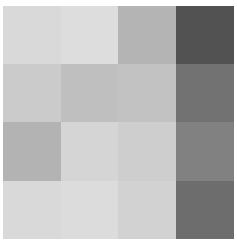

Empfohlenes Vorgehen bei der Küchenmontage:
Bohren Sie in den vier Ecken jeweils ein 10-mm-Loch zum leichteren Einsetzen der Stichsäge, und schneiden Sie den Herdausschnitt entlang Ihrer Risse aus. Arbeiten Sie immer von der Plattenunterseite, damit die Plattenoberfläche durch die Stichsäge nicht ausfasert. Schalten Sie dazu auch den Pendelhub an Ihrer Stichsäge, sofern vorhanden, aus.
Zum Schutz der Holzteile können Sie rundum die Sockelteile eine Silikonnaht ziehen

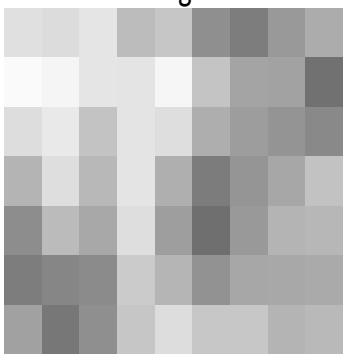

Empfohlenes Vorgehen bei der Küchenmontage:
Bohren Sie in den vier Ecken jeweils ein 10-mm-Loch zum leichteren Einsetzen der Stichsäge, und schneiden Sie den Herdausschnitt entlang Ihrer Risse aus. Arbeiten Sie immer von der Plattenunterseite, damit die Plattenoberfläche durch die Stichsäge nicht ausfasert. Schalten Sie dazu auch den Pendelhub an Ihrer Stichsäge, sofern vorhanden, aus.
Zum Schutz der Holzteile können Sie rundum die Sockelteile eine Silikonnaht ziehen

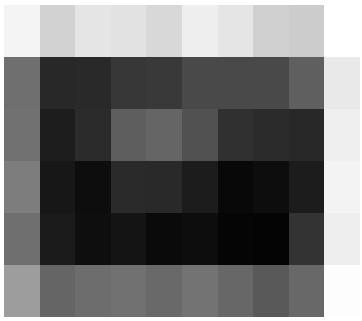

DE	***Warnhinweis:*** Wenn der Ware Dübel und Schrauben beiliegen, sind sie ausschließlich zur Anwendung an Wänden aus massiven und einheitlichen Materialien bestimmt, um ein Umkippen zu verhindern. Vergewissern Sie sich vor dem Bohren, dass sich keine Gas-, Wasser-, oder Stromleitungen an der Bohrstelle befinden. Zur Befestigung an anderen Wänden müssen Spezialdübel verwendet werden. Erkundigen Sie sich im Handel nach den für die jeweilige Wandbeschaffenheit geeigneten Schrauben und oder Dübel. Für eine unsachgemäße Montage und dadurch entstandene Schäden übernimmt der Hersteller keine Haftung. Bitte alle Schrauben in regelmäßigen Abständen überprüfen und nachziehen.
FR	**Avertissement :** Pour eviter le basculement accidentel du meuble, la fixation du meuble au mu rest obligatoire. Si des chevilles et des vis sont fournies avec l'article, elles sont exclusivement destinées à être utilisées sur des murs en matériaux massifs et homogènes pour éviter tout basculement. Avant de percer, assurez-vous qu'aucune conduite de gaz, d'eau ou d'électricité ne se trouve à l'endroit où vous percez. Pour la fixation sur d'autres murs, il faut utiliser des chevilles spéciales. Renseignez-vous en magasin sur les vis et les chevilles adaptées à chaque type de mur. Le fabricant décline toute responsabilité en cas de montage incorrect et de dommages qui en résulteraient. Veuillez vérifier et resserrer toutes les vis à intervalles réguliers. **ATTENTION !** Les meubles contenant des panneaux à base de bois (panneaux de particules, panneaux de fibres, contreplaqué...) peuvent émettre des substances polluantes dans l'air intérieur. Il est ainsi recommandé, après l'installation du meuble dans son logement, d'aérer fréquemment la piece concernée pendant au moins quatre semaines afin de réduire son exposition aux polluants émis par le meuble **LED:** Ce luminaire est un produit de decoration. Ce luminaire ne convient pas pour l'eclairage principal d'une piece de la maison.
UK	**Warning:** If dowels and screws are included with the product, they are only intended for use on walls made of solid and uniform materials to prevent them from tipping over. Before drilling, make sure that there are no gas, water or electricity pipes at the drilling site. Special anchors must be used for fastening to other walls. Ask in the trade for the screws and or dowels suitable for the respective wall condition. The manufacturer accepts no liability for improper installation and any resulting damage. Please check and retighten all screws at regular intervals.
IT	**Avvertenza:** Se con il prodotto sono forniti tasselli e viti, questi sono destinati esclusivamente all'utilizzo su pareti realizzate con materiali solidi ed uniformi, per evitare il ribaltamento. Prima di eseguire i fori assicurarsi che non ci siano condutture di gas, acqua o elettriche vicino al punto di perforazione. Per il fissaggio ad altre pareti è necessario utilizzare tasselli speciali. Chiedere al proprio rivenditore le viti e/o tasselli adatti al tipo di parete in questione. Il produttore non si assume alcuna responsabilità in caso di montaggio improprio e dei danni che ne derivano. Controllare e serrare tutte le viti a distanza regolare.
PL	**Ostrzeżenie:** Jeżeli do towaru dołączone są kołki i śruby, są one przeznaczone wyłącznie do stosowania na ścianach wykonanych z solidnych i jednolitych materiałów, aby zapobiec przewróceniu. Przed rozpoczęciem wiercenia należy upewnić się, że w miejscu wiercenia nie są ułożone rury gazowe, wodociągowe lub przewody elektryczne. Do mocowania do innych ścian należy stosować kołki specjalne. O śruby lub kołki odpowiednie dla konstrukcji danej ściany należy pytać w sklepach specjalistycznych. Producent nie ponosi odpowiedzialności za nieprawidłowy montaż i wynikłe z tego tytułu szkody. Wszystkie śruby należy regularnie sprawdzać i dokręcać.
ESP	**Advertencia:** En el caso de incluirse tacos y tornillos con la mercancía, estos están previstos únicamente para su uso en paredes macizas y homogéneas a fin de evitar un posible vuelco. Antes de taladrar, asegúrese de que por el punto de perforación no pasan tuberías de gas o agua o cables eléctricos. Para la fijación en otro tipo de paredes deben utilizarse tacos especiales. Pregunte en la tienda por los tornillos o tacos adecuados para las características de la pared en cuestión. El fabricante no asume ninguna responsabilidad por un montaje incorrecto ni por los daños resultantes del mismo. Compruebe todos los tornillos en intervalos regulares y apriételos.
CZ	**Výstražné upozornění:** Pokud jsou k výrobku přiloženy hmoždinky a šrouby, jsou určeny výhradně pro použití do stěn zhotovených z masivních a homogenních materiálů, a to za účelem zajištění proti převrácení. Před vrtáním se ujistěte, že se v místě vrtání nenachází vedení plynu, vody nebo elektřiny. Pro připevnění k jiným stěnám je nutné použít speciální hmoždinky. Informujte se v obchodě o hmoždinkách a/nebo šroubech vhodných pro příslušnou strukturu stěny. Výrobce nenese odpovědnost za nesprávnou montáž a za škody jí způsobené. Všechny šrouby pravidelně kontrolujte a dotahujte.
SK	**Informácia o nebezpečenstve:** Ak sú k tovaru priložené príchytky a skrutky, sú určené výlučne na použite na stenách z masívnych a jednotných materiálov, aby sa zabránilo prevráteniu. Pred vŕtaním sa uistite, že sa na vŕtanom mieste nenachádzajú žiadne plynové, vodovodné alebo elektrické vedenia. Na upevnenie na iných stenách musia byť použité špeciálne príchytky. Spýtajte sa v predajni na skrutky a/alebo príchytky vhodné pre príslušný typ steny. Výrobca nepreberá ručenie za nesprávnu montáž a tým vzniknuté škody. Všetky skrutky v pravidelných intervaloch kontrolujte a dotiahnite.
HU	**Figyelmeztetés:** Amennyiben a termék csomagolása tipliket és csavarokat is tartalmaz, azok kizárólag masszív, egységes anyagból készült falakon használhatók, a felborulás megakadályozásának céljából. A fúrás előtt bizonyosodjon meg arról, hogy a fúrás helyén nem található gáz-, víz- vagy elektromos vezeték. Egyéb falakra történő rögzítéshez speciális tiplik szükségesek. Az egyes faltípusokkal használható megfelelő csavarokkal és/vayg tiplikkel kapcsolatos információkért kérjük, forduljon forgalmazójához. A nem szakszerű szerelésért és az abból keletkező károkért a gyártót semmilyen felelősség nem terheli. Minden csavart ellenőrizzen és rögzítsen rendszeresen.
BG	**Предупредително указание:** Ако в окомплектовката на доставката на стоката са включени дюбели и винтове, те са предназначени единствено за употреба върху стени от масивни и еднородни материали, за да се предотврати преобръщане. Преди пробиване се уверете, че на мястото на пробиване няма тръби за газ, за вода или електрически проводници. За закрепване към други стени трябва да се използват специални дюбели. Информирайте се в търговската мрежа относно подходящите винтове и/или дюбели за съответната конструкция на стената. Производителят не поема отговорност за неправилен монтаж и възникнали в резултат на това щети. Моля, проверявайте и затягайте всички винтове на редовни интервали.
TR	**Uyarı:** Ürün paketinde dübel ve vida varsa, bunlar devrilmeyi önlemek amacıyla, sadece masif ve yekpare malzemelerden imal edilmiş duvarlardaki kullanım için öngörülmüştür. Matkapla delik açmadan önce delme noktasında gaz, su veya elektrik hatlarının olmadığından emin olun. Ürünü başka duvarlara sabitlemek için özel dübeller kullanılmalıdır. Piyasadaki satıcılardan ilgili duvarın özelliğine uygun vidalar ve dübeller hakkında bilgi alın. Usulüne aykırı bir montaj ve bu nedenle oluşmuş hasarlar için üretici sorumluluk almamaktadır. Lütfen tüm vidaları düzenli aralıklarla kontrol edip tekrar sıkın.

PT	**Advertência:** Caso o produto venha com buchas e parafusos incluídos, os mesmos são exclusivamente destinados à fixação em paredes de materiais sólidos e uniformes, para evitar que o produto tombe. Antes de iniciar a perfuração, certifique-se de que não existem canalizações de gás, água ou fios elétricos a passar no local dos furos. Para a fixação noutro tipo de paredes, têm de ser utilizadas buchas especiais. Informe-se junto de um comerciante especializado sobre os parafusos e buchas a utilizar na parede específica. O fabricante não assume qualquer responsabilidade no caso de uma montagem inadequada e qualquer dano daí resultante. Verifique e volte a apertar todos os parafusos regularmente.
SI	**Opozorilo:** če so blagu priloženi zidni vložki in vijaki, so ti namenjeni izključno za uporabo na stenah iz masivnih in enotnih materialov, da se prepreči prevrnitev. Pred vrtanjem se prepričajte, da na mestu vrtanja ni plinskih, vodnih ali električnih napeljav. Za pritrditev na druge stene je treba uporabljati posebne zidne vložke. Pozanimajte se v trgovini o vijakih in/ali zidnih vložkih, primernih za posamezno sestavo stene. Proizvajalec ne prevzema jamstva za nepravilno montažo in zaradi tega nastalo škodo. Vse vijake redno preverjajte in naknadno privijajte.
NL	**Waarschuwing:** Indien er bij het product pluggen en schroeven zijn meegeleverd, zijn deze uitsluitend bestemd om in muren van massieve en homogene materialen te gebruiken om te voorkomen dat het product kantelt. Controleer voordat u begint of er geen gas-, water- of elektriciteitsleidingen lopen waar u gaat boren. Voor de bevestiging aan andere soorten muren moeten speciale pluggen worden gebruikt. Informeer in de winkel welke schroeven en/of pluggen geschikt zijn voor de desbetreffende muur. De fabrikant is niet aansprakelijk voor een onjuiste montage en de daardoor ontstane schade. Controleer regelmatig of alle schroeven nog goed vastzitten en draai ze zo nodig vast.
SRB	**Upozoravajuća napomena:** Ako su uz robu priloženi tiplovi i zavrtnji, isti su namenjeni isključivo za primenu na zidovima od kompaktnih i homogenih materijala, kako bi se sprečilo prevrtanje. Pre bušenja se uverite da se na mestu bušenja ne nalaze vodovi za gas, vodu ili struju. Za fiksiranje na drugačijim zidovima moraju da se upotrebe specijalni tiplovi. Raspitajte se u trgovini o zavrtnjima i/ili tiplovima koji su adekvatni za dotičnu teksturu zida. Proizvođač ne preuzima nikakvu odgovornost za nestručnu montažu i štete koje su nastale na taj način. Sve zavrtnje kontrolišite i dotežite u redovnim intervalima.
RO	**Indicație de avertizare:** Dacă produsul este livrat împreună cu şuruburi şi dibluri, acestea sunt destinate exclusiv utilizării pe pereții construiți din materiale masive şi uniforme, pentru a preveni răsturnarea produsului. Înainte de a realiza găurile, asigurați-vă că nu există conducte de gaz, apă sau electricitate în locul pe care doriți să-l găuriți. Pentru prinderea pe alte tipuri de pereți, trebuie să utilizați dibluri speciale. Interesați-vă la magazinul specializat, pentru a găsi şuruburile şi/sau diblurile potrivite pentru peretele dvs. Producătorul nu este responsabil, în cazul unui montaj necorespunzător pentru daunele rezultate. Vă rugăm să verificați toate şuruburile la intervale regulate şi să le strângeți.
HR	**Upozorenje:** Ako su uz proizvod priložene tiple i vijci, oni su namijenjeni isključivo za korištenje na zidovima od čvrstih i jednoličnih materijala kako bi se spriječilo prevrtanje. Prije bušenja provjerite da na mjestu bušenja nema električnih vodova, plinskih ili vodovodnih cijevi. Za pričvršćivanje na ostale zidove potrebno je koristiti posebne tiple. Prilikom kupnje raspitajte se kod svog prodavača o vijcima i tiplama koji su prikladni za odgovarajuću zidnu strukturu. Proizvođač ne odgovara za štete nastale uslijed nepravilne montaže. Sve vijke potrebno je redovito provjeravati i zategnuti.
SE	**Varning:** Om plugg och skruvar följer med produkten är de endast avsedda för väggar av massivt och enhetligt material för att förhindra att produkten vippar. Försäkra dig om att inga gas-, vatten- eller elledningar befinner sig på platsen som du ska borra innan du börjar. För fastsättning i väggen måste specialplugg användas. Informera dig i en butik om vilka skruvar och plugg som passar till vilken vägg. För en felaktig montering och skador som uppstår på grund av detta tar tillverkaren inget ansvar. Kontrollera och dra åt alla skruvar med jämna mellanrum.
RUS	**Предупреждение:** Если изделие поставляется вместе с дюбелями и шурупами, они предназначены исключительно для использования на стенах из монолитных и однородных материалов, чтобы предотвратить возможное обрушение. Перед началом сверления убедитесь, что на месте сверления нет газопровода, водопровода или электропроводки. Для крепления к другим стенам необходимо использовать специальные дюбели. Узнайте у продавца, какие шурупы или дюбели подходят для соответствующей структуры стены. Производитель не несет ответственности за неправильный монтаж и вызванный им ущерб. Регулярно проверяйте и подтягивайте все шурупы.
UKR	**Попередження:** Якщо до виробу додаються дюбелі та гвинти, вони призначені виключно для використання на стінах з цільних й однорідних матеріалів, щоб не допустити перекидання.. Перед свердлінням переконайтеся, що на місці свердління немає ліній газо-, водопостачання чи електропроводки. Для кріплення до інших стін необхідно використовувати спеціальні дюбелі. Запитайте продавця, які гвинти та/або дюбелі підходять для стіни з відповідною структурою. Виробник не несе відповідальності за неправильний монтаж та збитки, що виникли внаслідок цього. Перевіряйте та підтягуйте всі гвинти через регулярні проміжки часу.
LT	**Įspėjimas:** jei prie prekės pridėtos mūrvinės ir varžtai, jie skirti naudoti tik ant sienų, pagamintų iš tvirtų ir vienodų medžiagų, kad būtų galima išvengti apvirtimo. Prieš gręždami įsitinkite, kad gręžiamoje vietoje nėra dujotiekio, vandentiekio ar elektros linijų. Tvirtinant prie kito tipo sienų reikia naudoti specialias mūrvines. Teiraukitės pardavėjo atitinkamai sienos konstrukcijai tinkamų varžtų ir (arba) mūrvinių. Gamintojas neprisiima atsakomybės dėl netinkamo montavimo ir dėl to atsiradusios žalos. Visus varžtus reguliariai tikrinkite ir priveržkite.
LV	**Brīdinājums:** Ja precei ir pievienoti dībeļi un skrūves, prece ir paredzēta izmantošanai tikai uz sienām, kas izgatavotas no cietiem un viendabīgiem materiāliem, lai novērstu apgāšanos. Pirms urbšanas pārliecinieties, ka urbšanas vietā nav gāzes, ūdens vai elektropārvades līniju. Lai piestiprinātu pie citām sienām, jāizmanto speciāli dībeļi. Jautājiet savam izplatītājam par skrūvēm un/vai dībeļiem, kas ir piemēroti attiecīgajai sienas konstrukcijai. Ražotājs neuzņemas atbildību par nepareizu montāžu un no tās sekojošajiem bojājumiem. Lūdzu, regulāri pārbaudiet un pievelciet visas skrūves.
EE	**Hoiatus!** Kui tootele on kaasa pandud tüüblid ja kruvid, on need mõeldud kasutamiseks üksnes massiivsest ja ühtsest materjalist seintel, vältimaks ümberkukkumist. Veenduge enne puurimist, et puurimiskohas ei oleks gaasi- või veetorusid ega elektrijuhtmeid. Seintele kinnitamiseks tuleb kasutada spetsiaalseid tüübleid. Uurige kaubandusvõrgust, millised kruvid ja/või tüüblid konkreetse seina jaoks sobivad. Tootja ei võta endale mittenõuetekohasest paigaldamisest tingitud kahjude eest mingit vastutust. Kontrollige ja järelpingutage kõiki kruvisid regulaarselt.

INFO RECYCLAGE: