LOWBOARD

model MBA06

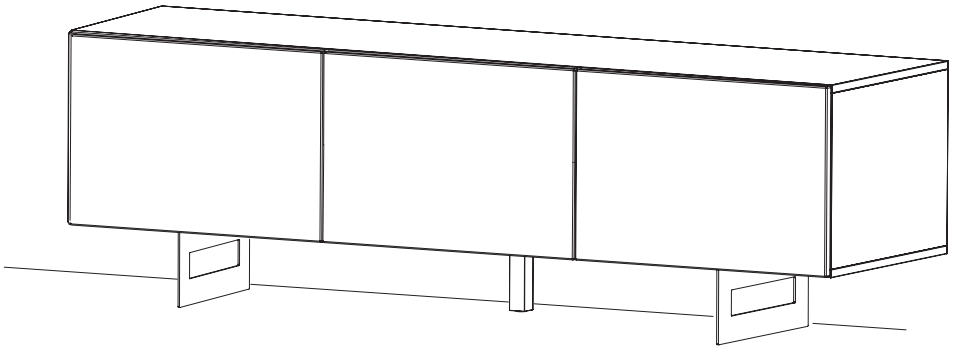

1648x520x471mm

D	**Montageanleitung**	GB	**Assembly instructions**
F	**Notice de montage**	I	**Istruzione di montaggio**
NL	**Handleiding voor de montage**	PL	**Instrukcja montażu**
CZ	**Montážní návod**	SK	**Návod na montáž**
HU	**Szerelési útmutató**	RO	**Instrucţiuni de montaj**
TR	**Montaj talimati**	RU	**Инструкция по монтажу**

diventa

think smart

Service • Assistenza • Dienstverlening • Serwis
Servis • Szerviz • Сервисная служба

Name • Nom • Nome • Naam • Nazwa • Jméno • Názov • Név • Denumire • Isim • Название	**Lowboard**
Nr. • No. • N° • Номер • Č • Sz	**MBA06**
Typ • Type • Tip • Típus • Tipo • Тип	**3 doors**

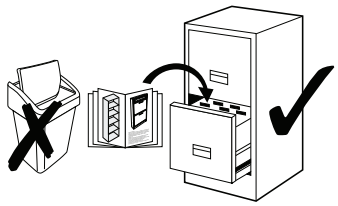

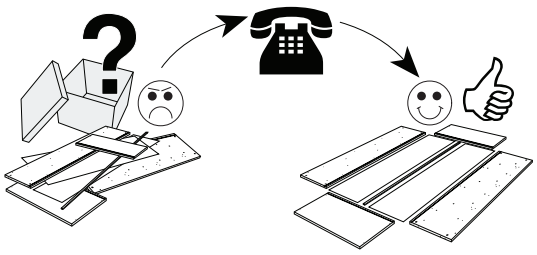

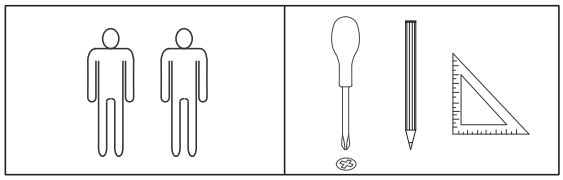

01-2019

BEFORE STARTING, REFER TO THE ASSEMBLING ADVICE IN ANNEX

BEVOR MIT DEM ZUSAMMENBAU ANGEFANGEN WIRD, BITTE DIE BEIGEFÜGTEN MONTAGEANWEISUNGEN LESEN

AVANT DE COMMENCER, LIRE LES INSTRUCTIONS DE MONTAGE EN ANNEXE

PRIMA DI COMINCIARE IL MONTAGGIO, LEGGERE LE ISTRUZIONI IN ALLEGATO

LEES DE BIJGEVOEGDE INSTRUCTIES VOORDAT U BEGINT MET DE MONTAGE

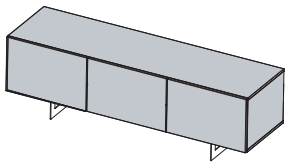

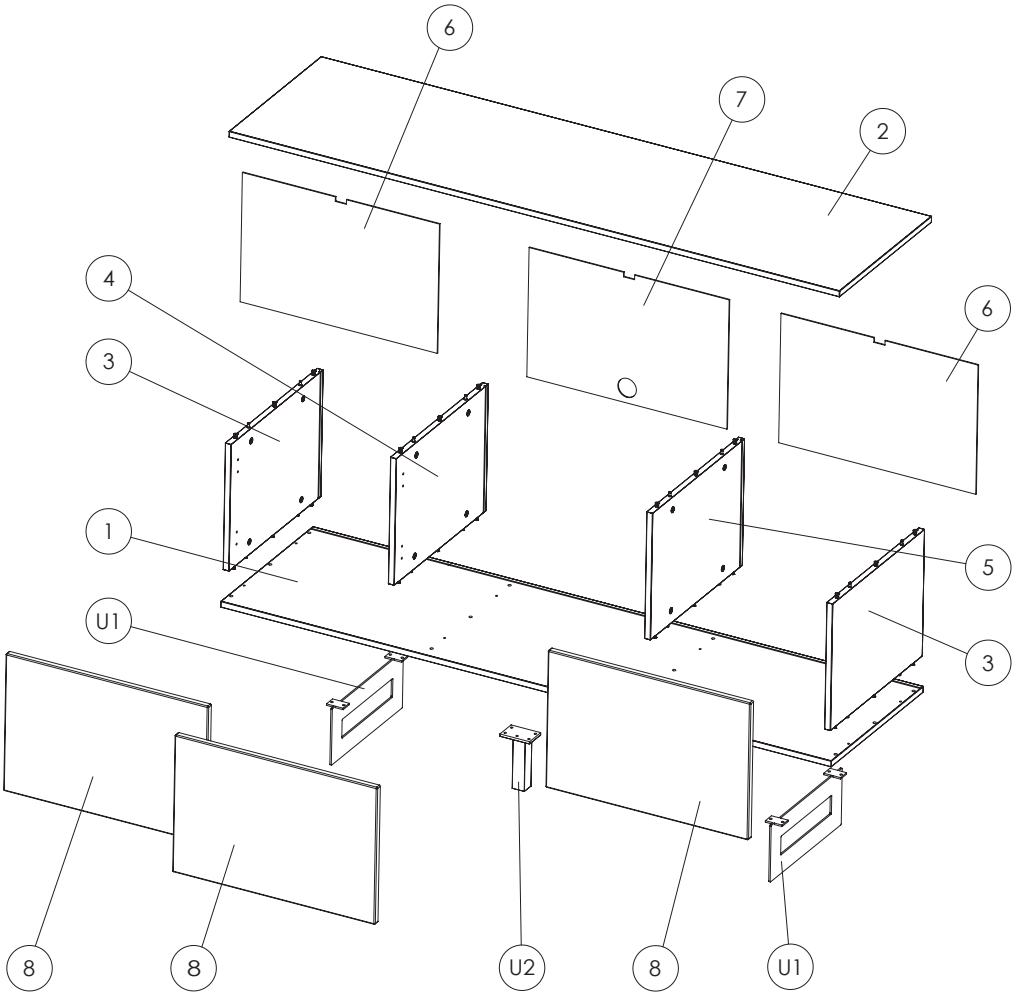

nr°	q.ty	lenght mm	width mm	thickness mm	box nr°
1	1	1648	454	16	1-2
2	1	1648	454	16	1-2
3	2	336	453	16	1-2
4	1	336	453	16	1-2
5	1	336	453	16	1-2
6	2	532	526	3	1-2
7	1	540	526	3	1-2
8	3	364	547	16	2-2
U1	2	150	350	4	2-2
U2	1	150	32	32	2-2

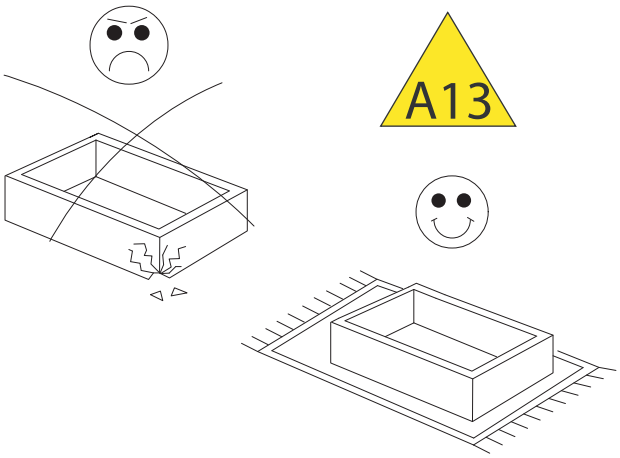

D Sicherheitshinweise

Das Dreieck erinnert Sie während der Montage an die folgenden Hinweise.

A1 Das beigefügte Wandbefestigungsmaterial (Dübel und Schrauben) eignet sich nur für festes Mauerwerk (z.B. Beton- oder Ziegelwände). Für andere Wandaufbauten sind eventuell Spezialdübel und andere Schrauben notwendig. Ziehen Sie gegebenenfalls eine Fachkraft zurate.

A8 Überschreiten Sie nicht die angegebenen Maximalbelastungen. Andernfalls kann das Möbelstück beschädigt oder zerstört werden.

A12 Achten Sie darauf, daß Kinder keine Kleinteile, wie z. B. Muttern, Abdeckkappen oder Ähnliches in den Mund nehmen. Sie könnten sie verschlucken und daran ersticken.

A13 Gehen Sie bei der Montage des Artikels sorgfältig vor und halten Sie sich an die Montageanleitung.

GB Safety instructions

The triangle reminds you during the installation of the following notes.

A1 The enclosed wall mounting materials (dowels and screws) are only suitable for solid masonry (e. g. concrete or brick walls). Special dowels and other screws may be necessary for other wall constructions. If necessary, please consult a qualified professional.

A8 Do not exceed the maximum loads specified. Otherwise, the furniture may sustain damage or be irreparably damaged.

A12 Ensure that children do not put any small parts such as nuts, caps or the like in their mouth. They could swallow and choke on them.

A13 When assembling the product, please proceed with caution and comply with the assembly instructions.

I Avvisi di sicurezza

Durante il montaggio del mobile, il triangolo segnala i seguenti avvisi.

A1 I tasselli forniti (viti e tasselli) sono adatti solo a murature pieni(calcestruzzo o mattoni). Qualche tipo di muratura richiede un tassello speciale. Se necessario, si prega di consultare un professionista qualificato.

A8 Non superare i limiti di carico suggeriti, per evitare il danneggiamento del mobile.

A12 Tenere lontano dai bambini pezzi di ferramenta come viti, copriviti ecc. per evitare un eventuale soffocamento.

A13 Seguire scrupolosamente lo schema di montaggio.

F Avis de sécurité

Ces avis vous seront rappelés durant le montage par ce triangle.

A1 Les vis et chevilles jointes sont prévues uniquement pour des murs en béton ou des murs en briques. Pour les autres types de murs veuillez utiliser des vis et chevilles adaptées et si nécessaire consultez un quincaillier.

A8 Ne dépasser pas la charge maximum indiquée cela endommagerait irémédiablement votre meuble.

A12 Tenir éloignés les enfants pour éviter qu'ils ne mettent pas de petites pièces dans leur bouche , ils pourraient les avaler et s'étouffer.

A13 Durant le montage de votre meuble veuillez procéder avec prudence et respecter les instructions de montage.

NL Veiligheidsinstructies

De driehoek herinnert u tijdens de installatie von de volgende meldingen.

A1 Het bijgeleverde bevestigingsmateriaal (pluggen en schroeven) is geschikt voor vaste muren (bijv. betonnen of bakstenen muren). Voor andere muurconstructies zijn eventueel speciale pluggen en andere schroeven noodzakelijk. Consulteer eventueel een vakman.

A8 Overschrijd de aangegeven maximale belastingen niet. Anders kan het meubelstuk worden beschadigd of vernield.

A12 Zorg ervoor dat kinderen geen kleine stukken, zoals moeren, afdekkapjes of dergelijke in de mond nemen. Ze kunnen ze inslikken en daardoor stikken.

A13 Ga bij de montage van het artikel zorgvuldig te werk en houd u aan de handleiding voor de montage.

PL Wskazówki bezpieczeństwa

Trójkąt przypomina o następujących wskazówkach dotyczących montażu.

A1 Załączony zestaw montażowy do zamocowania artykułu do ściany (kołki, wkręty, haki itp.), przeznaczony jest wyłącznie do montażu artykułu na ścianach wykonanych z cegły lub betonu. Przy montażu artykułu na ścianie wykonanej z innych materiałów, należy zastosować odpowiednie do niej zamocowania. W razie wątpliwości prosimy zasięgnąć porady fachowca.

A8 Nie wolno przekraczać podanych maksymalnych wartości obciążenia. W przeciwnym razie mebel może zostać uszkodzony lub zniszczony.

A12 Należy dopilnować, aby dzieci nie bawiły się lub też brały do ust żadnych drobnych części mebla, takich jak np. nakrętki, zatyczki itp.. Mogłyby je połknąć i udusić się nimi.

A13 Podczas montażu proszę postępować z należytą uwagą i zgodnie z instrukcją montażu. Artykuł może być montowany tylko przez osoby z odpowiednimi kwalifikacjami.

RU Правила техники безопасности

Во время монтажа треугольник служит напоминанием для следующих указаний.

A1 Входящий в комплект поставки материал для крепления на стене (дюбели и болты) предназначен только для прочных каменных стен (например, бетонных или кирпичных). Для других типов стен используйте по мере необходимости специальные дюбели и другие болты. По мере необходимости обратитесь за помощью к специалистам.

A8 Не допускается превышение указанных максимальных нагрузок. В противном случае возможно повреждение или разрушение мебели.

A12 Следите, чтобы мелкие детали, например гайки, крышки и т. п., не попали в рот ребенка. Дети могут их проглотить и задохнуться.

A13 При монтаже изделия будьте внимательны и соблюдайте инструкции по монтажу.

TR Güvenlik uyarıları

Kurulum sırasında üçgende aşağıdaki bilgiler hatırlatılacaktır.

A1 Teslimat kapsamındaki duvar tipi sabitleme materyali (dübel ve vidalar) sadece beton ve tuğla duvarları gibi sağlam duvar yapıları için uygundur. Başka duvar yapıları için özel dübeller veya başka vidalar gerekli olabilir. Gerekirse bir uzmandan yardım alınız.

A8 Belirtilen azami yük değerini aşmayınız, aksi taktirde mobilya parçası zarar görebilir veya kullanılamaz hele gelebilir.

A12 Çocukların somun, muhafaza kapakçıkları ve benzeri küçük parçaları ağızlarına almamalarına dikkat ediniz. Bunları yutabilirler ve boğulabilirler.

A13 Montaj esnasında büyük bir itinayla çalışınız, ürünle dikkatlice çalışınız ve mutlaka montaj talimatına uyunuz.

RO *Instrucţiuni referitoare la siguranţă*

Triunghiul vă atenţionează să ţineţi cont în timpul montajului de următoarea indicaţie.

A1 Materialul furnizat pentru montajul de perete (dibluri şi şuruburi) este adecvat numai pentru zidărie solidă (de exemplu pereţi din beton sau din cărămidă). Pentru alte structuri de pereţi, este posibil să fie necesare dibluri speciale, precum şi alte şuruburi. Dacă este necesar, consultaţi un specialist.

A8 Nu depăşiţi solicitările maxime specificate. Altfel puteţi să deterioraţi sau să distrugeţi piesa de mobilier.

A12 Supravegheaţi copiii pentru că pot să introducă în gură piesele mici, cum ar fi de exemplu piuliţe, capace sau altele similare. Ei pot să le înghită şi se pot asfixia.

A13 Procedaţi cu atenţie la montarea produsului şi respectaţi instrucţiunile de montaj.

CZ *Bezpečnostní pokyny*

Trojúhelník vám během montáže připomene následující pokyny.

A1 Přiložený materiál pro montáž na stěnu (hmoždinky a šrouby) je vhodný jen pro pevné zdivo (např. betonové nebo cihlové stěny). Pro jiné skladby stěn budou případně nutné speciální hmoždinky a jiné šrouby. Poraďte se případně s odborníkem.

A8 Nepřekračujte uvedená maximální zatížení. V opačném případě může dojít k poškození nebo zničení nábytku.

A12 Dbejte na to, aby děti nedávaly do úst žádné drobné díly jako např. matice, krytky a podobně. Mohly by je spolknout a udusit se

A13 Při montáži výrobku postupujte pečlivě a dodržujte pokyny uvedené v montážním návodu.

SK *Bezpečnostné pokyny*

Trojuholník vám počas montáže pripomenie nasledujúce pokyny.

A1 Priložený materiál pre upevnenie na stenu (hmoždinky a skrutky) je vhodný len pre pevné murivo (napr. betónové alebo tehlové steny). Pre iné steny sú potrebné príp. špeciálne hmoždinky a iné skrutky. V prípade potreby sa poraďte s

A8 Neprekročte uvedené maximálne zaťaženia. V opačnom prípade sa môže nábytok poškodiť alebo zničiť.

A12 Dbajte, aby si deti nemohli dať do úst drobné diely, ako napr. matice, krytky alebo podobne. Mohli by ich prehltnúť a zadusiť sa.

A13 Pri montáži výrobku postupujte obozretne a dodržujte návod na montáž.

HU *Biztonságtechnikai tudnivalók*

A háromszög a szerelés közben a következő utasításra emlékezteti.

A1 A mellékelt fali rögzítőkészlet (tipli és csavarok) csak tömött falazatban (pl. betonfalban, téglafalban) használható. Más faltípusokhoz speciális tiplire és csavarra lesz szükség. Szükség esetén kérje ki egy szakember véleményét.

A8 Tartsa be az engedélyezett maximális terhelhetőséget / teljesítményt. Különben a bútor és annak alkatrészei megsérülhetnek, tönkre mehetnek.

A12 Gondoskodjon arról, hogy a gyerekek ne vehessék a szájukba a kis alkatrészeket, pl. az anyákat, a fedőkupakokat stb. Ezeket lenyelve megfulladhatnak.

A13 A termék összeszerelésekor körültekintően járjon el, és tartsa magát a szerelési útmutatóban foglaltakhoz.

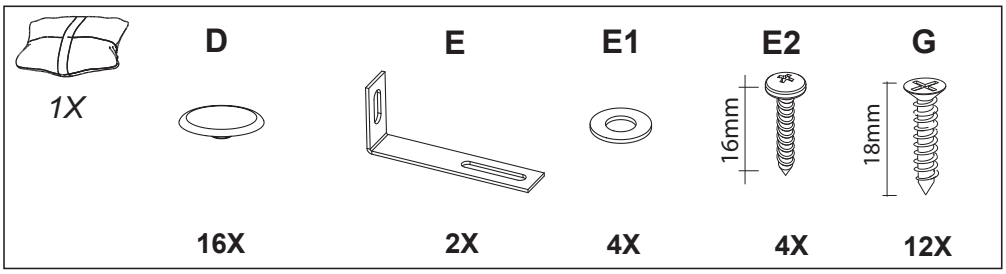
1X
D
16X
E
2X
E1
4X
E2
16mm
4X
G
18mm
12X

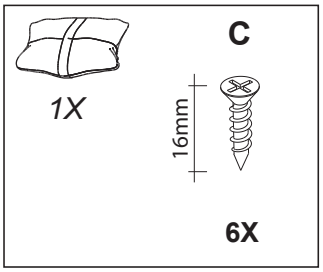
1X
C
16mm
6X

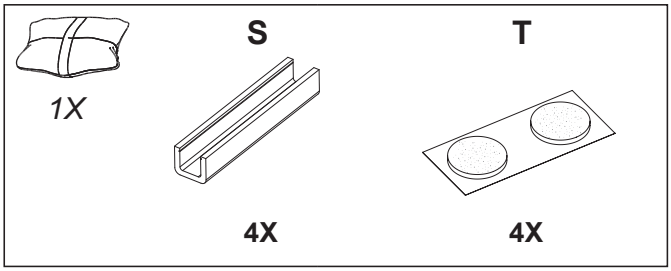
1X
S
4X
T
4X

A12

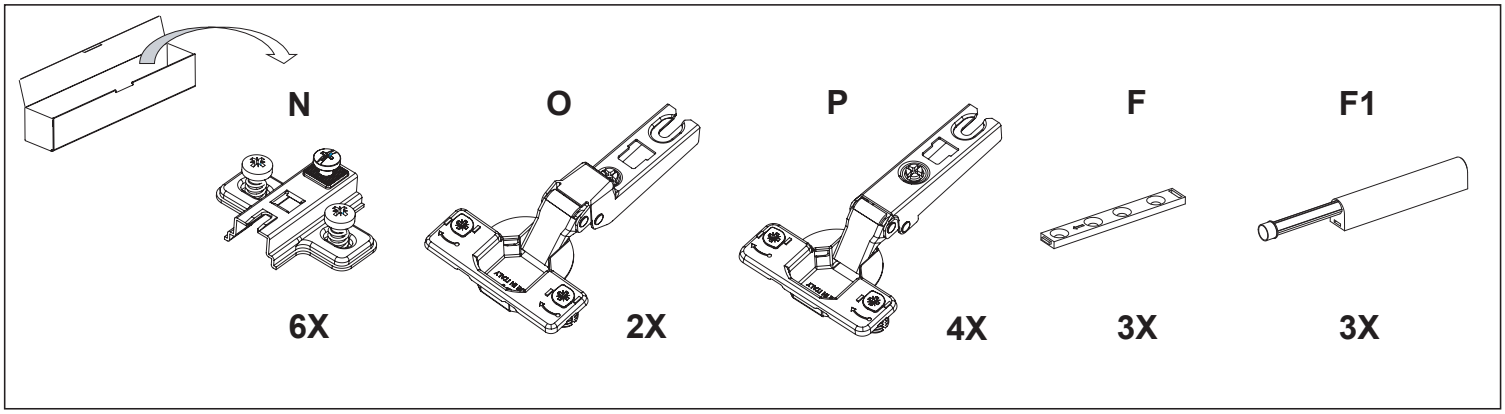
N
6X
O
2X
P
4X
F
3X
F1
3X

0
10
20
30
40
50
60
70
80
90
100

1

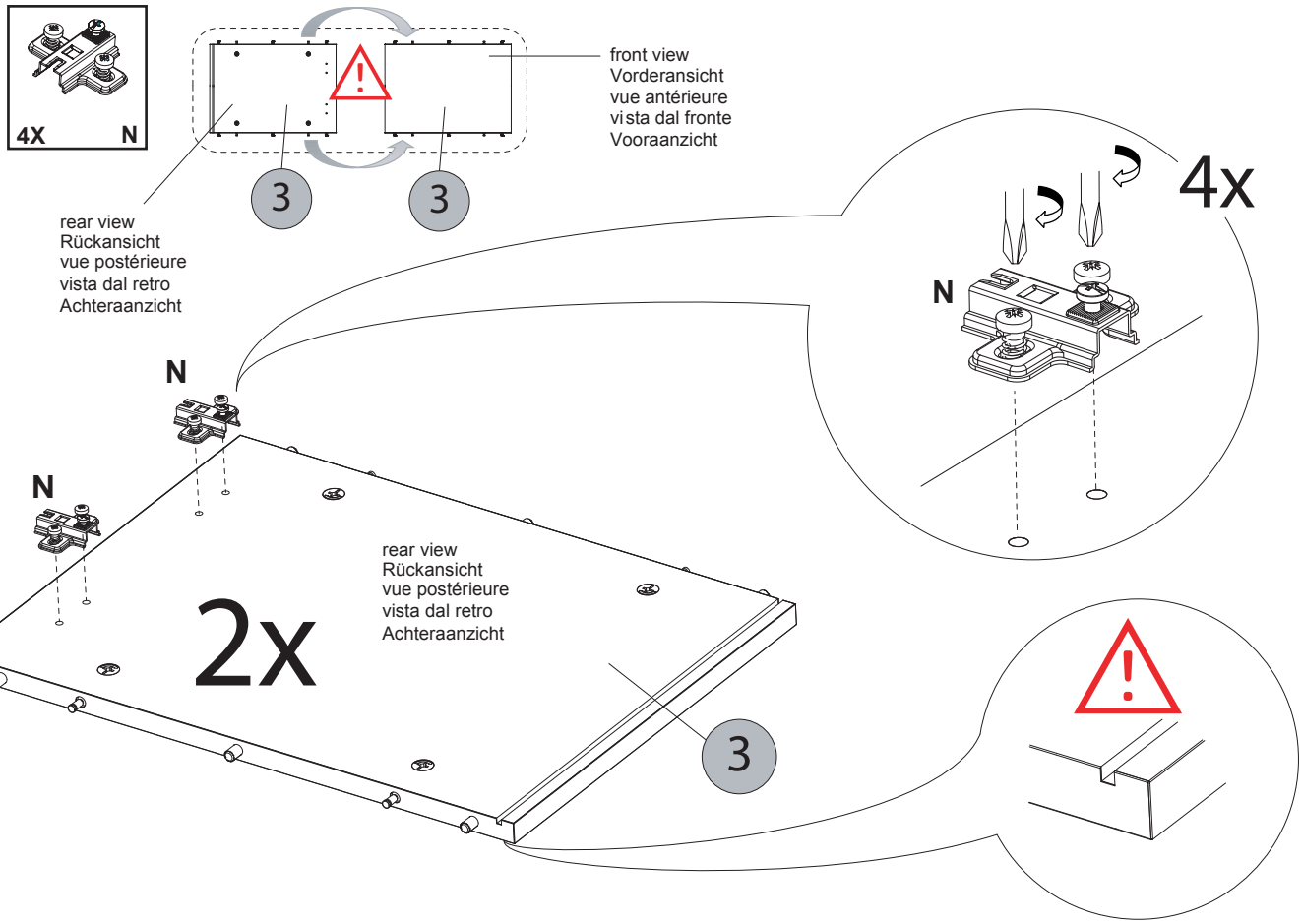
4X
N
front view
Vorderansicht
vue antérieure
vista dal fronte
Vooraanzicht
3
3
rear view
Rückansicht
vue postérieure
vista dal retro
Achteraanzicht
4x
N
N
N
rear view
Rückansicht
vue postérieure
vista dal retro
Achteraanzicht
2x
3

2

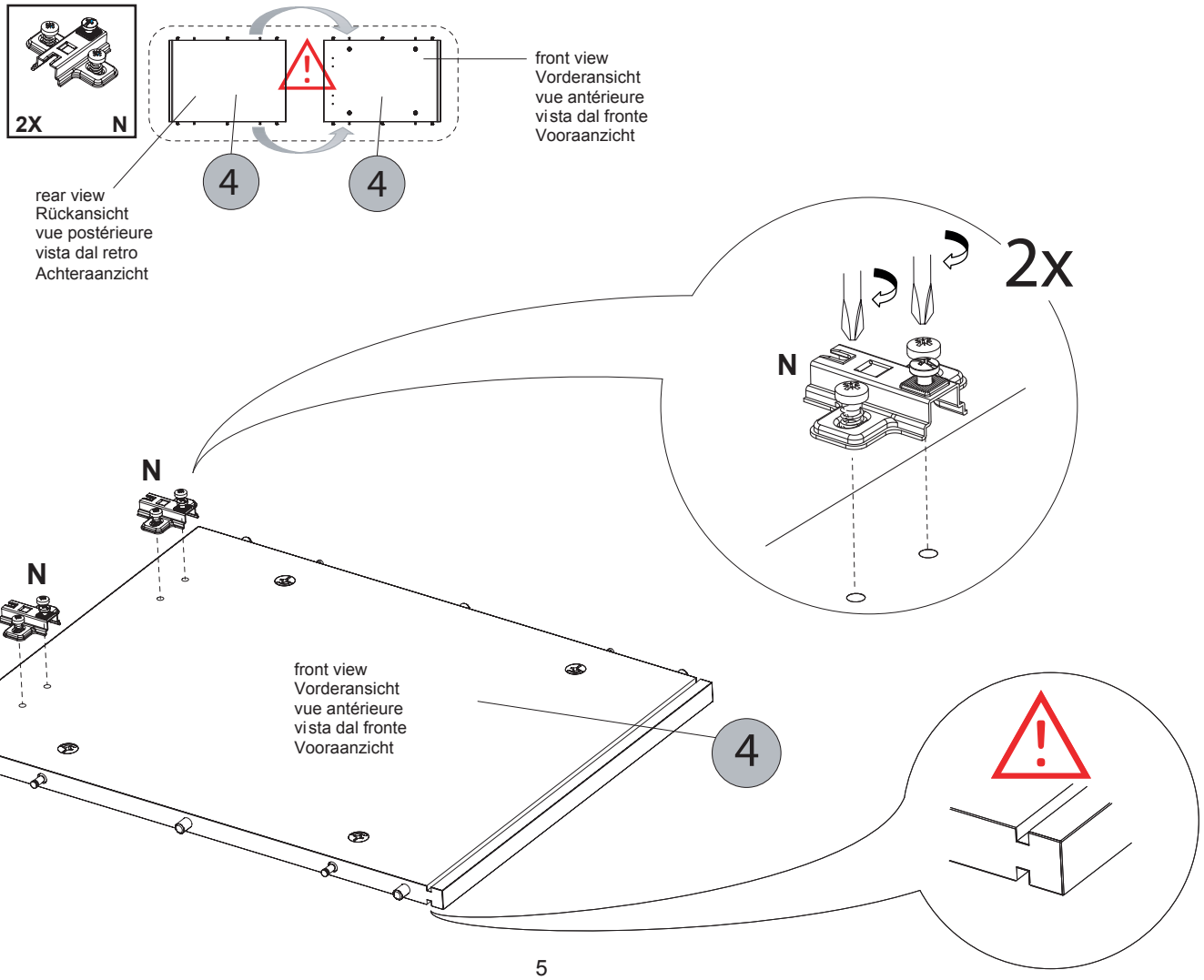
2X
N
front view
Vorderansicht
vue antérieure
vista dal fronte
Vooraanzicht
4
4
rear view
Rückansicht
vue postérieure
vista dal retro
Achteraanzicht
2x
N
N
N
front view
Vorderansicht
vue antérieure
vista dal fronte
Vooraanzicht
4

3

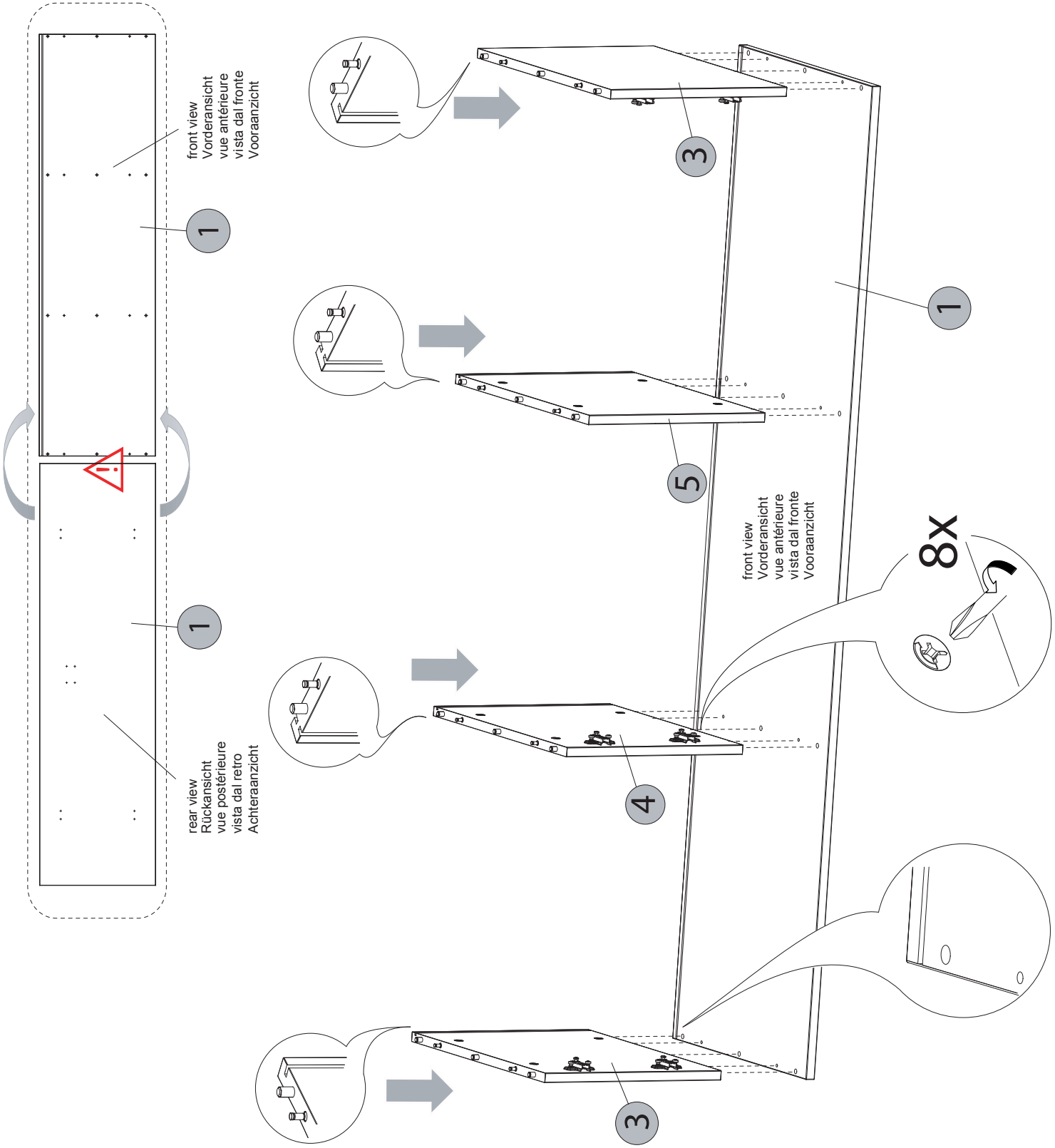
front view
Vorderansicht
vue antérieure
vista dal fronte
Vooraanzicht
1
1
rear view
Rückansicht
vue postérieure
vista dal retro
Achteraanzicht
3
5
4
3
1
front view
Vorderansicht
vue antérieure
vista dal fronte
Vooraanzicht
8x

4

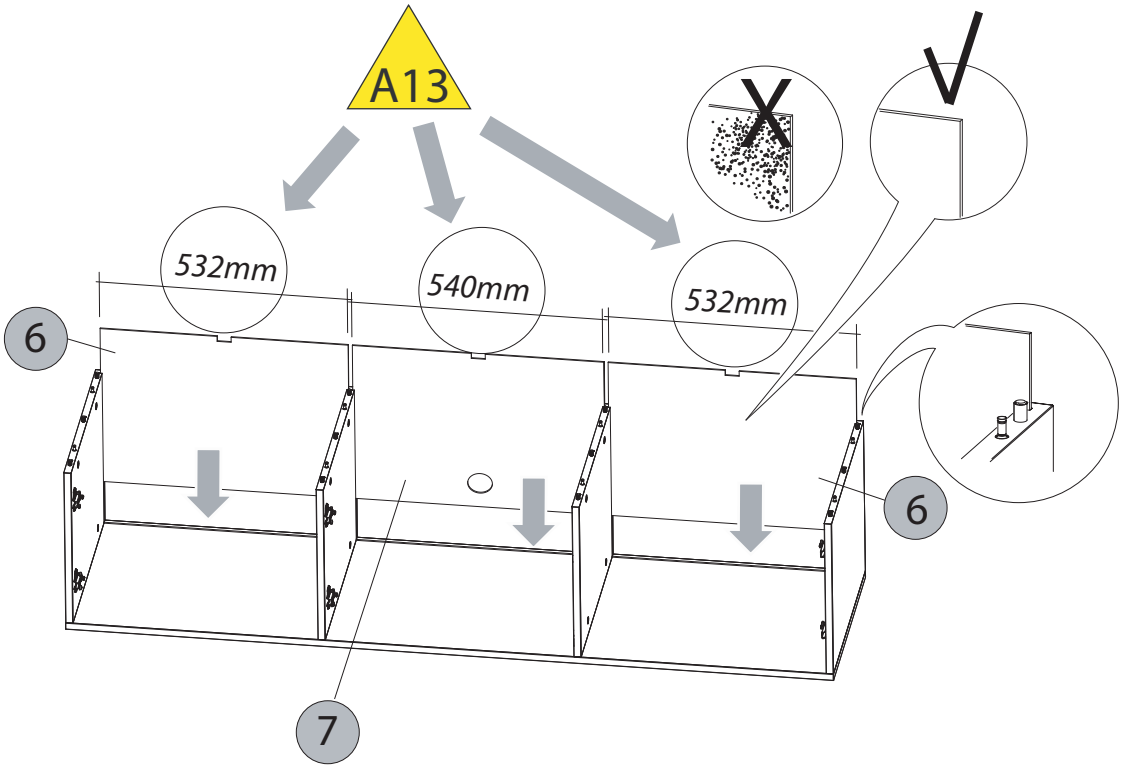
A13
532mm
540mm
532mm
6
6
7

5

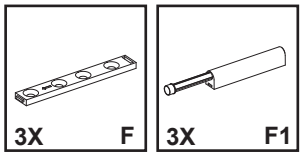
3X
F
3X
F1

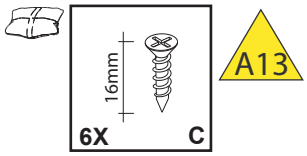
16mm
6X
C
A13

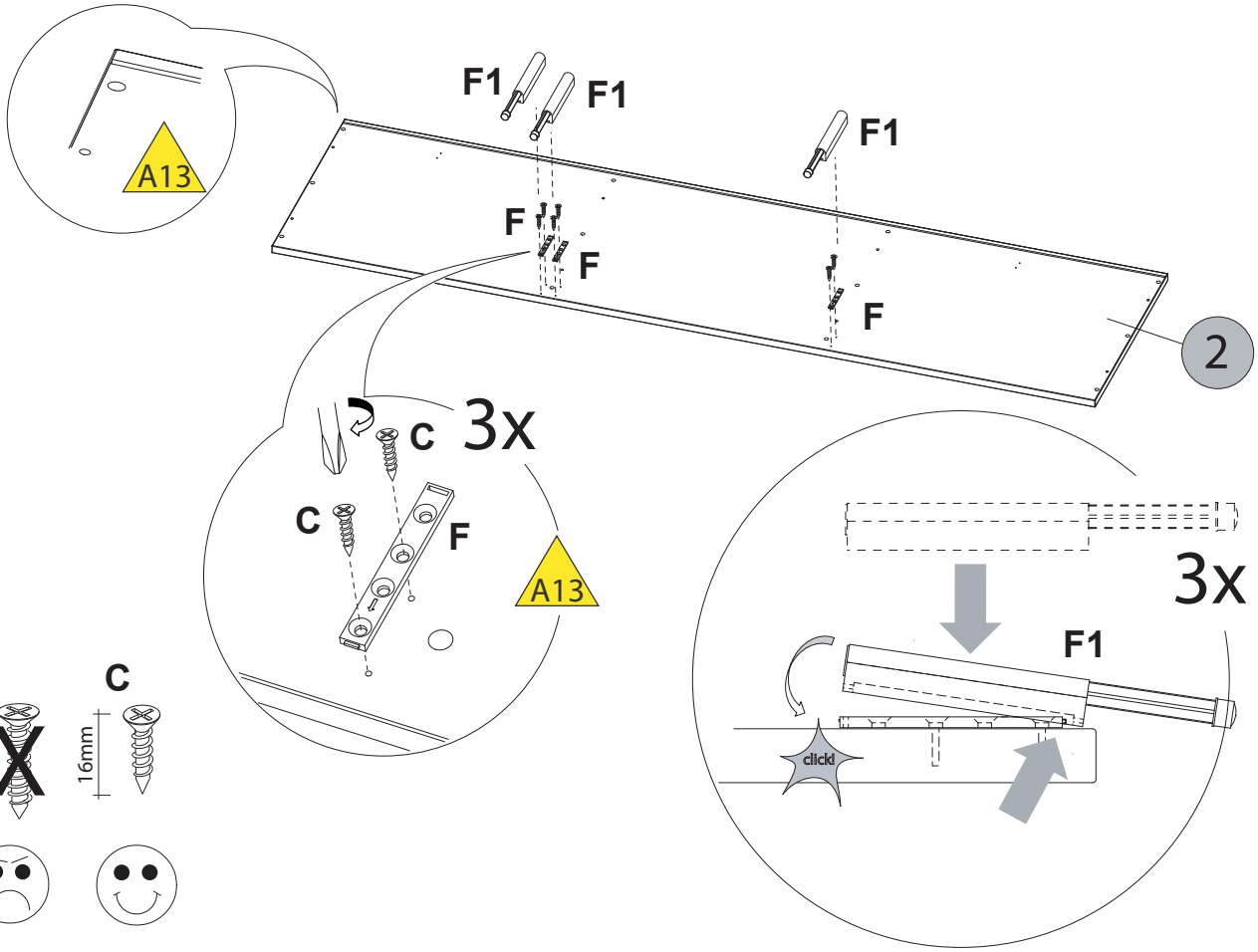
A13
F1
F1
F1
F
F
F
2
C
3X
C
F
A13
3X
F1
clicki
G
C
18mm
16mm

6

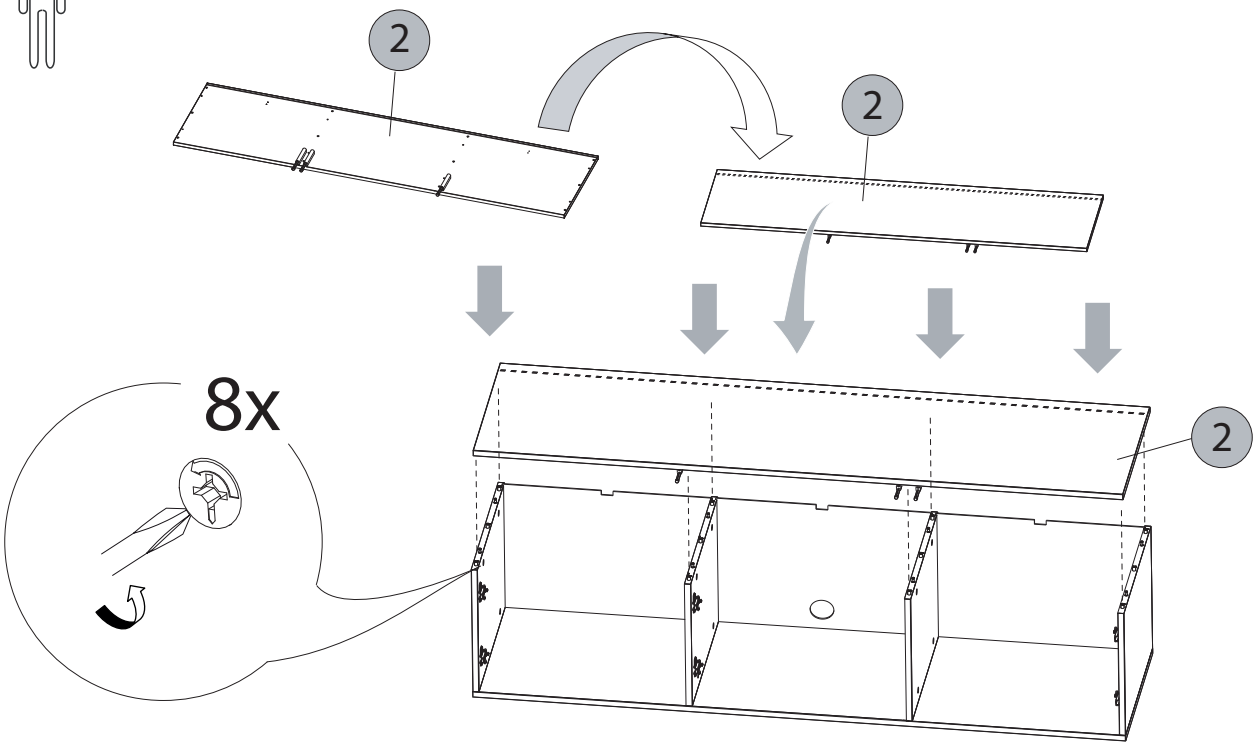

7

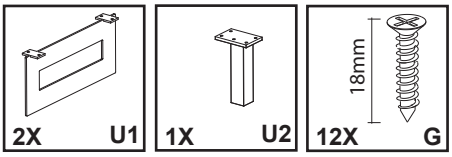

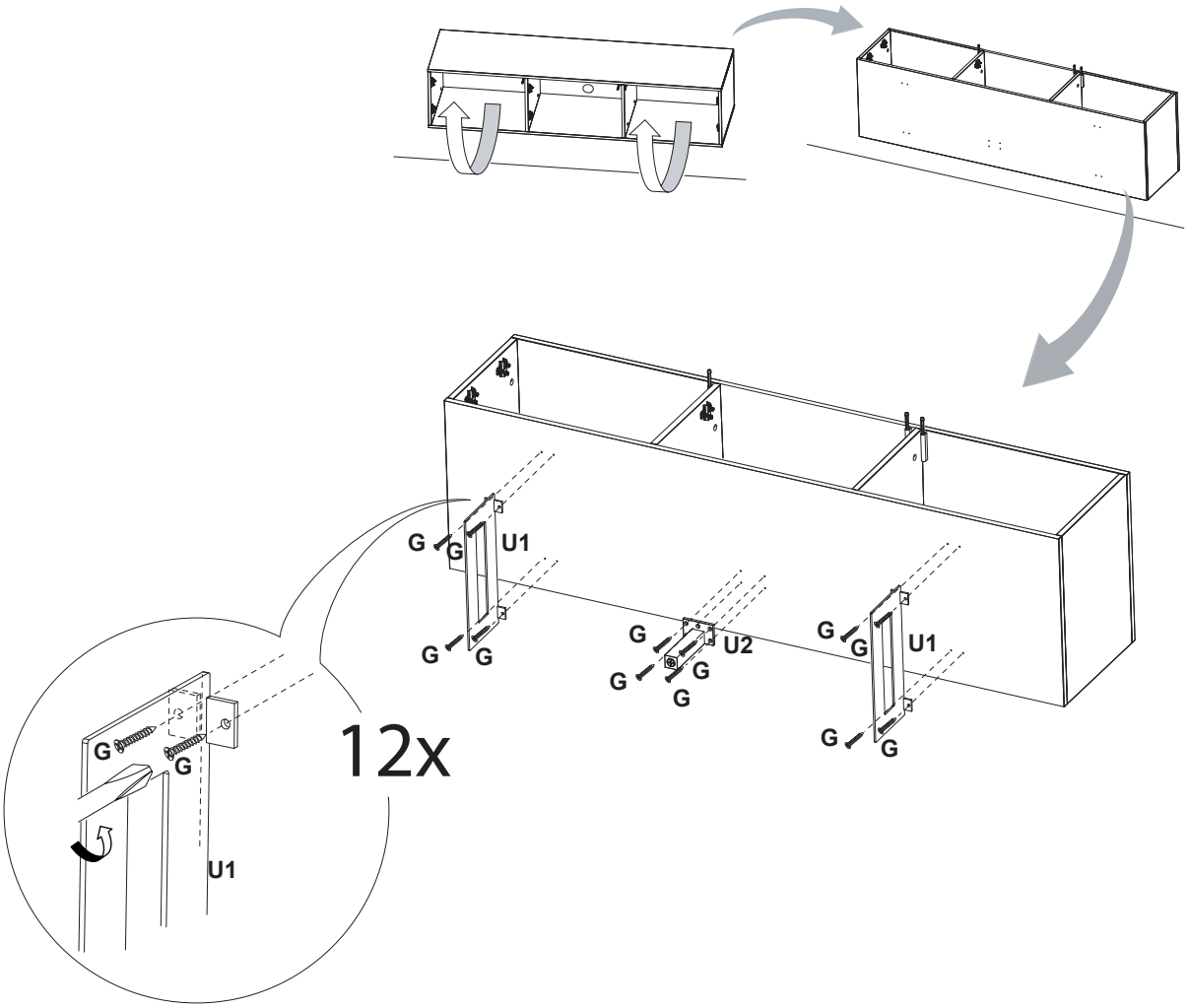

8

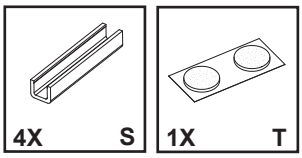

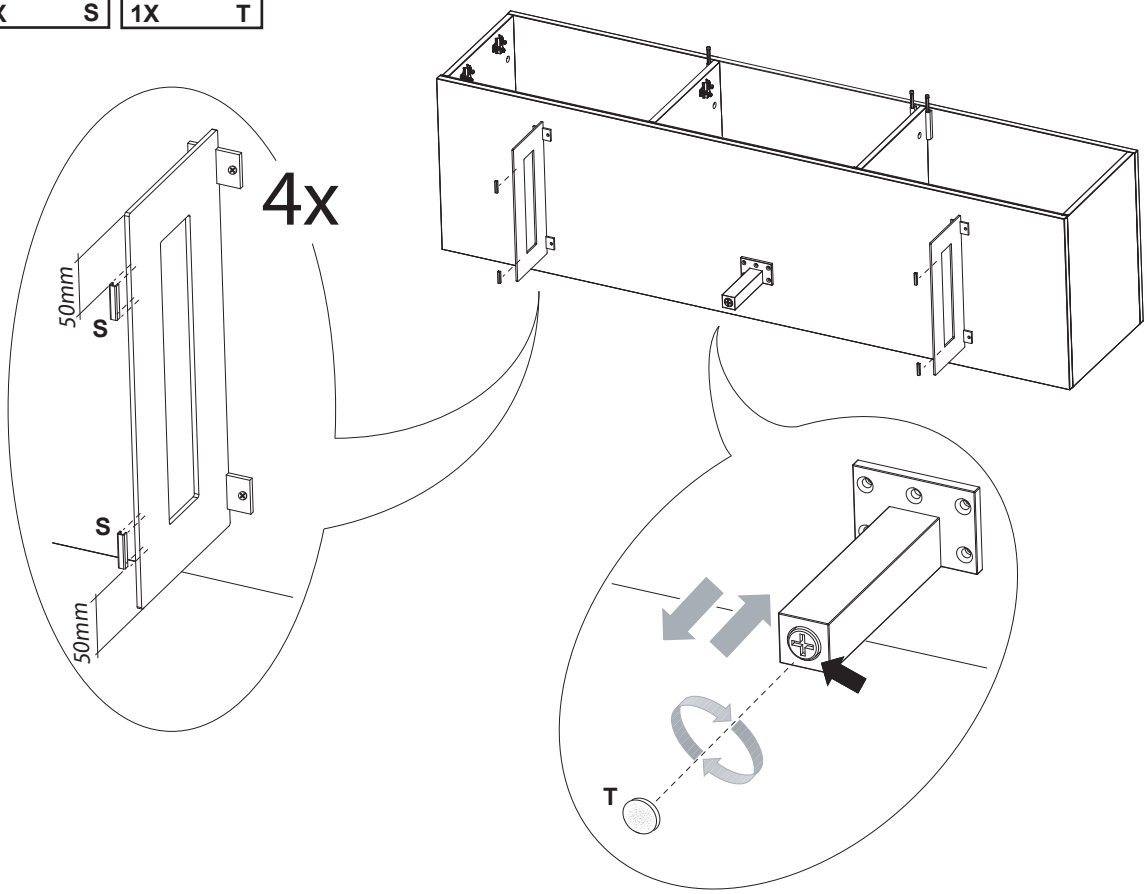

9

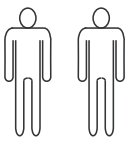

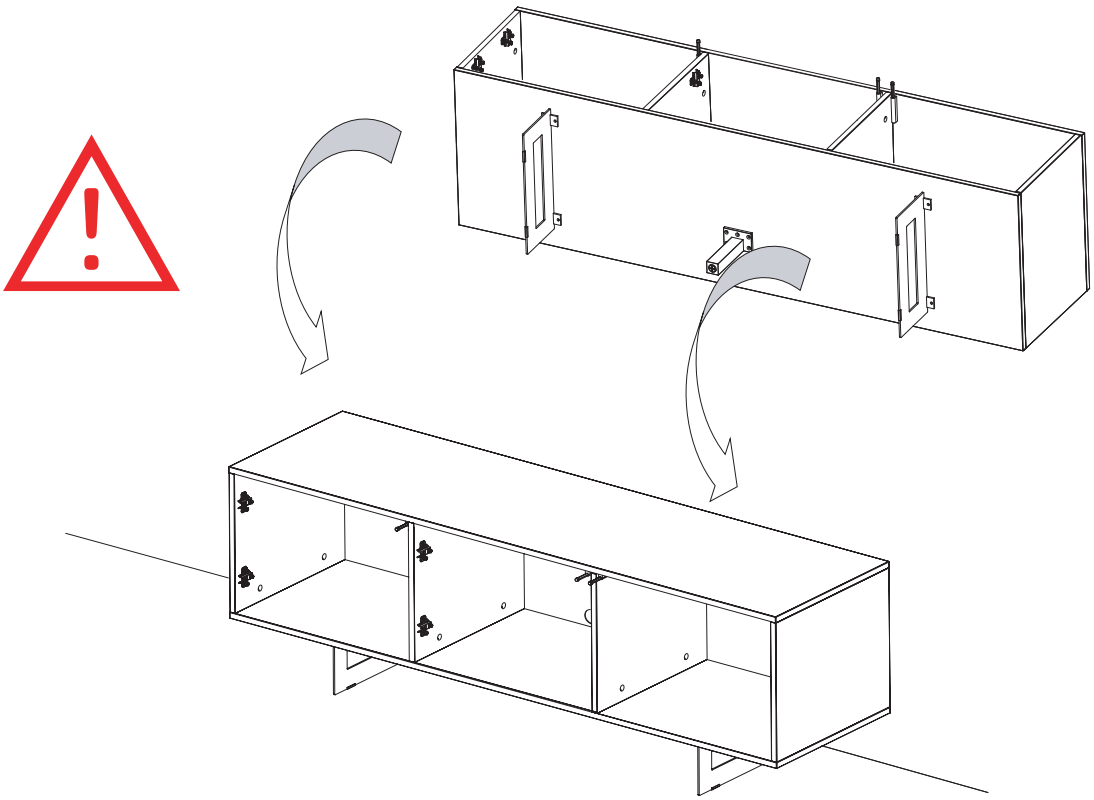

10

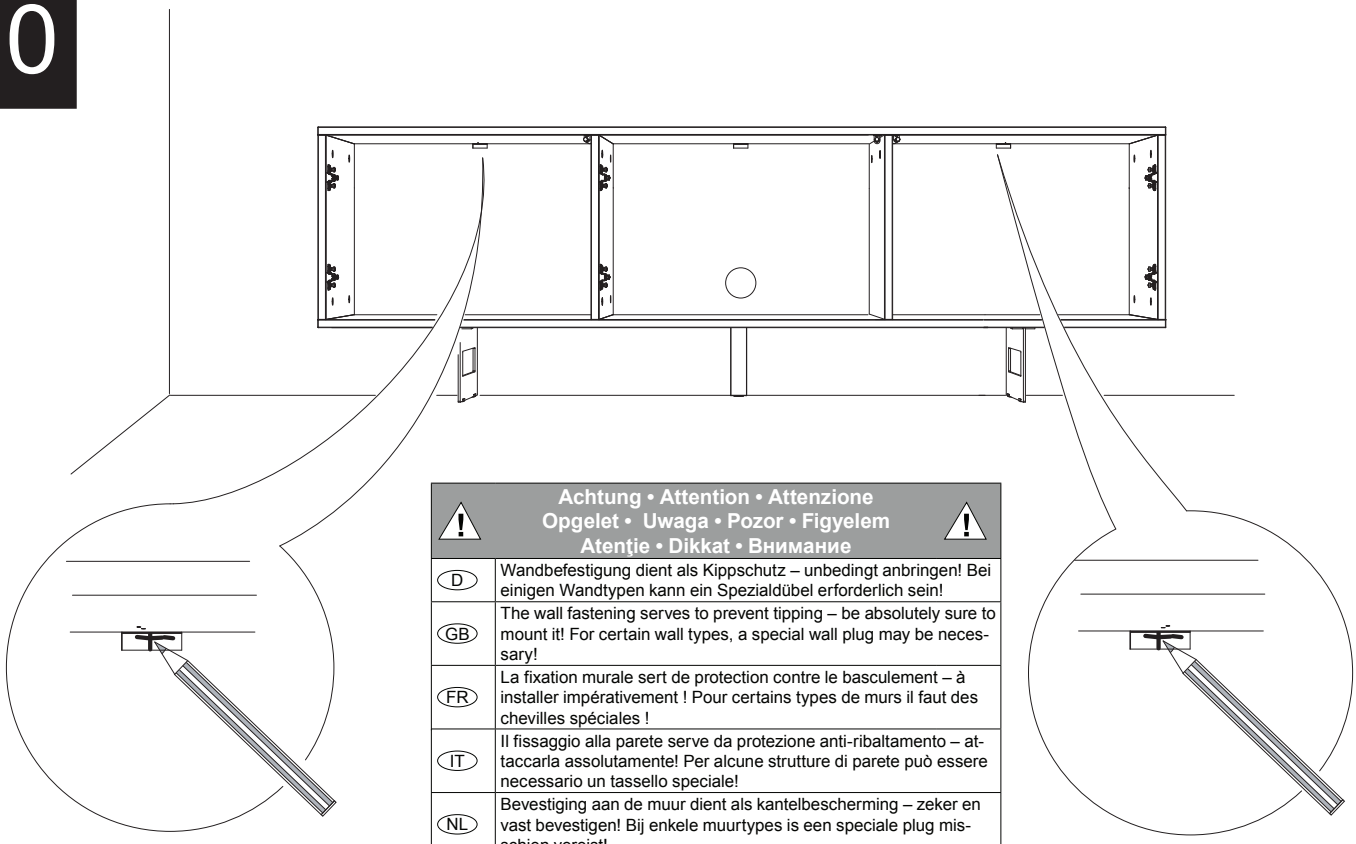

Achtung • Attention • Attenzione Opgelet • Uwaga • Pozor • Figyelem Atenţie • Dikkat • Внимание	
D	Wandbefestigung dient als Kippschutz – unbedingt anbringen! Bei einigen Wandtypen kann ein Spezialdübel erforderlich sein!
GB	The wall fastening serves to prevent tipping – be absolutely sure to mount it! For certain wall types, a special wall plug may be necessary!
FR	La fixation murale sert de protection contre le basculement – à installer impérativement ! Pour certains types de murs il faut des chevilles spéciales !
IT	Il fissaggio alla parete serve da protezione anti-ribaltamento – attaccarla assolutamente! Per alcune strutture di parete può essere necessario un tassello speciale!
NL	Bevestiging aan de muur dient als kantelbescherming – zeker en vast bevestigen! Bij enkele muurtypes is een speciale plug misschien vereist!
PL	Mocowanie do ściany jest jednocześnie zabezpieczeniem przed przewróceniem – koniecznie zamontować! Do niektórych rodzajów ścian koniecznie zastosować specjalne kołki mocujące.
CZ	Montáž na stěnu slouží jako ochrana proti převrhnutí – bezpodmínečně umístěte! U některých typů stěn může být zapotřebí speciální hmoždinka!
SK	Upevnenie na stenu slúži ako ochrana proti prevráteniu – bezpodmienečne použite! Pre niektoré druhy stien môže byť potrebná špeciálna hmoždinka!
HU	A terméket a falhoz kel rögzíteni, különben az felborulhat! Egyes faltípusoknál speciális tiplit kell használni!
RO	Sistemul de fixare la perete serveşte ca protecţie la răsturnare – de montat obligatoriu! Pentru unele tipuri de pereţi este posibil să fie necesar un diblu special!
TR	Duvardaki sabitleme, devrilmeye karş□bir emniyet tedbiridir ve mutlaka monte edilmelidir! Baz□duvar tiplerinde bunun için özel bir dübel gerekli olabilir!
RU	Обязательно установите крепление на стене во избежание опрокидывания! Для некоторых типов стен может потребоваться специальный дюбель!

11

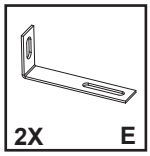

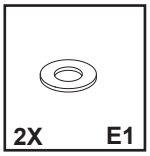

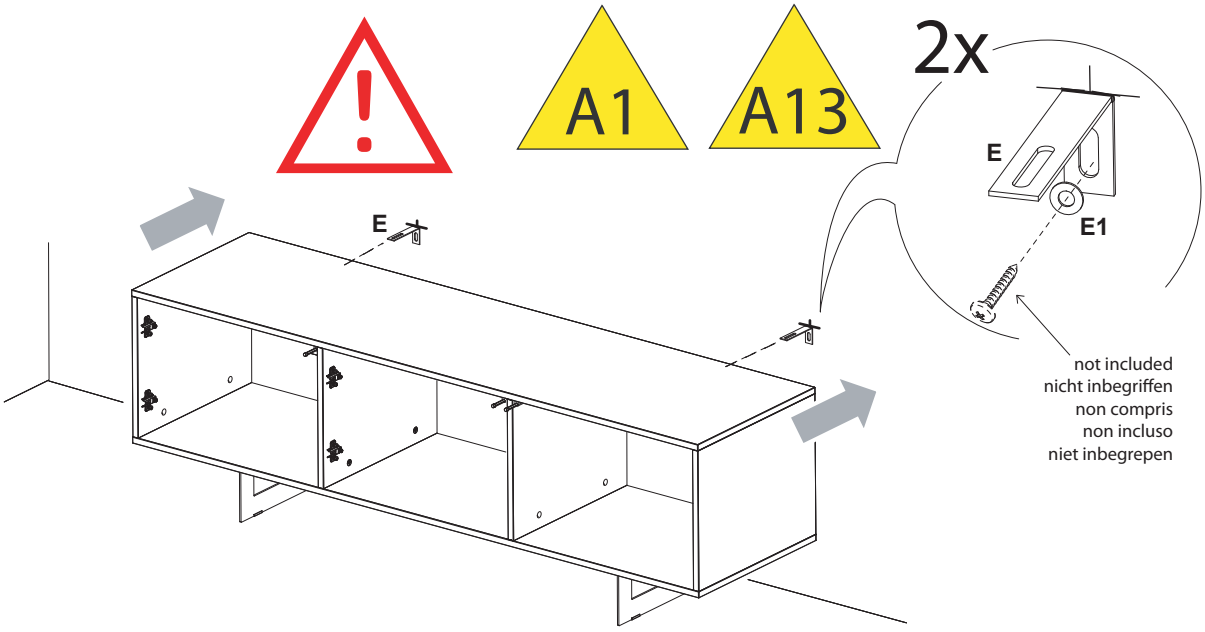

12

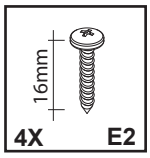

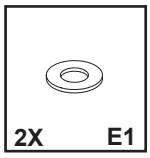

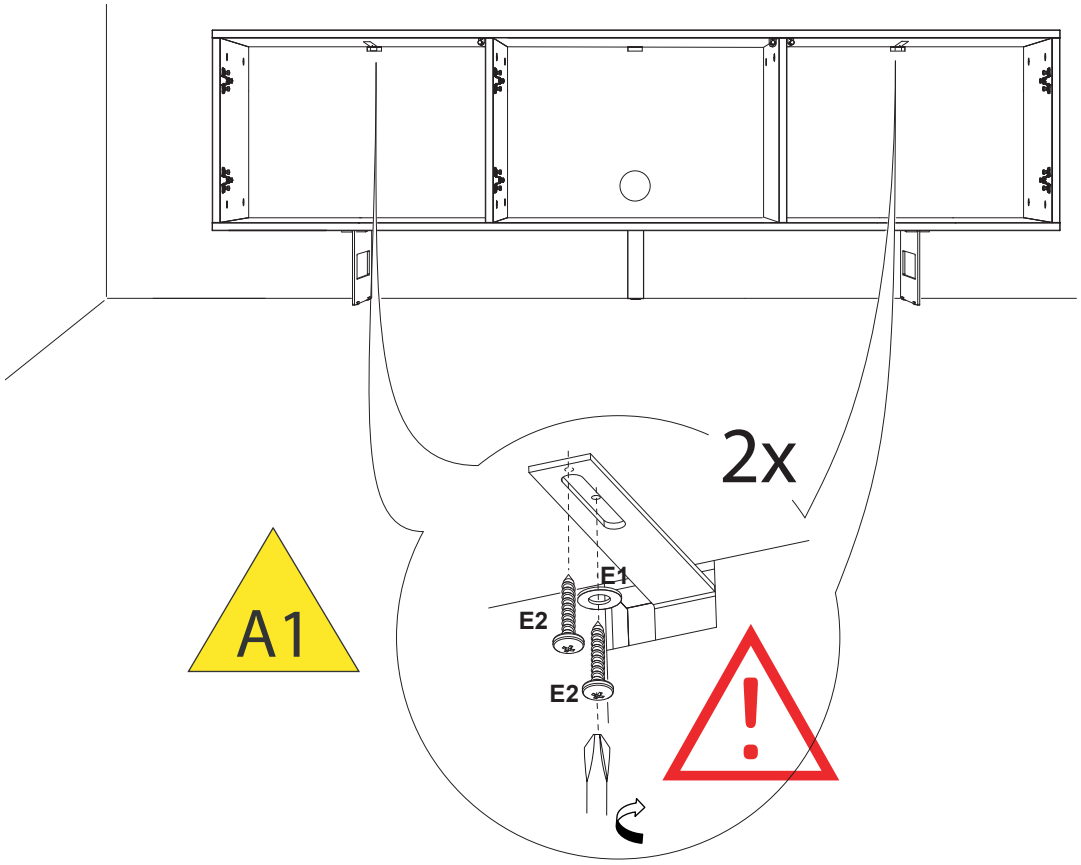

13

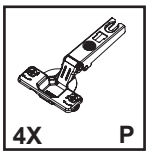

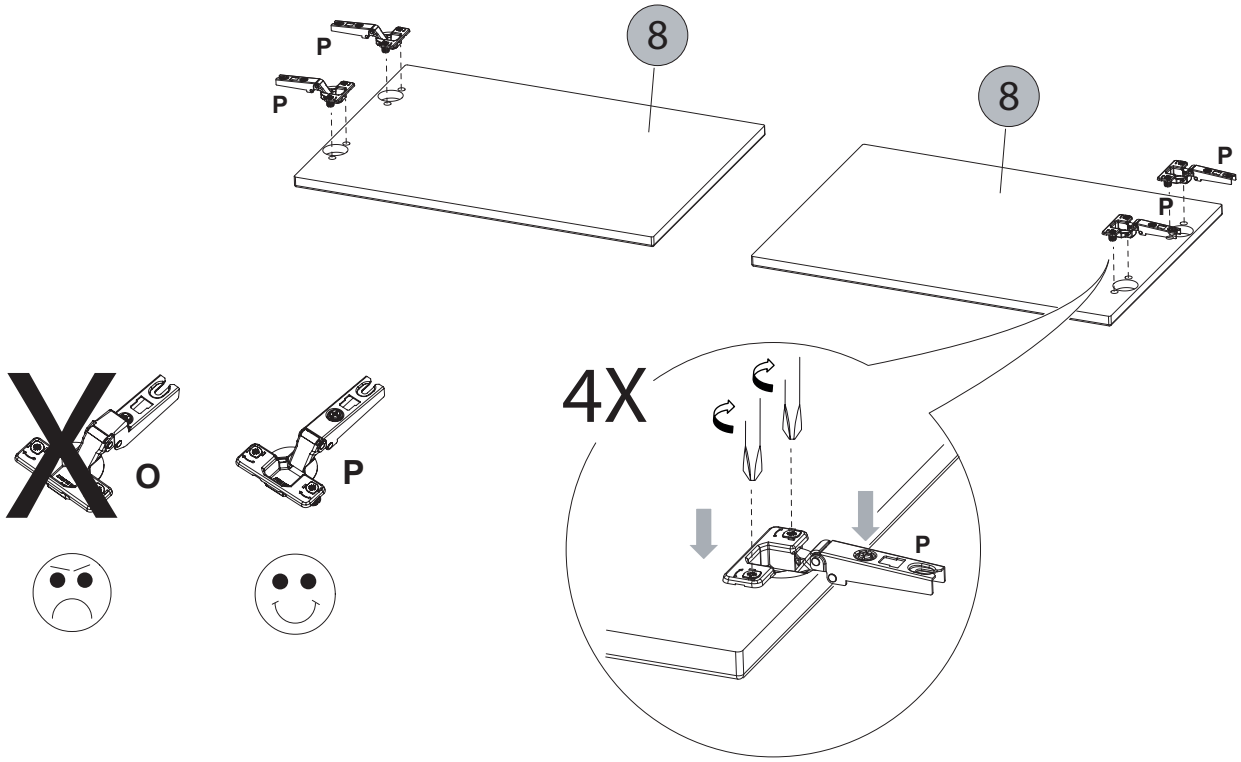

14

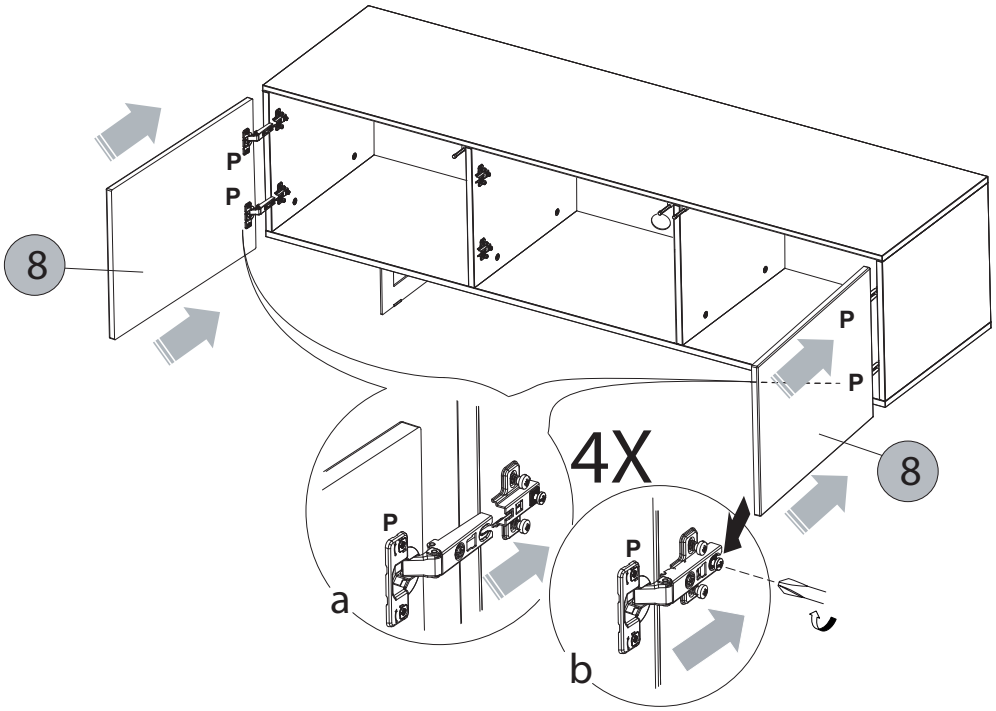

15

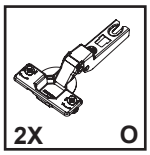

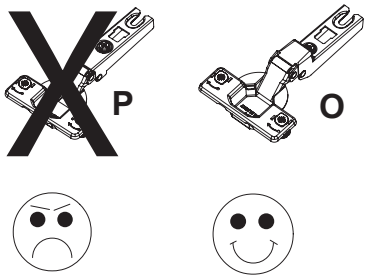

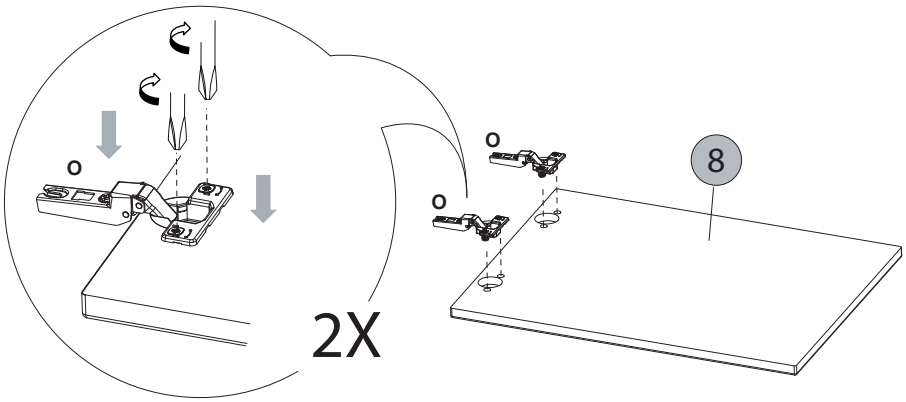

16

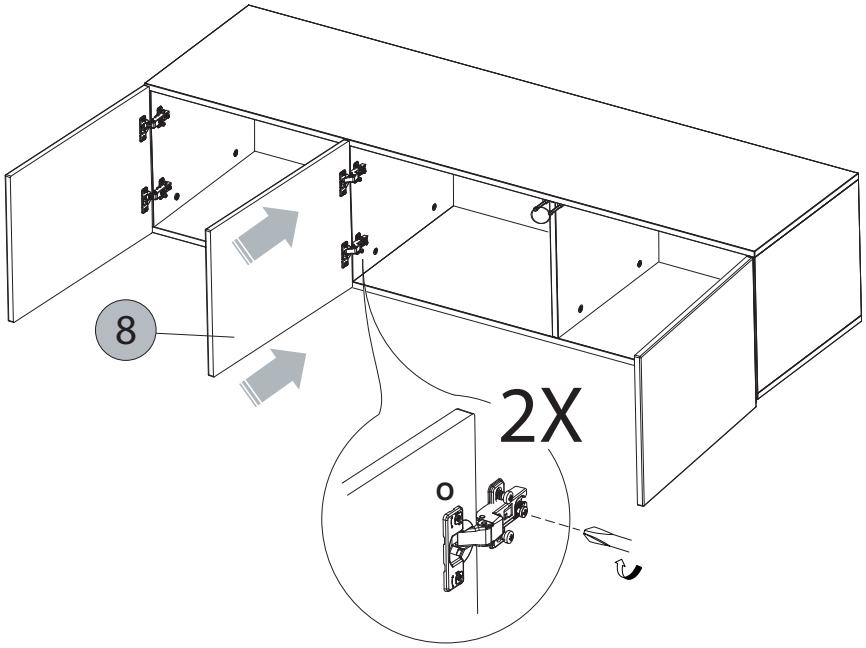

17

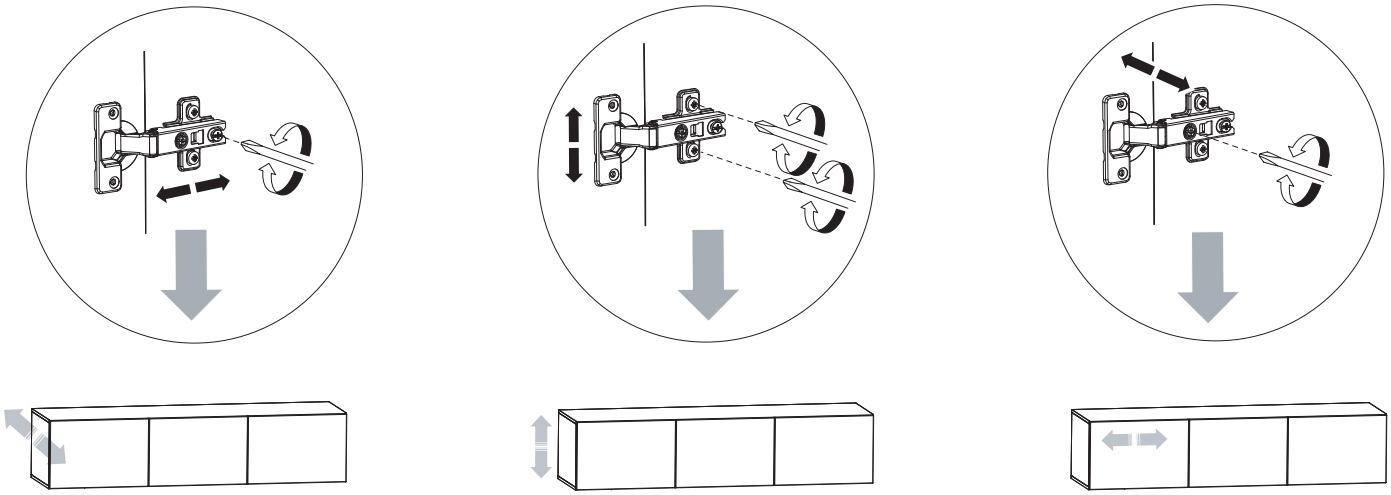

18

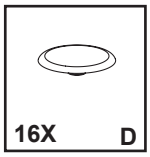

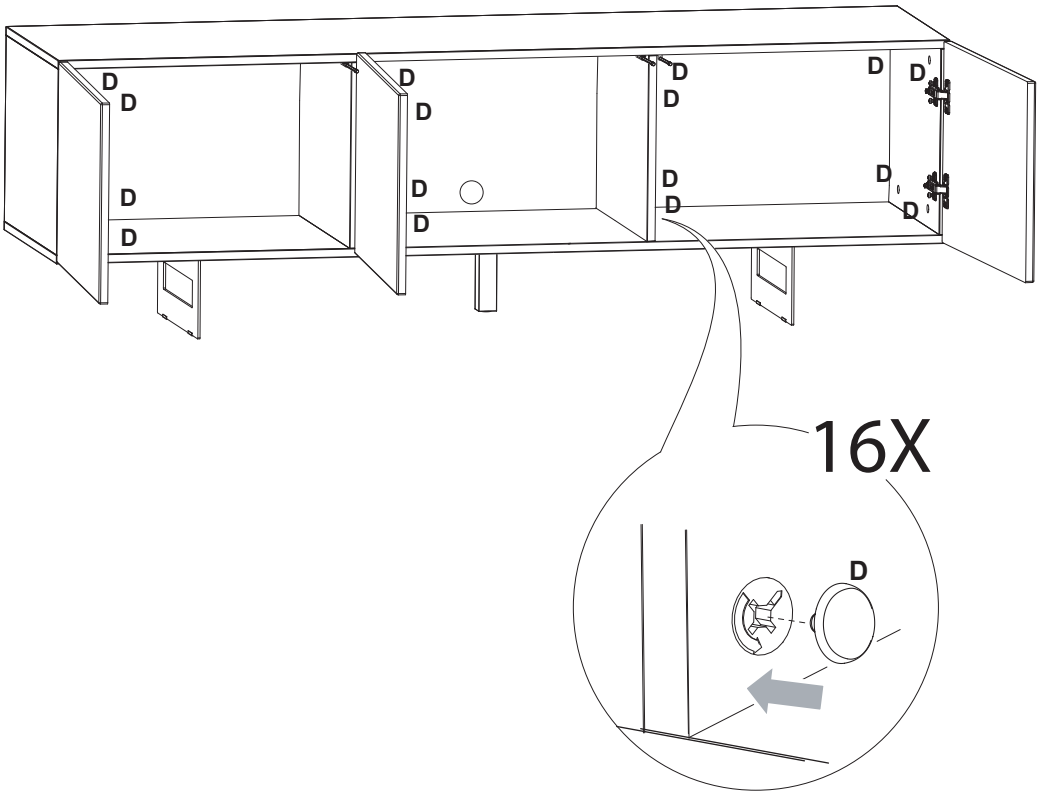

19

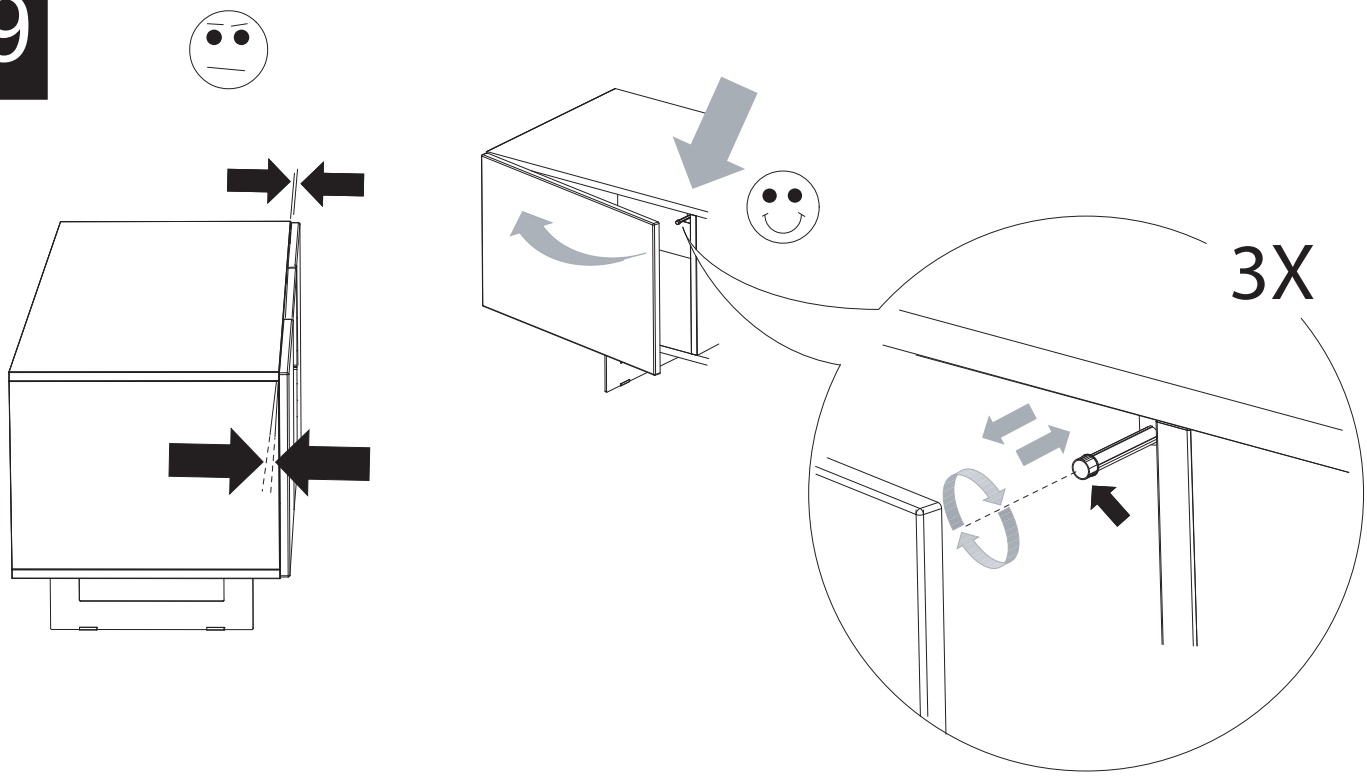

20

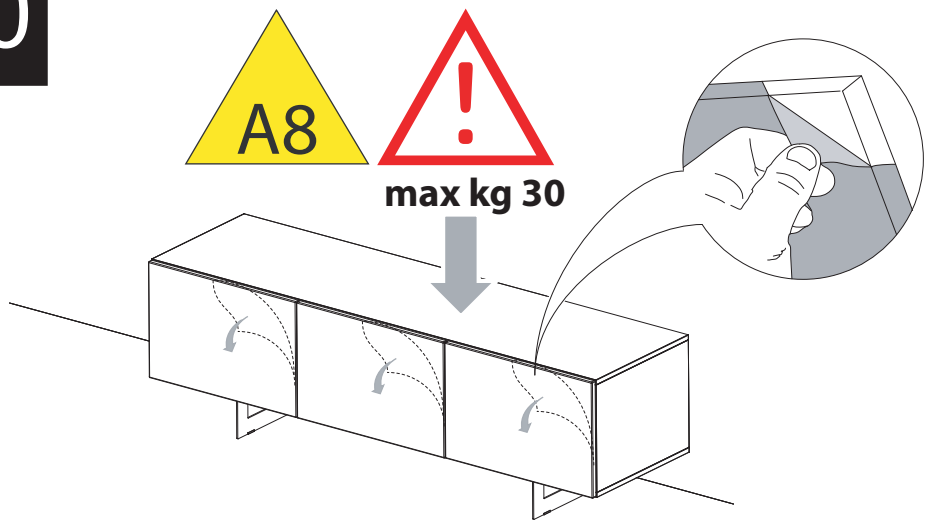

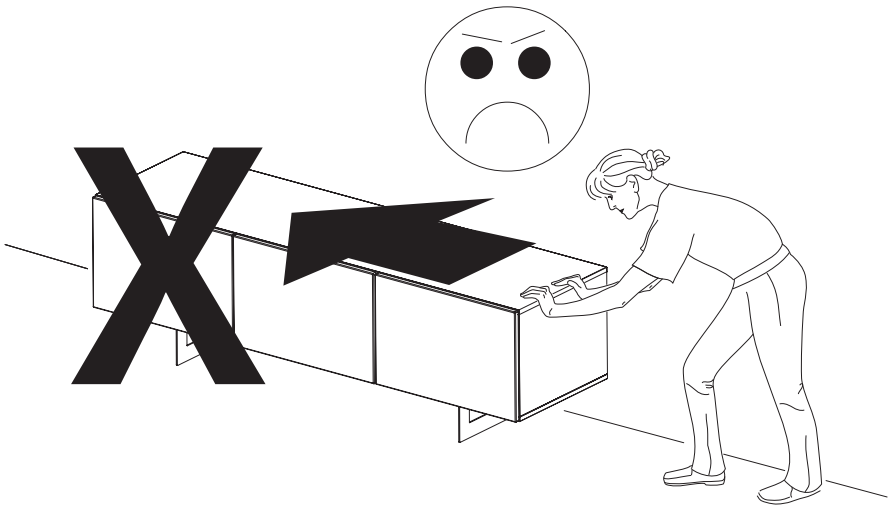

D Pflegehinweise

Bitte nur mit einem Staubtuch oder leicht feuchtem Lappen reinigen. Keine scheuernden Putzmittel verwenden.

Schützen Sie Ihre Möbel generell vor Wasser (z.B. beim Wischen oder Blumen gießen). Die Feuchtigkeit kann in das Möbelstück eindringen und es beschädigen.

GB Care tips

Please only clean with a duster or a damp cloth. Do no use any abrasive cleaners.

In general, keep water away from your furniture (e. g. when mopping or watering plants). The moisture may penetrate the furniture and damage it.

NL Reinigingsnotities

Reinig alleen met een stofdoek of een lichtjes vochtige doek. Gebruik geen schurende poetsmiddelen.

Bescherm uw meubelen doorgaans tegen water (bijv. bij het dweilen of als u de bloemen water geeft). De vochtigheid kan in het meubelstuk dringen en het beschadigen.

PL Wskazówki dotyczące pielęgnacji

Czyszczenie należy wykonać wyłącznie za pomocą ściereczki lub lekko nawilżonego ręcznika. Nie stosować środków czyszczących do szorowania.

Mebel należy chronić przed wodą (np. podczas czyszczenia lub podlewania kwiatków). Wilgoć może wniknąć w mebel i uszkodzić go.

RU Обслуживание

Очищайте от пыли тряпкой или слегка влажной ветошью. Не допускается применение чистящих средств, не предназначенных для ухода за мебелью.

Предохраняйте мебель от попадания воды (например, при вытирании или поливке цветов). Не допускайте попадания влаги на мебель, чтобы предотвратить ее повреждение.

TR Bakim

Lütfen sadece bir toz beziyle veya hafif nemli yumuşak bir bezle siliniz. Aşindirici temizlik malzemeleri kullanmayiniz.

Genelde mobilyalarinizi sudan koruyunuz (örneğin, yerleri paspaslarken veya çiçekleri sularken). Nem, mobilya parçasina nüfuz edebilir ve zarar verebilir.

I Avvisi di manutenzione

Pulire solamente con un panno umido, non utilizzare solventi.

Proteggere i mobili dal contatto con acqua. L'infiltrazione dell'acqua potrebbe rovinare il mobile.

F Conseils d'entretient

Nettoyer avec un plumeau ou un chiffon humide, n'utilise pas de dissolvants.

En général, garder l'eau loin de vos meubles (par exemple lorsque de lavage ou l'arrosage des plantes). L'humidité peut pénétrer les meubles et les endommager.

CZ Ošetřování

Čistěte prosím jen prachovkou nebo lehce navlhčeným hadrem. Nepoužívejte drhnoucí čisticí prostředky.

Chraňte váš nábytek před vodou (např. při utírání prachu nebo zalévání květin). Vlhkost může do nábytku proniknout a poškodit ho.

SK Ošetrovanie

Na čistenie používajte len prachovku alebo zľahka navlhčenú utierku. Nepoužívajte žiadne drhnúce čistiace prostriedky.

Chráňte váš nábytok celkovo pred vodou (napr. pri utieraní alebo polievaní kvetín). Vlhkosť môže vniknúť do nábytku a poškodiť ho.

HU Ápolási tanácsok

Kérjük, csak portörlő kendővel vagy enyhén nedves ronggyal tisztítsa. Ne használjon dörzshatású tisztítószert.

Védje a bútort a víz ellen (pl. a letörlések során, ill. a növények öntözésekor). A nedvesség behatolhat a bútorba és azt tönkre teheti.

RO Indicaţii de întreţinere

Vă rugăm să utilizaţi la curăţare exclusiv o cârpă de şters praful sau o cârpă uşor umezită. Nu utilizaţi substanţe de curăţat abrazive.

Protejaţi întotdeauna mobilierul contra apei (de exemplu la ştergere sau la udarea florilor). Mobilierul poate fi astfel expus umidităţii şi se poate deteriora.