980341

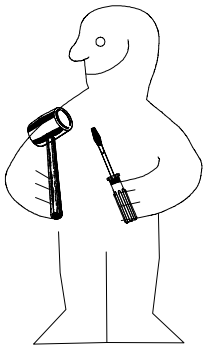

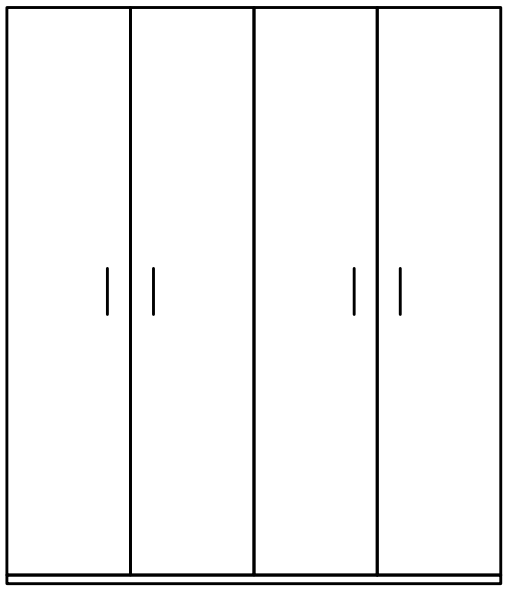

NSP 180

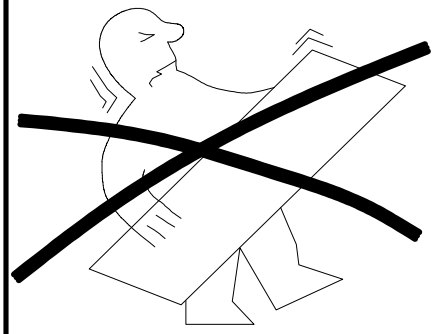

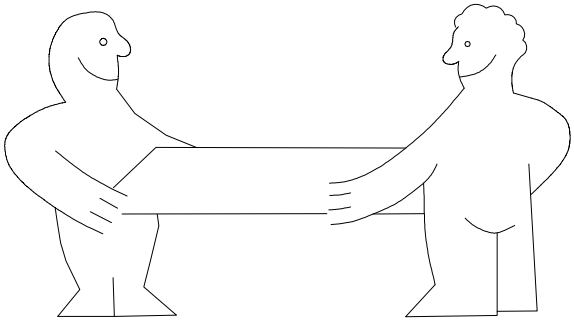

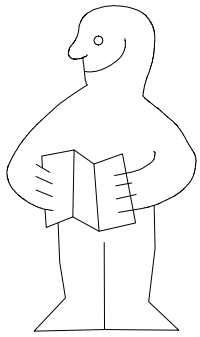

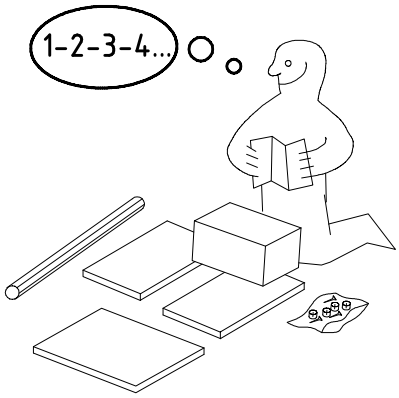

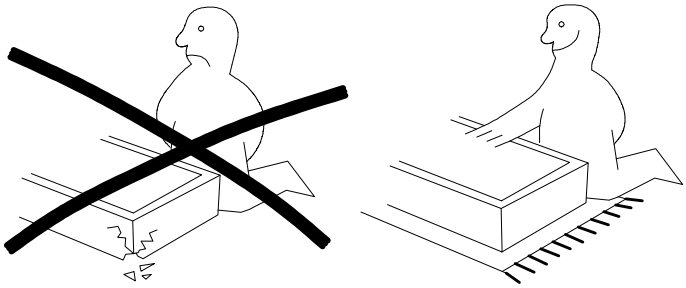

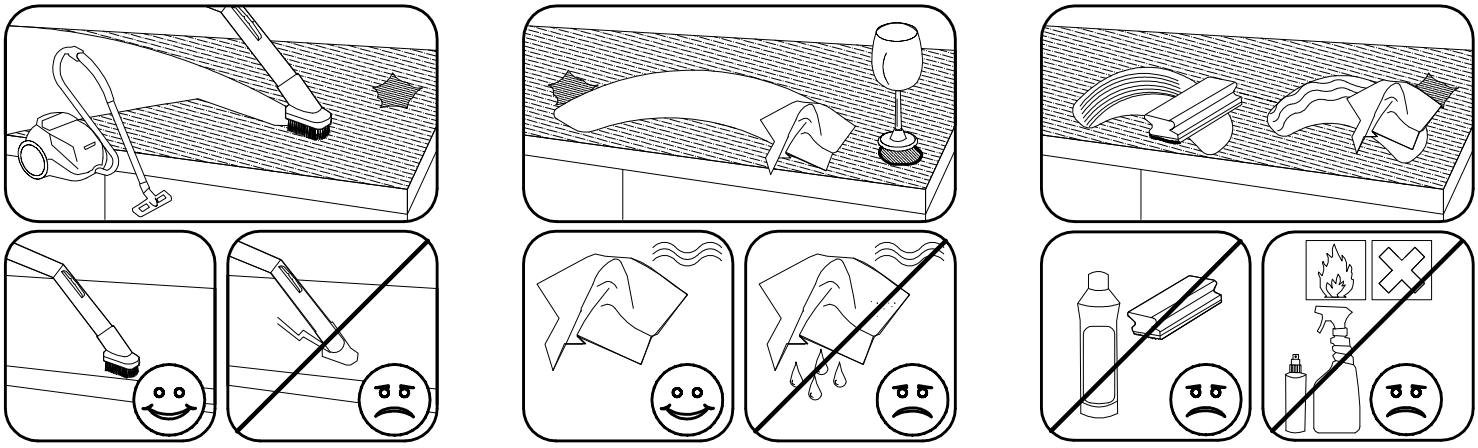

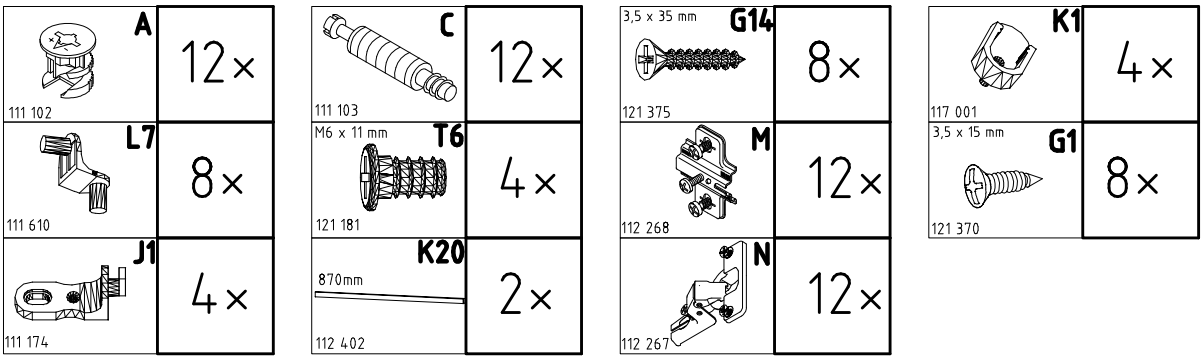

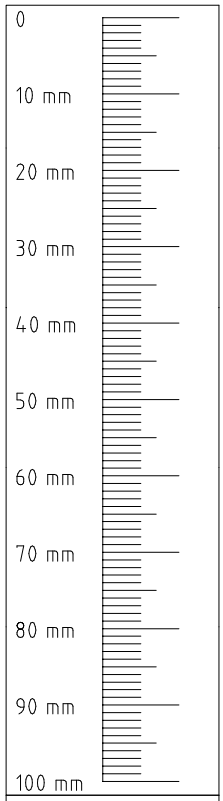

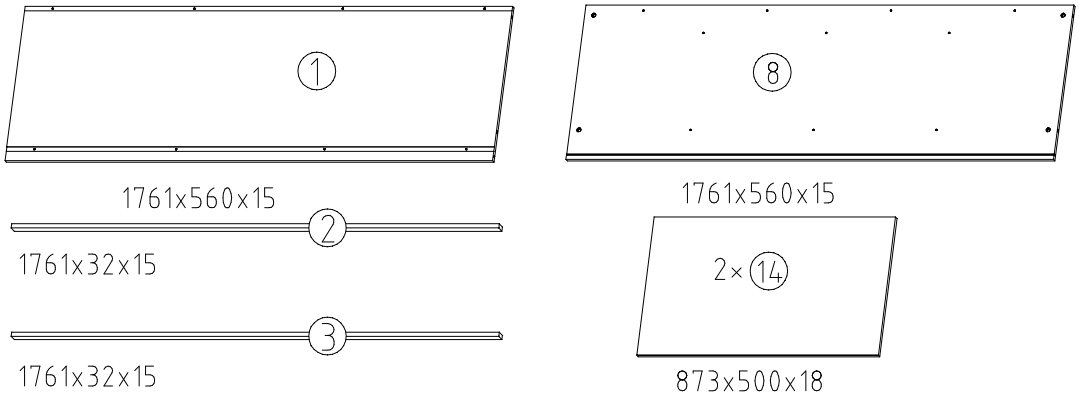

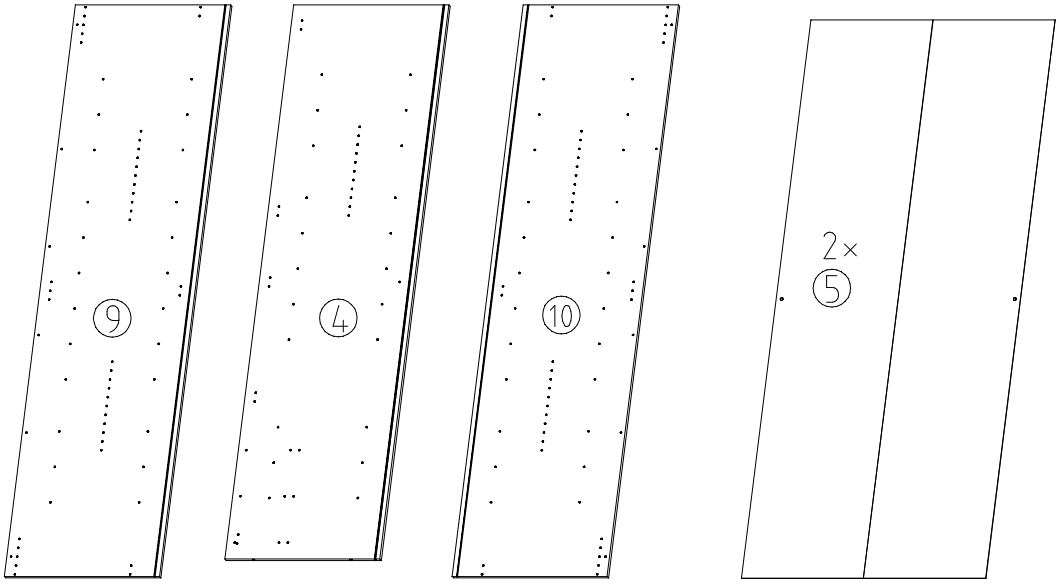

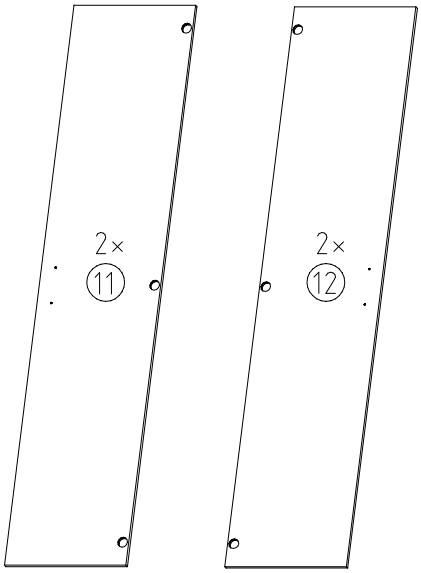

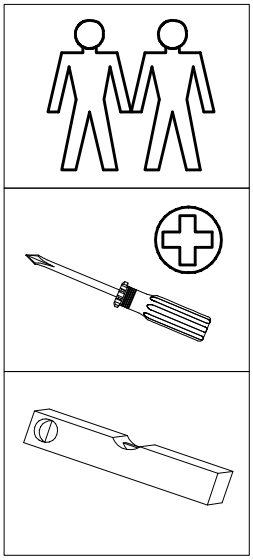

980341	02.12.04 / 17.01.12	01 12	2/9

1

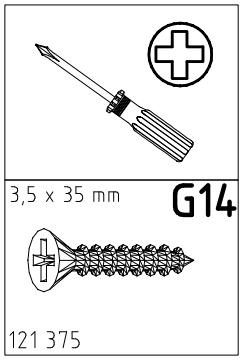

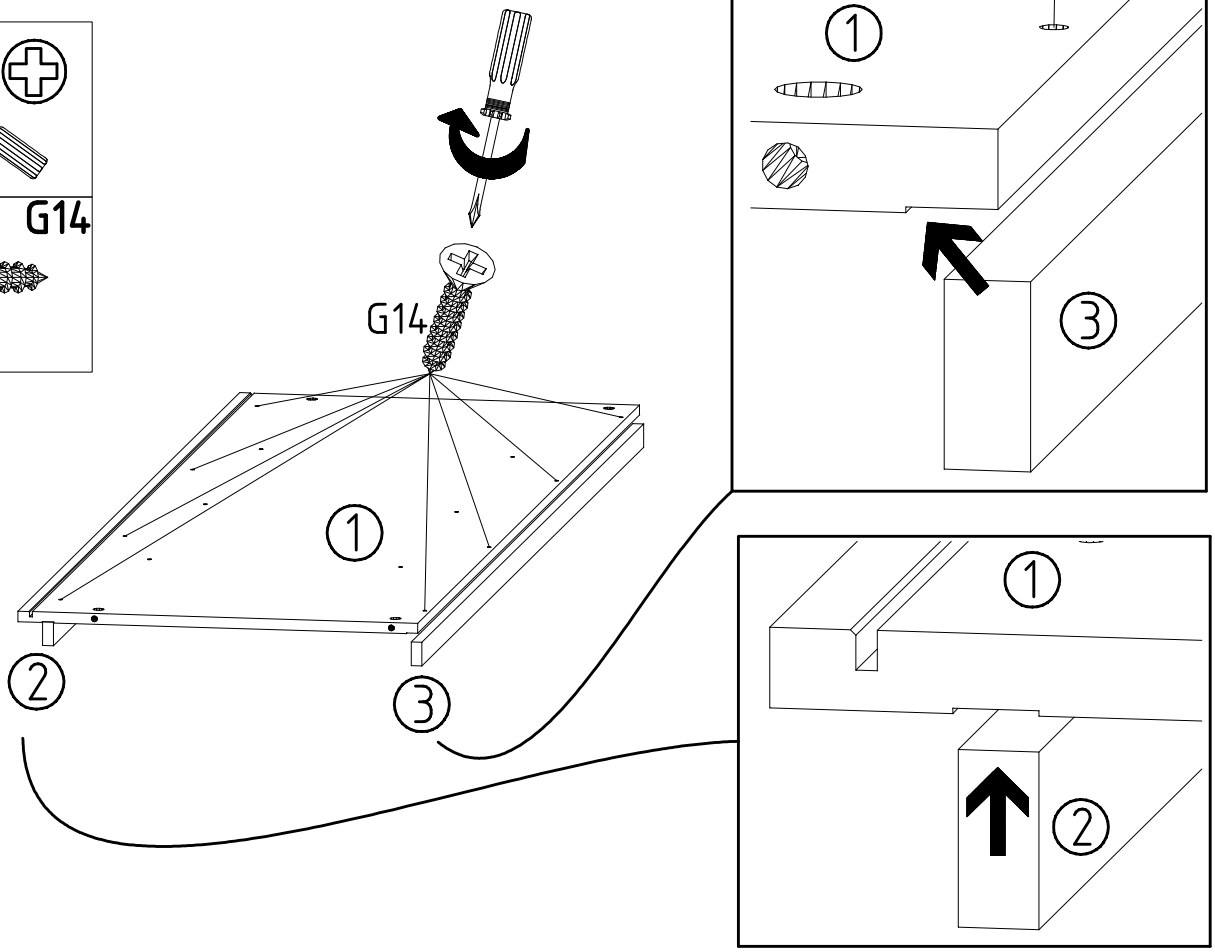

2

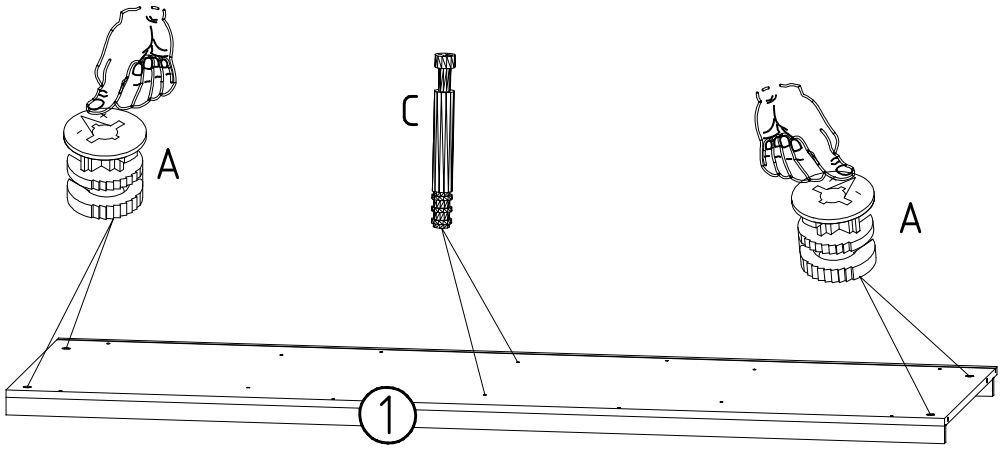

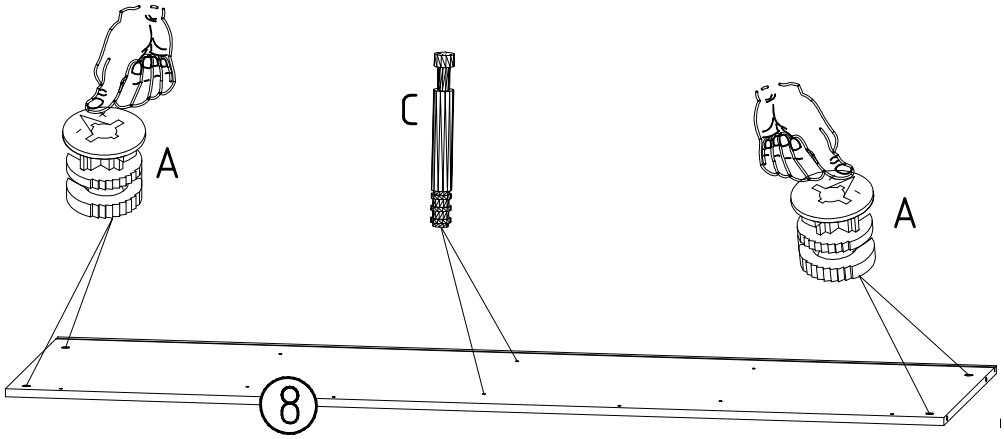

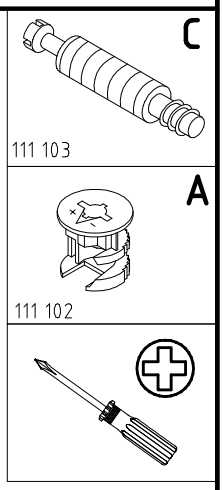

3

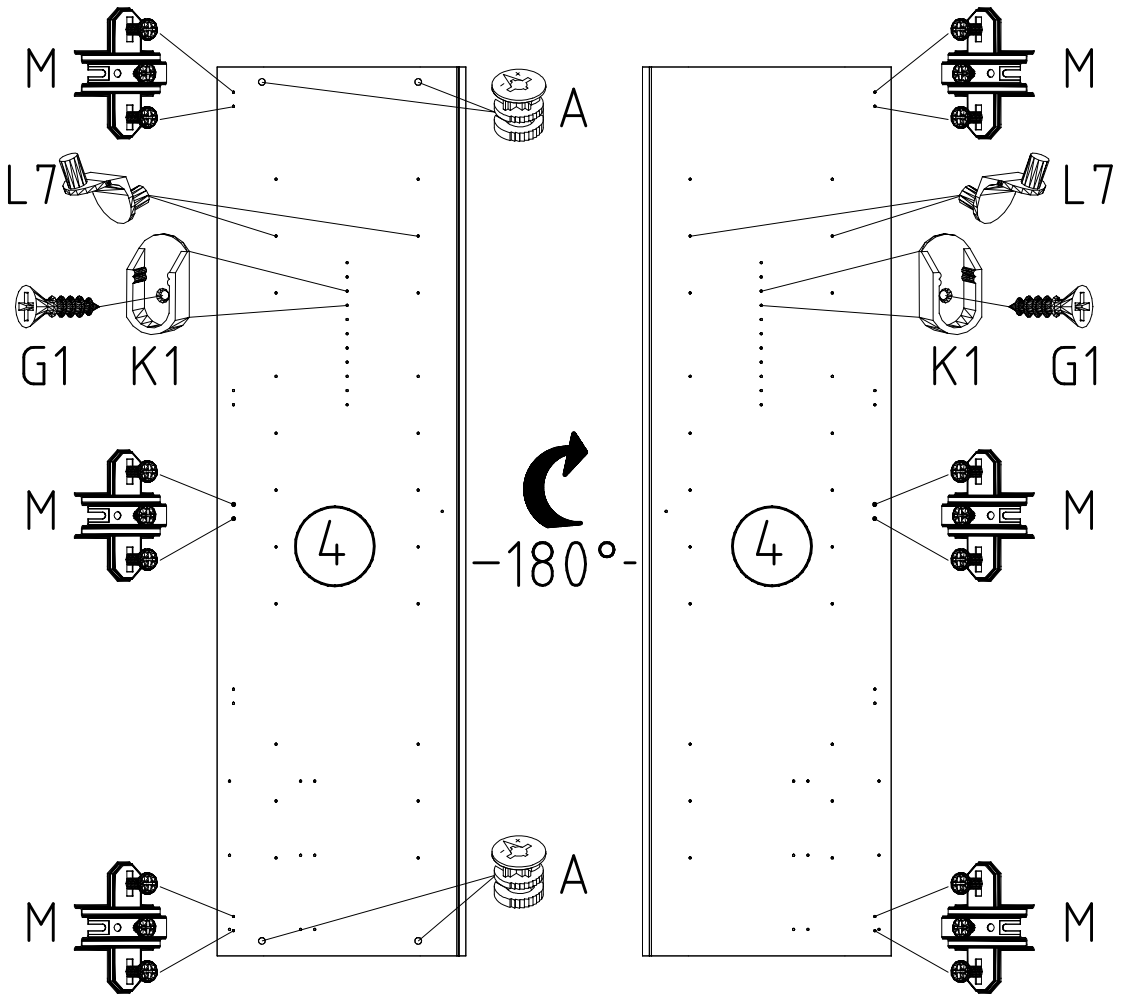
M
L7
G1
K1
A
4
-180°-

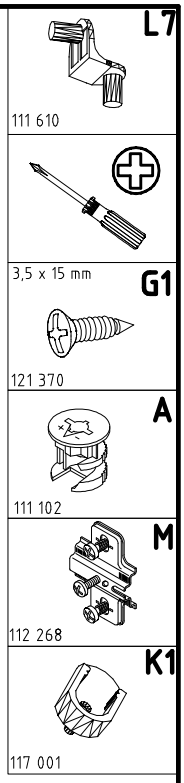
L7
111 610
3,5 x 15 mm
G1
121 370
A
111 102
M
112 268
K1
117 001

4

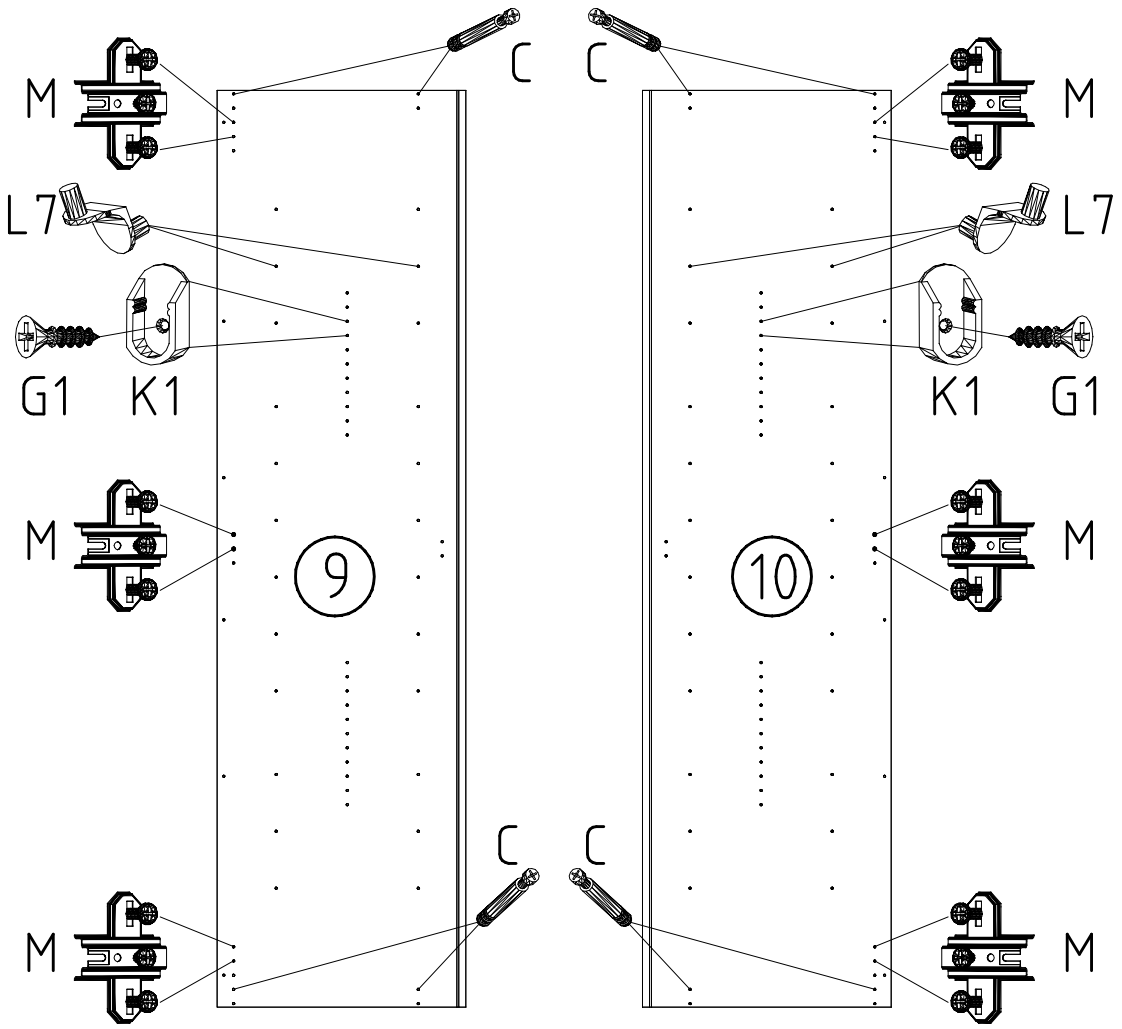
M
L7
G1
K1
C
9
10

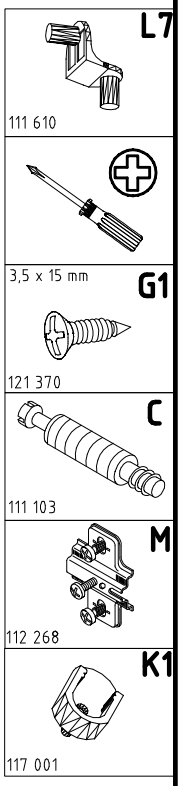
L7
111 610
3,5 x 15 mm
G1
121 370
C
111 103
M
112 268
K1
117 001

5

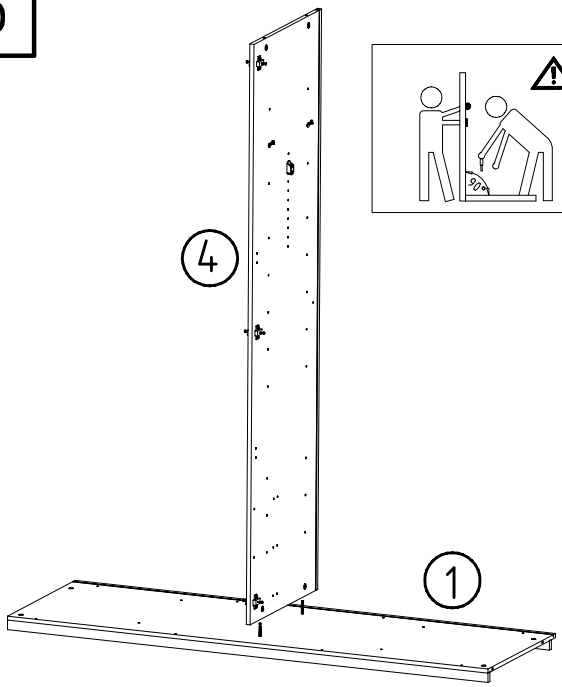
4
1

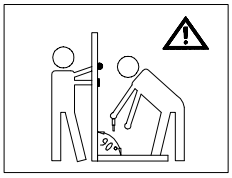
90°

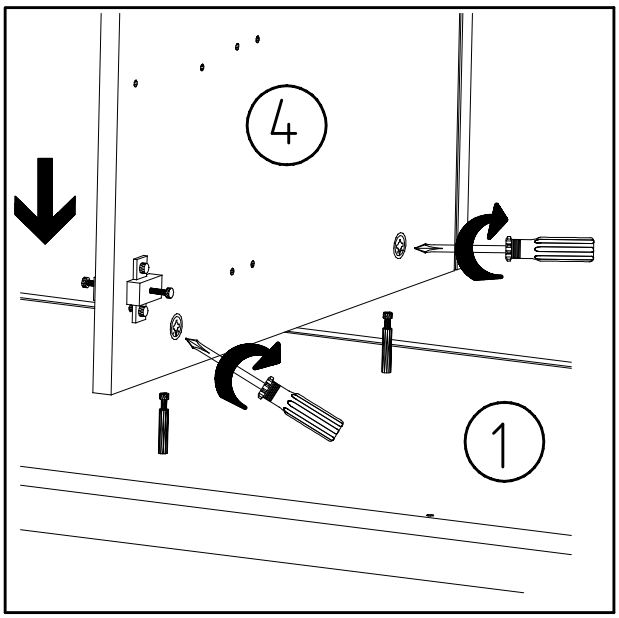
4
1

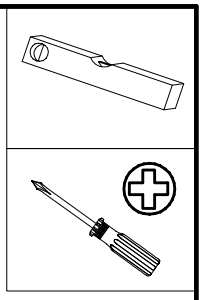

6

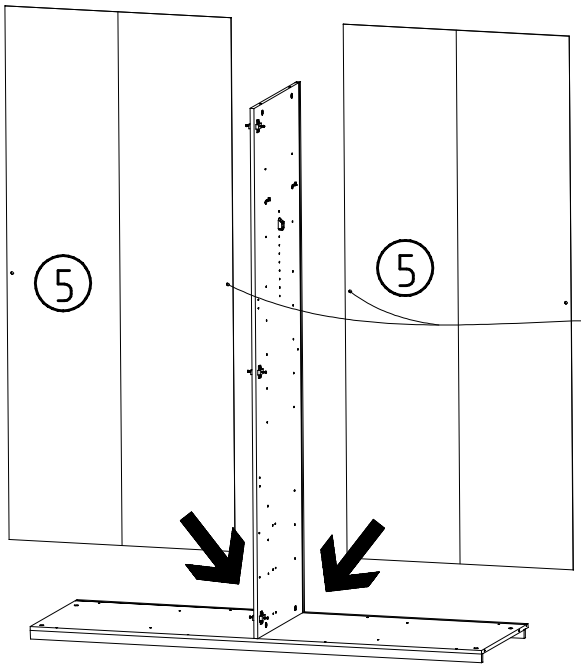
5
5

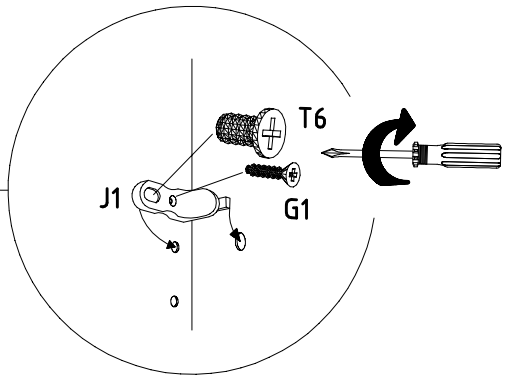
T6
J1
G1

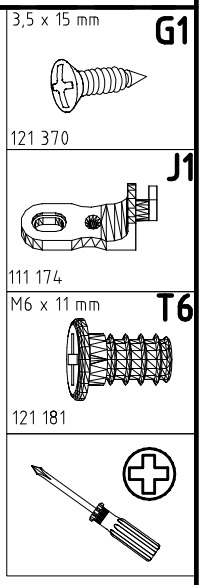
3,5 x 15 mm
G1
121 370
J1
111 174
M6 x 11 mm
T6
121 181

7

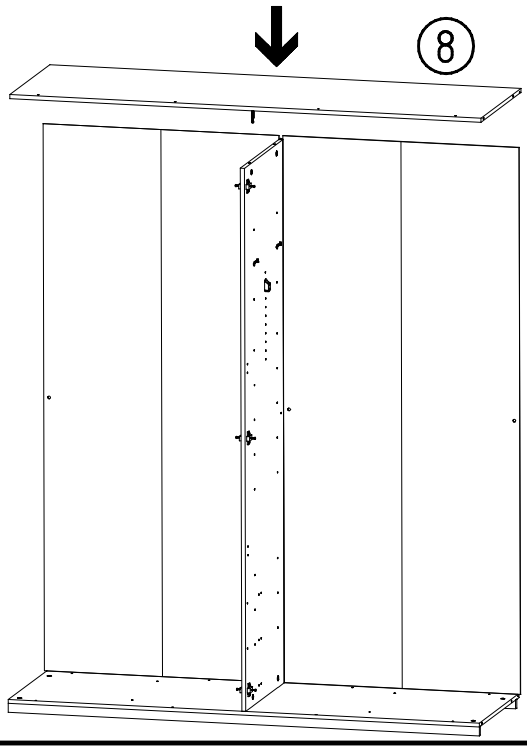
8

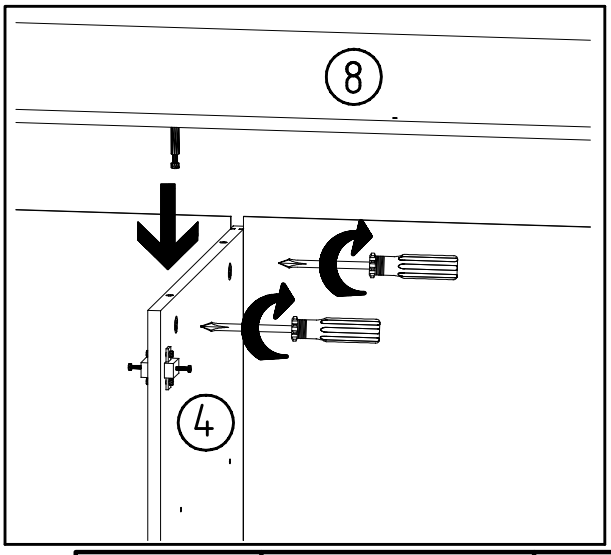
8
4

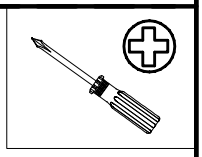

8

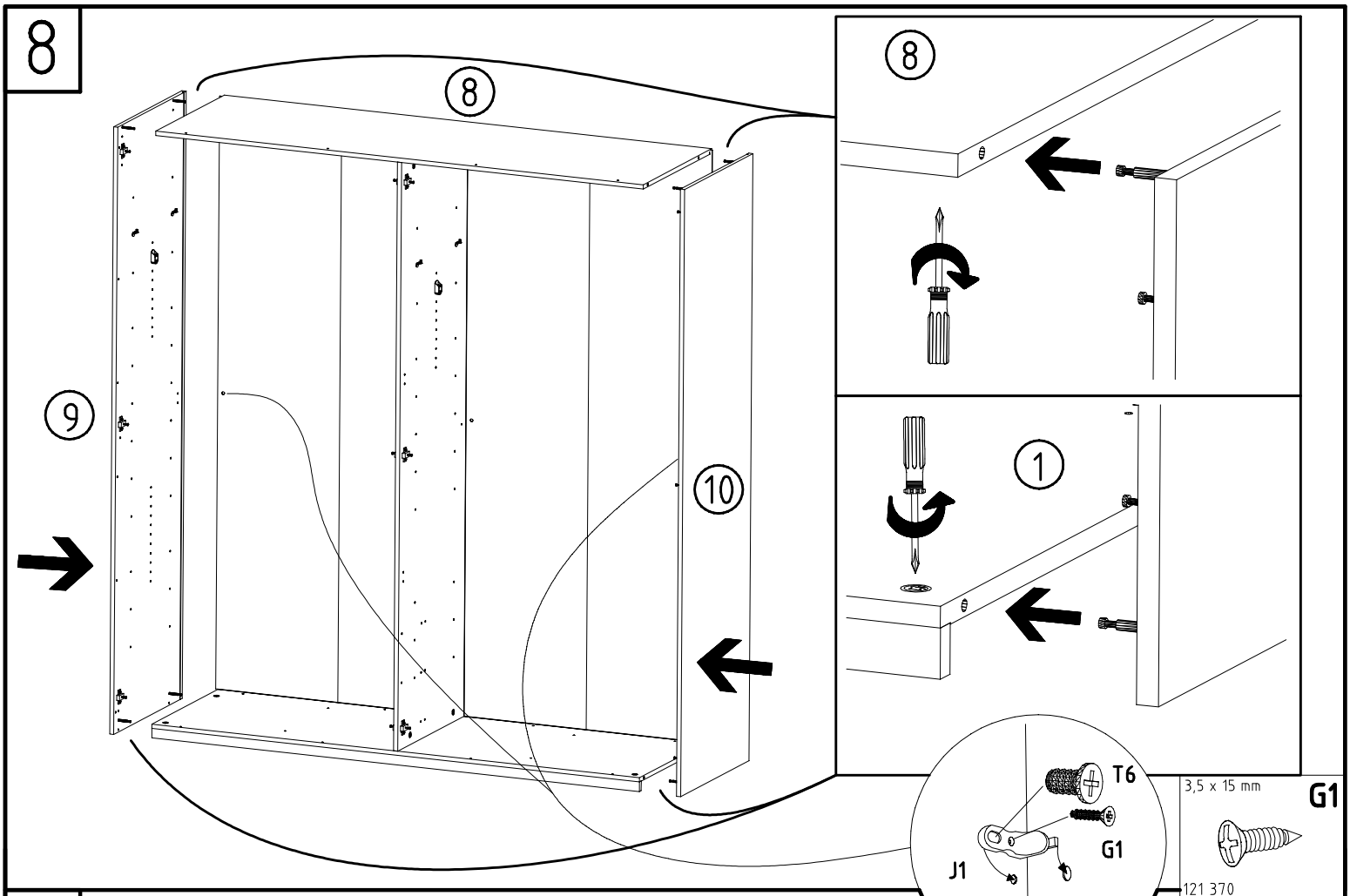
8
9
10
1
T6
G1
J1

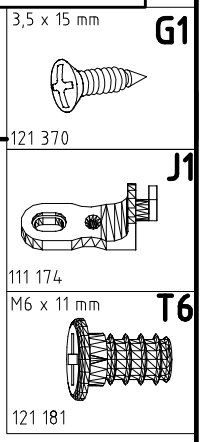
3,5 x 15 mm
G1
121 370
J1
111 174
M6 x 11 mm
T6
121 181

9

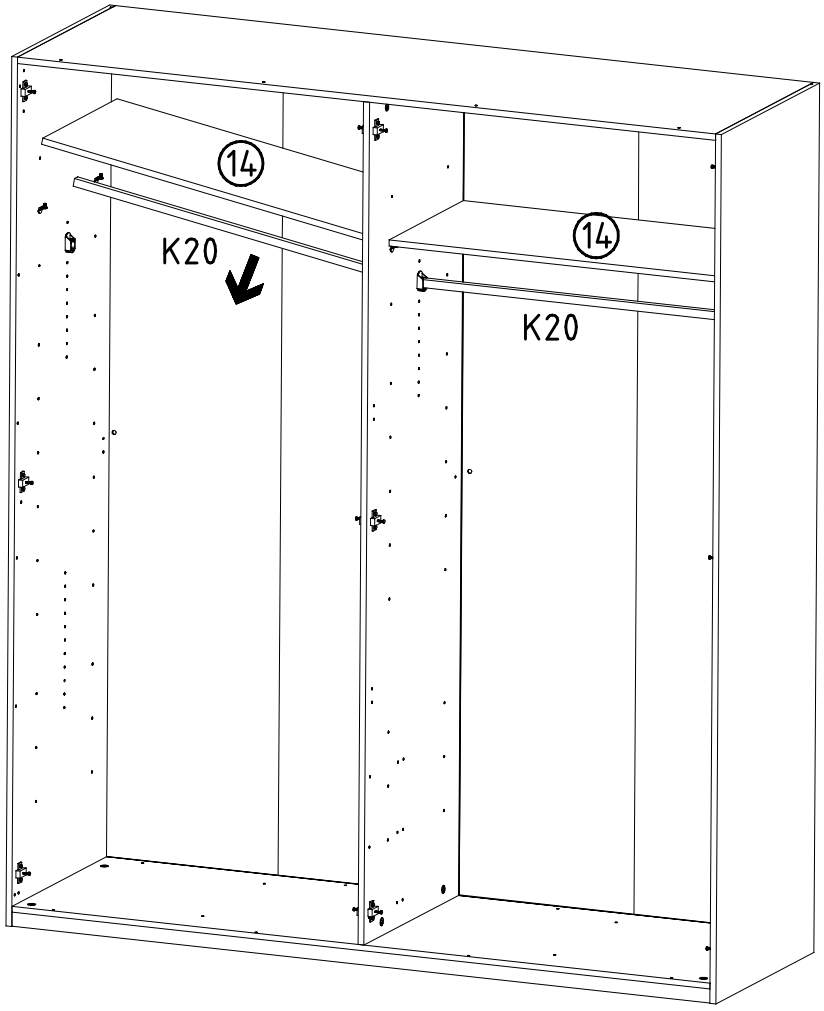
14
K20
14
K20

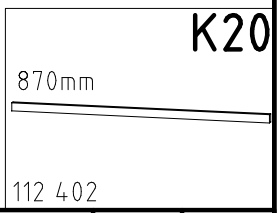
K20
870mm
112 402

10

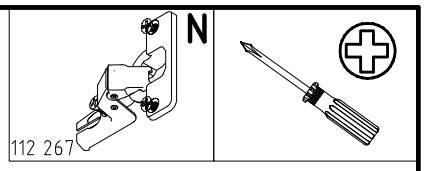

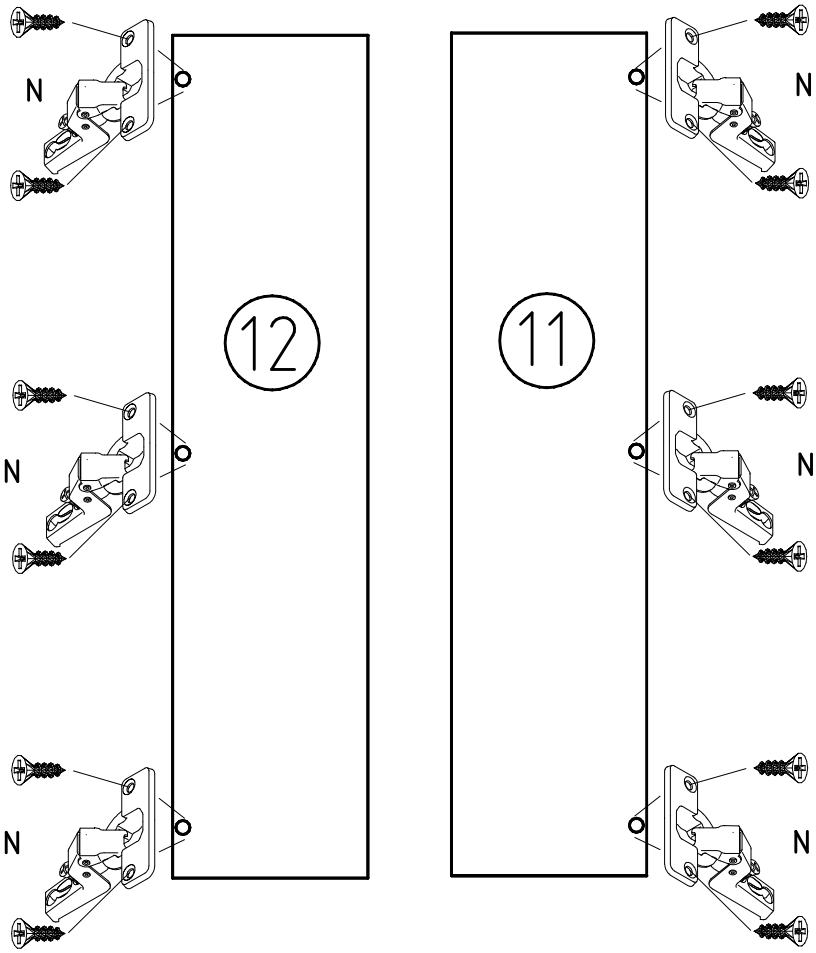

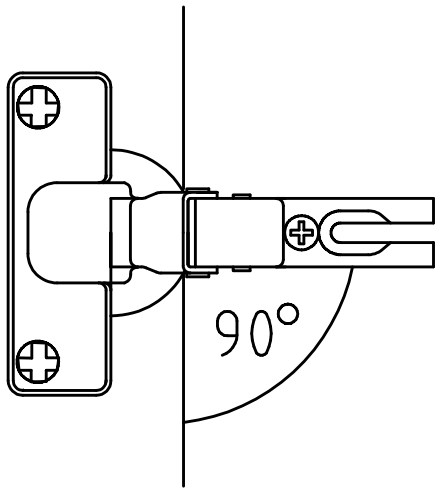

11

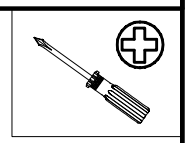

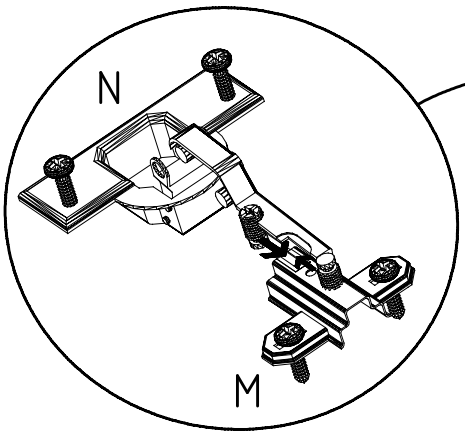

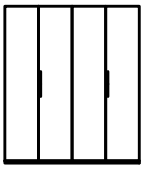

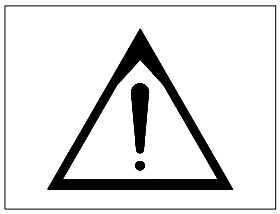

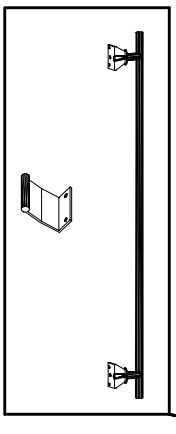

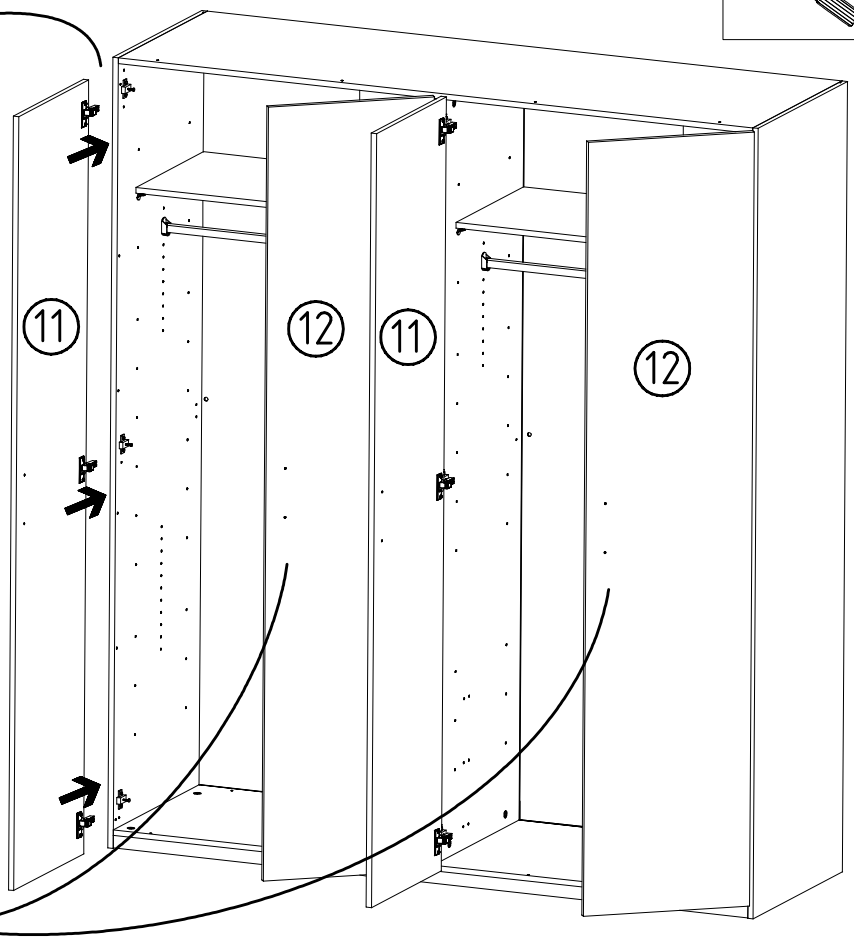

12

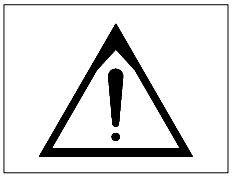

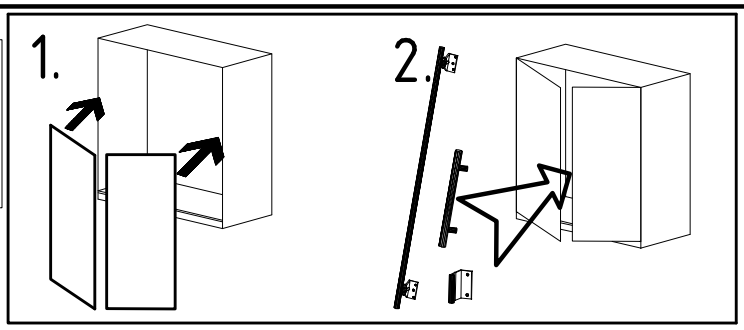
1.
2.

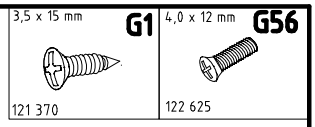
3,5 x 15 mm
G1
121 370
4,0 x 12 mm
G56
122 625

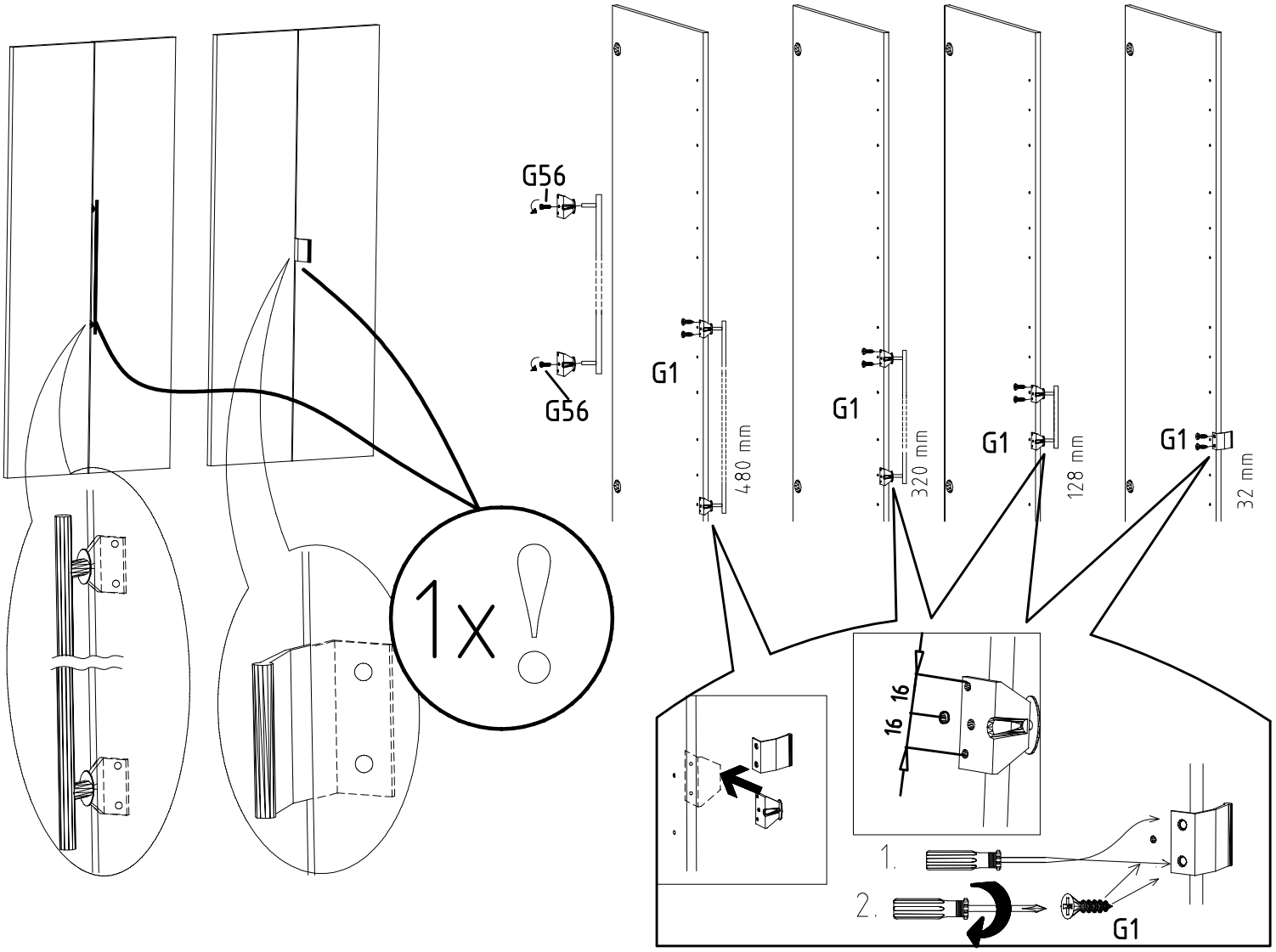
G56
G56
G1
480 mm
G1
320 mm
G1
128 mm
G1
32 mm
1x!
16
16
1.
2.
G1

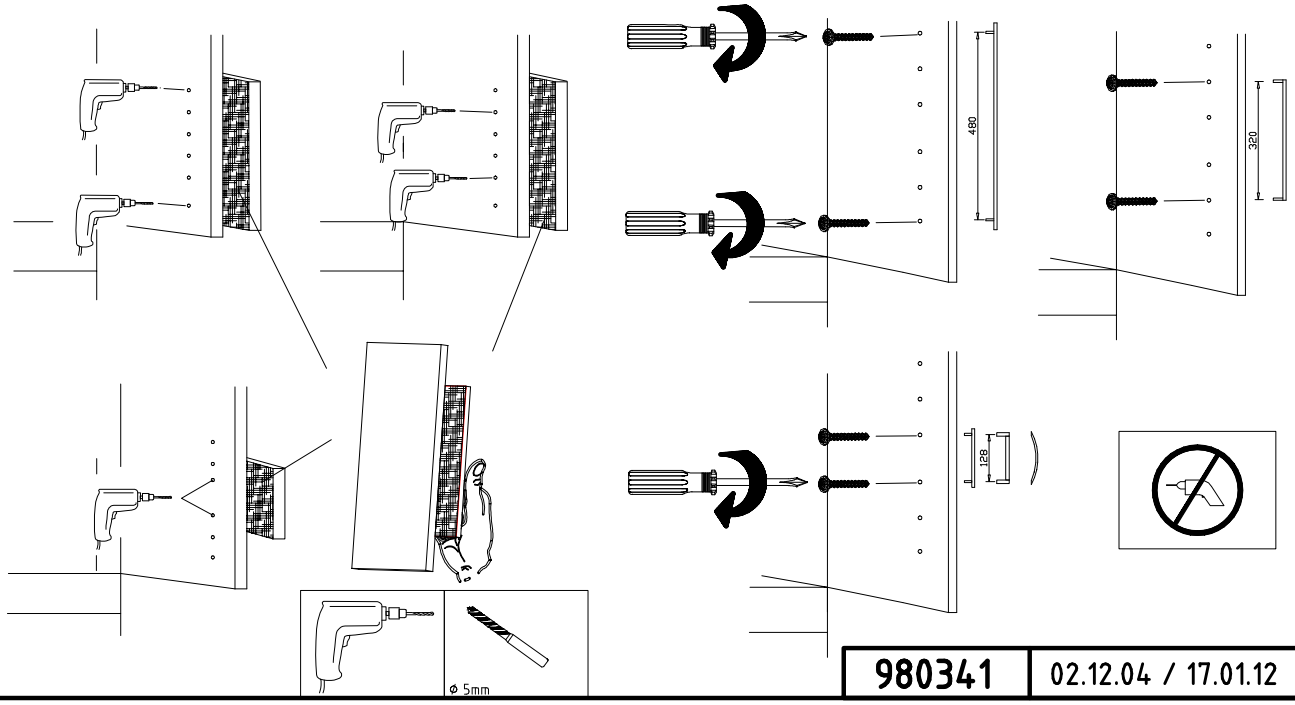
480
320
128
ø 5mm

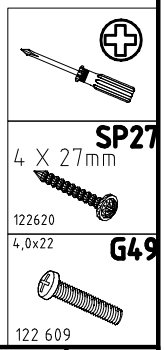
SP27
4 X 27mm
122620
4,0x22
G49
122 609

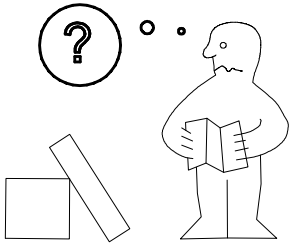

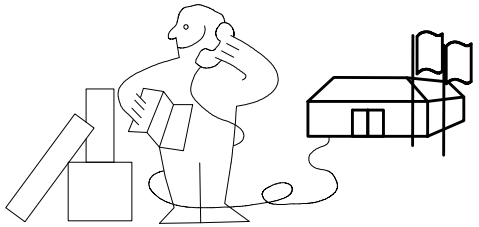

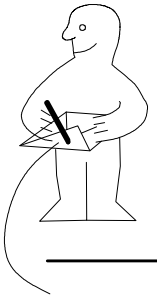

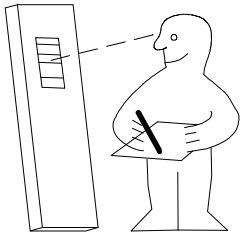

Modell/Model/Modèle

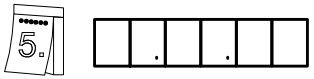

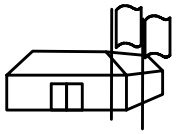

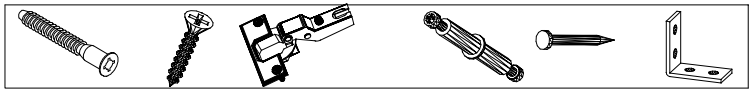

(121 370)	(G 1)	(4x)

Änderungen die dem technischen Fortschritt geschuldet sind,behalten wir uns vor !
Bei nicht vorschriftsmäßiger und/ oder nicht fachmännischer Montage wird bei Personen- und/ oder Sachschäden keinerlei Haftung übernommen.
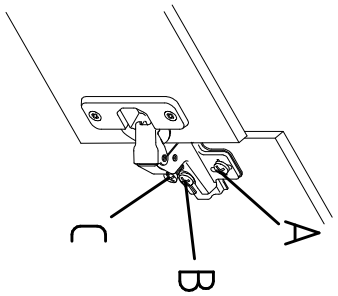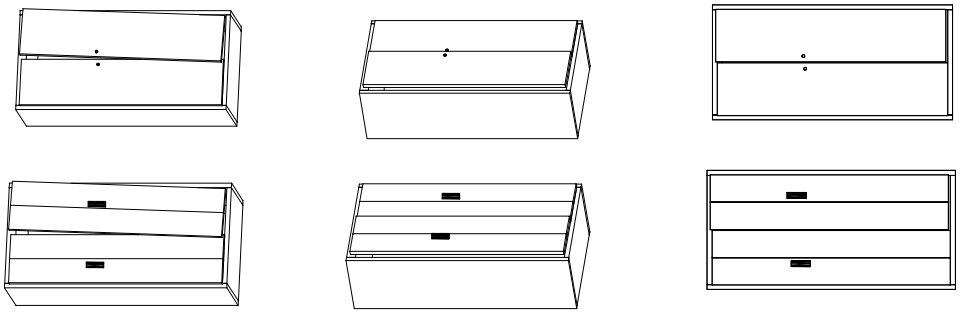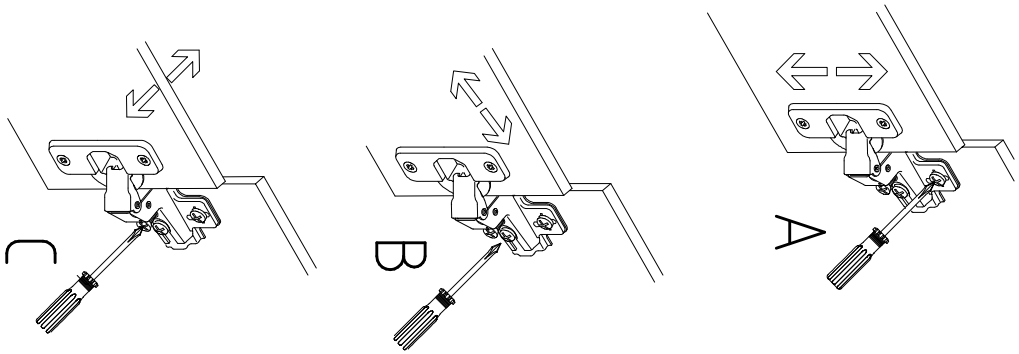
WIMEX Wohnbedarf/ Import Export Handels GmbH/ Postfach 1407/ 49112 Georgsmarienhütte/ Germany
Tel.:(+49) 05401 8598 16/17 Fax.:(+49) 05401 8598 33 Mail: info@wimex-wohnbedarf.de