789540
Art. 459182
766537

LKZ 041332

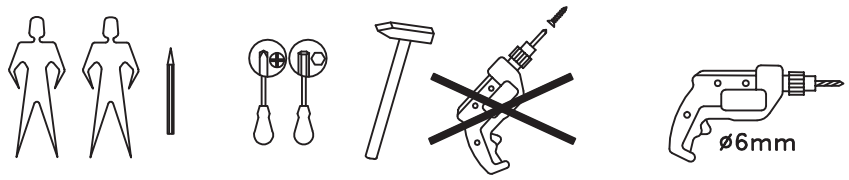

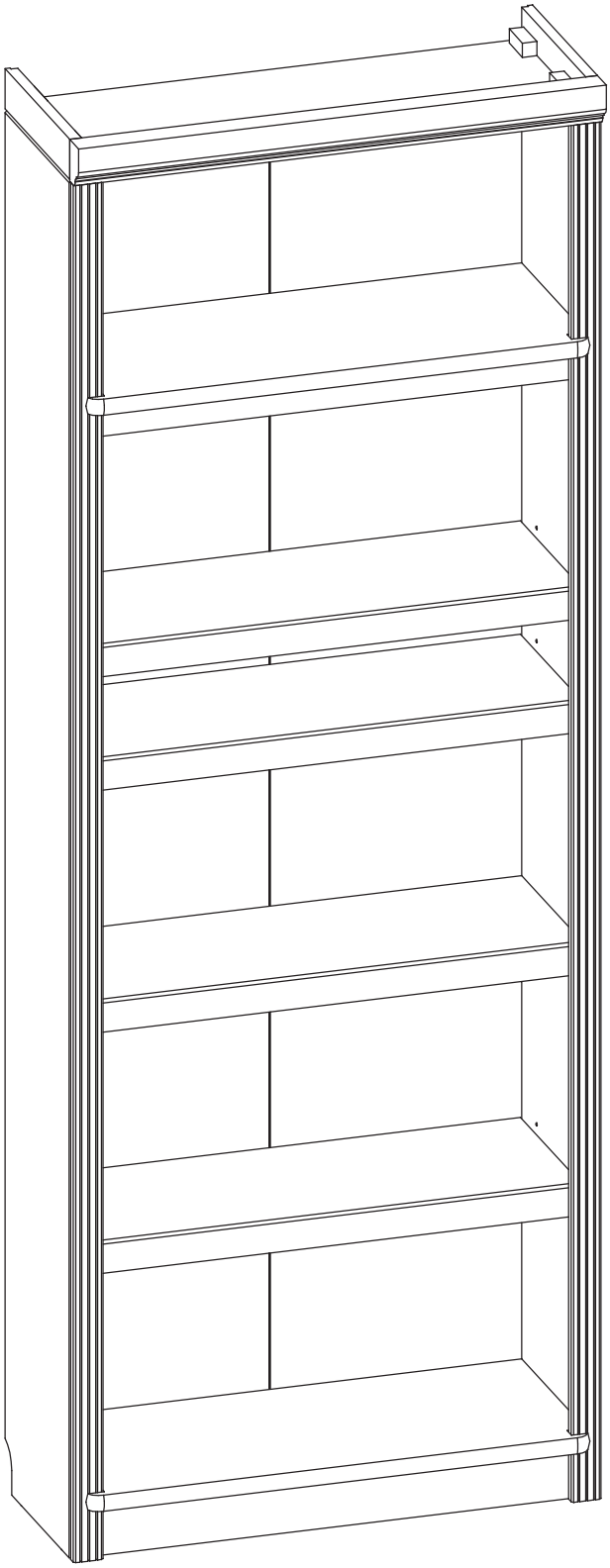

10801

Service • Assistenza • Dienstverlening •Serwis
Servis • Szerviz • Сервисная служба

Name •Nom • Nome • Naam Nazwa • Jméno • Názov • Név Denumire •Isim • Название	
Nr • No • N°•Номер•Č•Sz	
Typ • Type•Tip • Tipus • Tipo Тип	

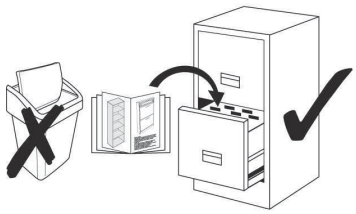

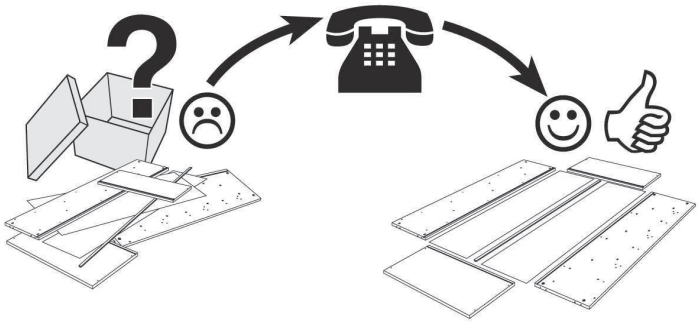

				A30	x2 Ø4,5x70
D2	x38 Ø5/11x34	D5	x30 Ø15x12,5	D4	x30 Ø17
D62	x8 Ø15x16,5	H1	x22 Ø8x30	D1	x12
A4	x60 Ø1,2x20	K1	x1 726 mm	K1-1	x1 1273 mm
H8	x2 Ø6x35	D18	x2 Ø12	A162	x2

10801

Teil Nr. Pièces Nr. Pieces Nr. Часть Ном. Kawalek Nr. Parça No Kusů Nr. Kusov Nr. Pezzi Nr. Nr piese. Darab száma. Stukken Nr.	Anzahl Quantité Quantity Количество Ilość Miktar Množství Množstvo Quantità Cantitatea Mennyiség Hoeveelheid	Kasten Nr. Colli Nr. Colli Nr. Коробка Ном. Polu Nr. Kutusu Nr. Kolonka Č. Počet balení Colli Nr. Nu pachete Colli száma. Colli Nr.	Maß, mm Dimensions, mm Dimensions, mm Размеры, mm Wymiary, mm Boyutlar, mm Rozměry, mm Rozmery, mm Dimensioni, mm Dimensiuni, mm Méretek, mm Afmetingen, mm	✓
1	1	2/2	2126x295x18	
2	1	2/2	2126x295x18	
3	1	1/2	764x325x25	
4	1	1/2	762x45x16	
5	3	1/2	762x274x18	
6	4	1/2	762x45x16	
7	1	2/2	2126x45x18	
8	1	2/2	2126x45x18	
9	1	1/2	762x80x16	
10	1	1/2	764x65x18	
11	1	1/2	764x274x18	
12	1	1/2	800x335x40	
13	2	2/2	1264x390x3	
14	2	2/2	758x390x3	

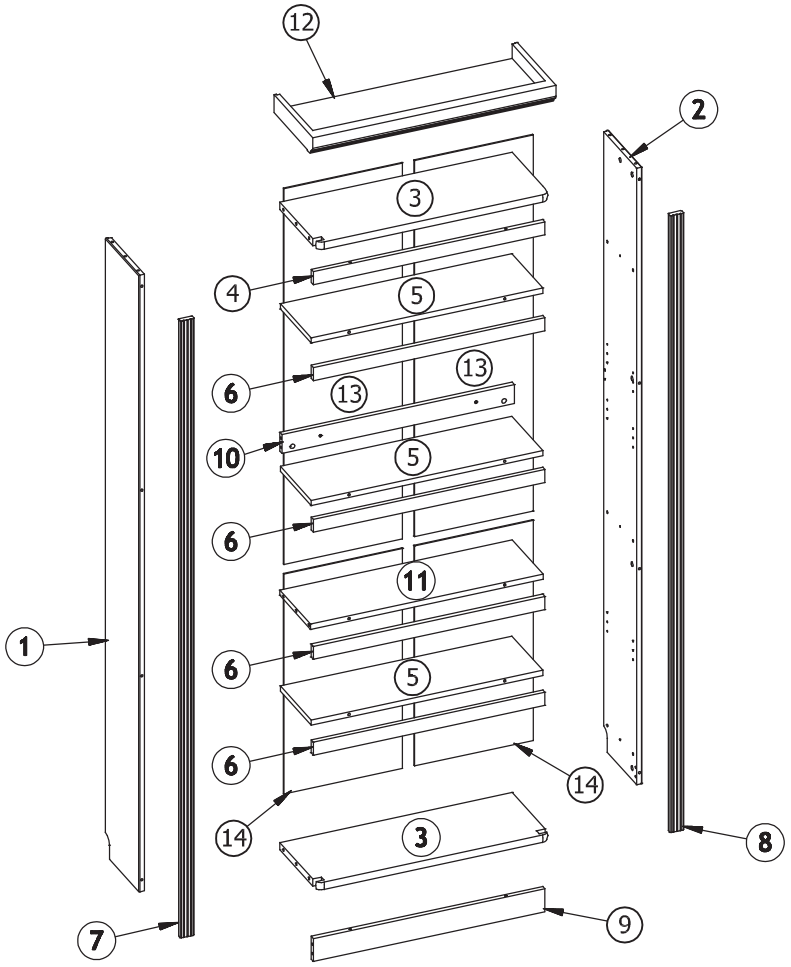

10801

D2	x6 Ø5/11x34	D5	x6 Ø15x12,5	D4	x6 Ø17

1.

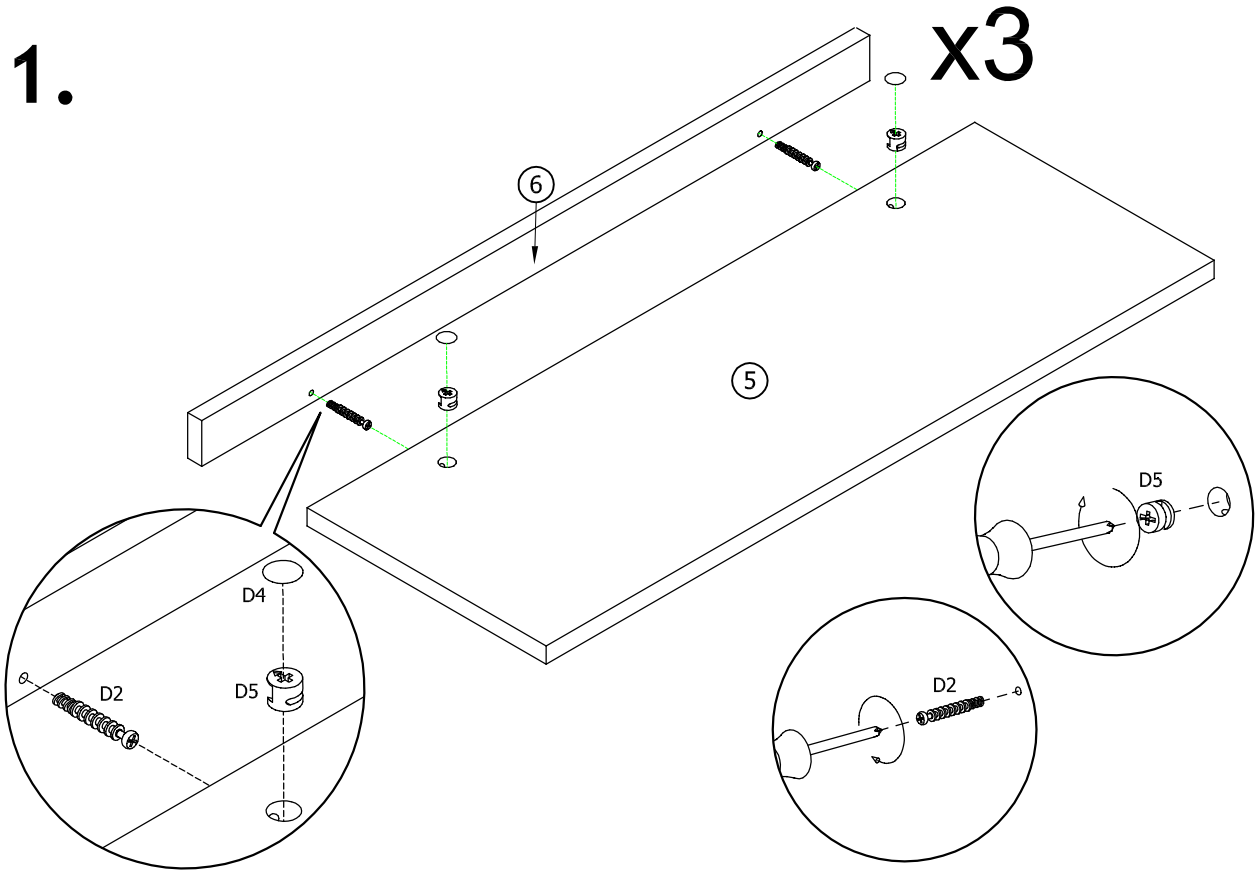

D2	x2 Ø5/11x34	D5	x2 Ø15x12,5	D4	x2 Ø17

2.

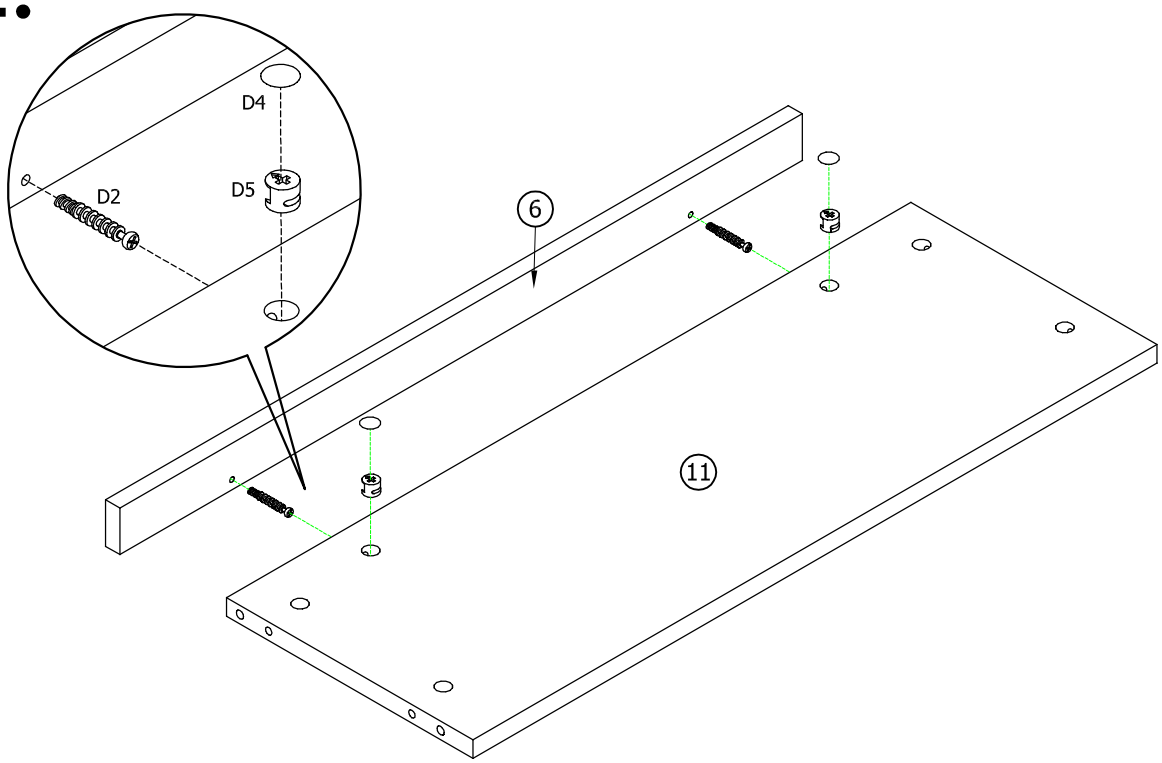

10801

D2	x2 Ø5/11x34	D5	x2 Ø15x12,5

3.

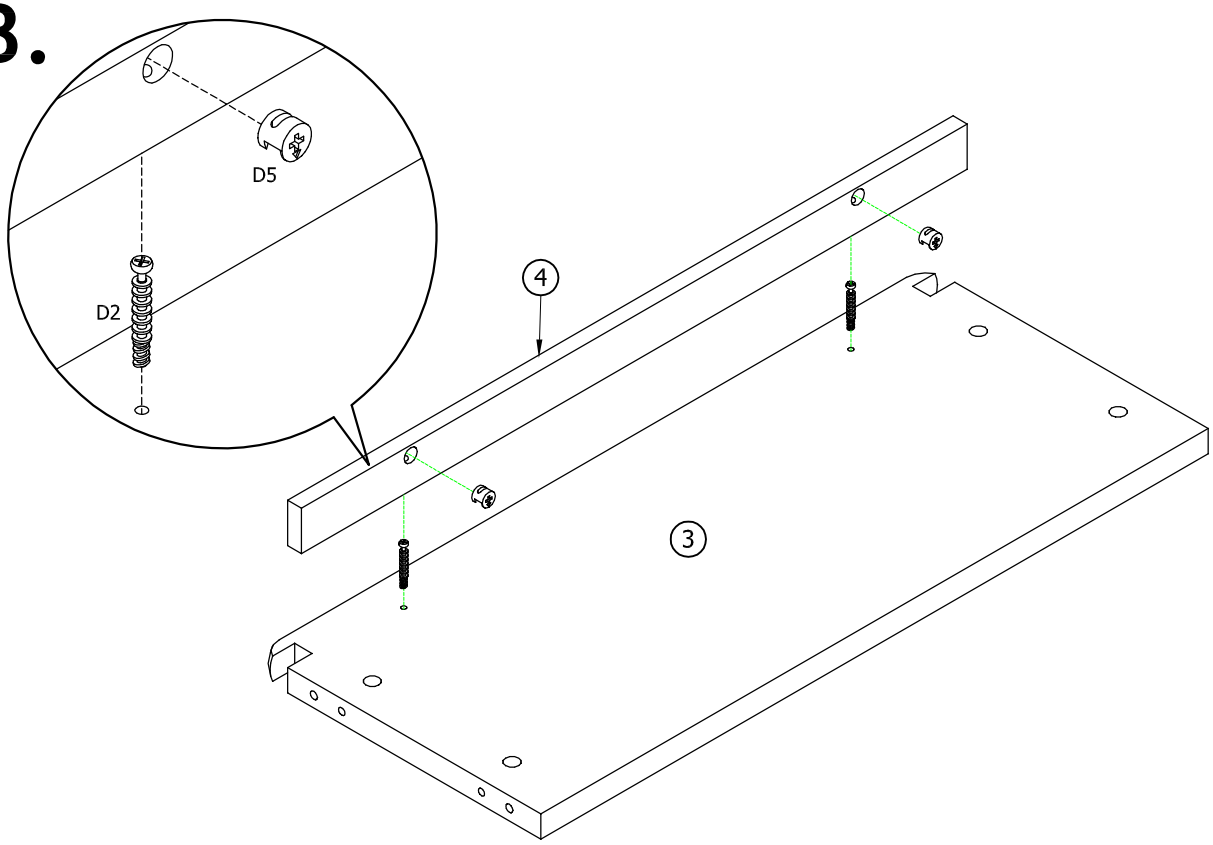

D2	x2 Ø5/11x34	D5	x2 Ø15x12,5

4.

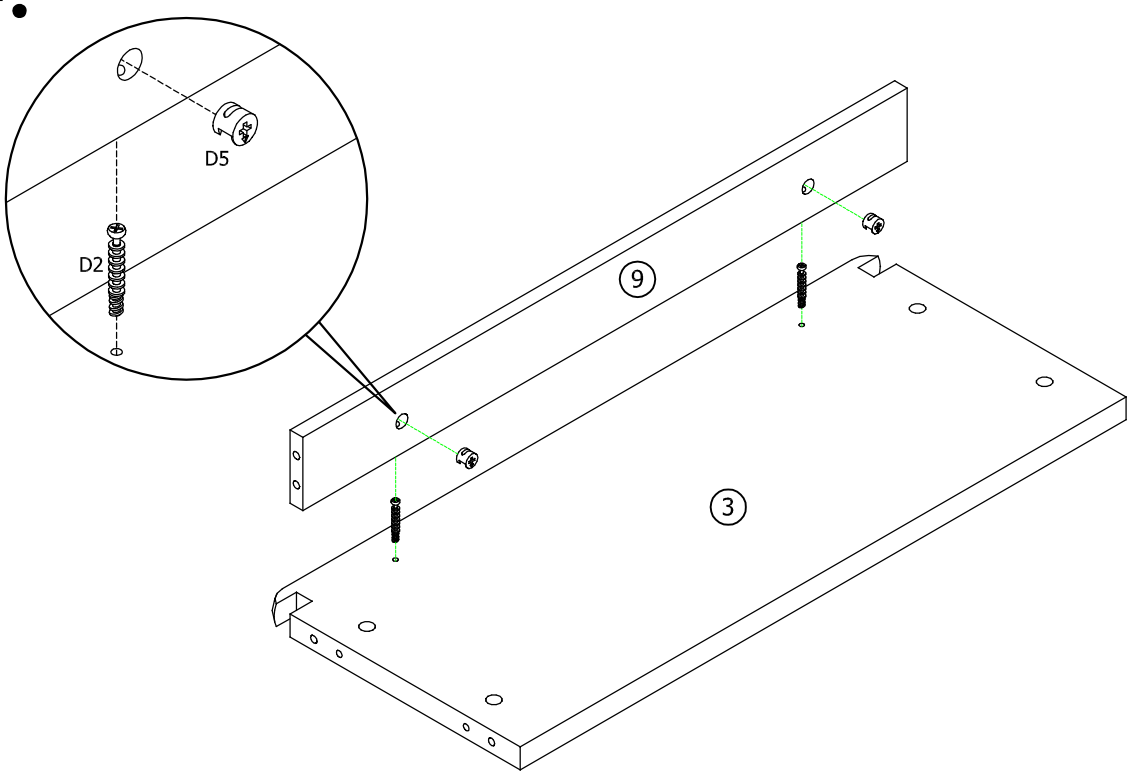

10801

D2	x8 Ø5/11x34	D5	x8 Ø15x12,5	D4	x8 Ø17

5.

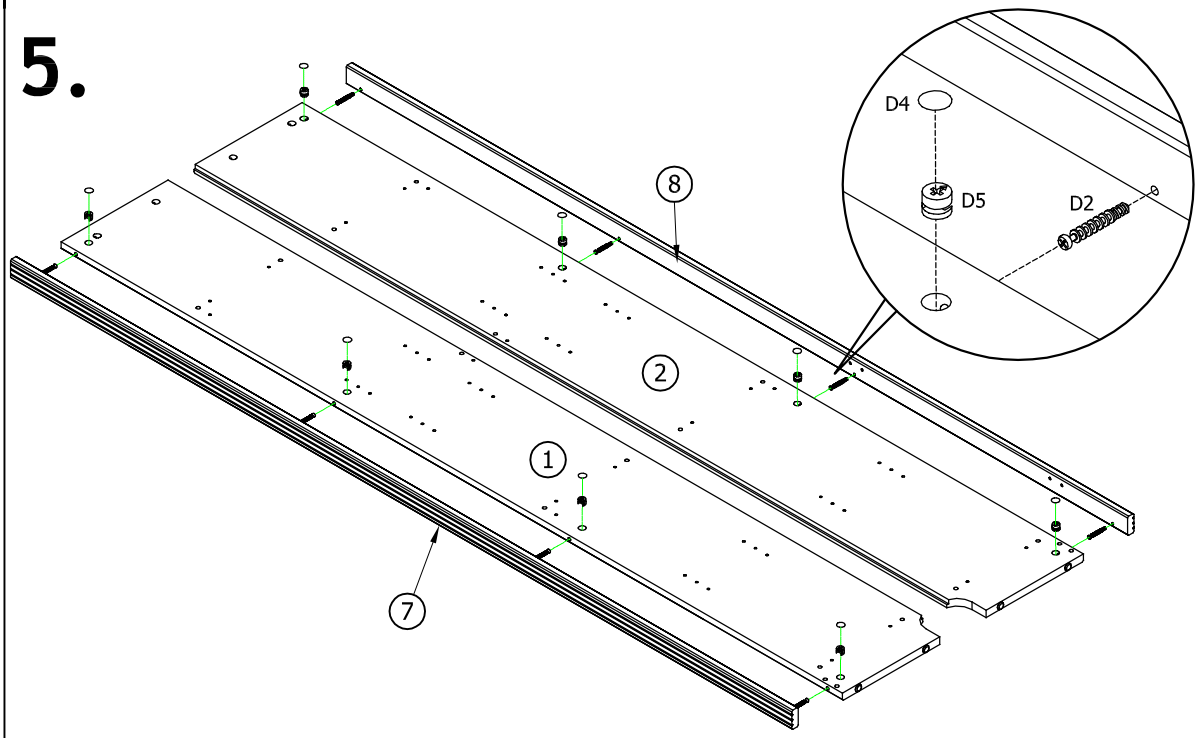

D2	x14 Ø5/11x34	D5	x6 Ø15x12,5	D4	x10 Ø17
		D62	x8 Ø15x16,5	H1	x18 Ø8x30

6.

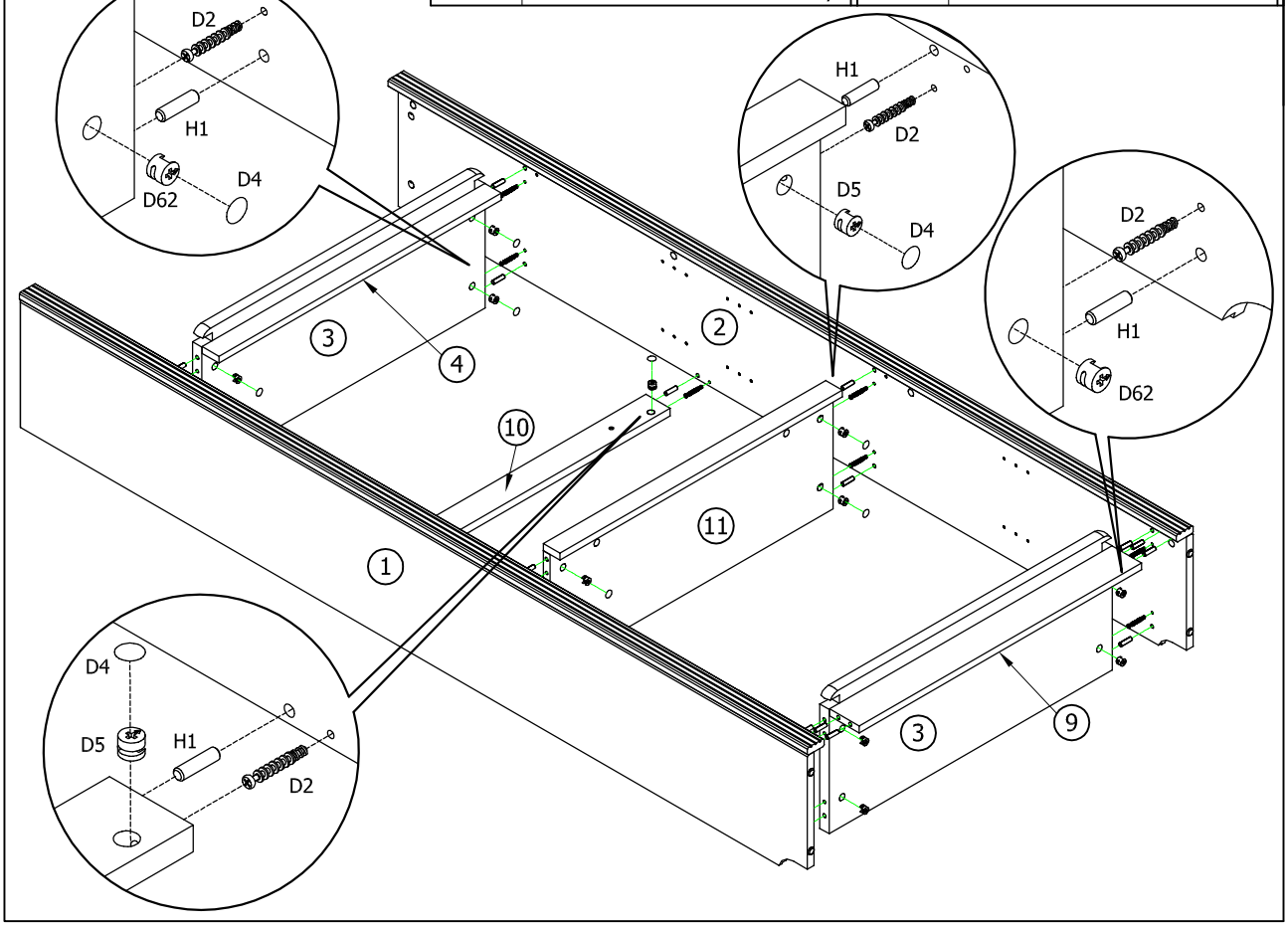

10801

D2	x4 Ø5/11x34	D5	x4 Ø15x12,5	D4	x4 Ø17
		D1	x12	H1	x4 Ø8x30

7.

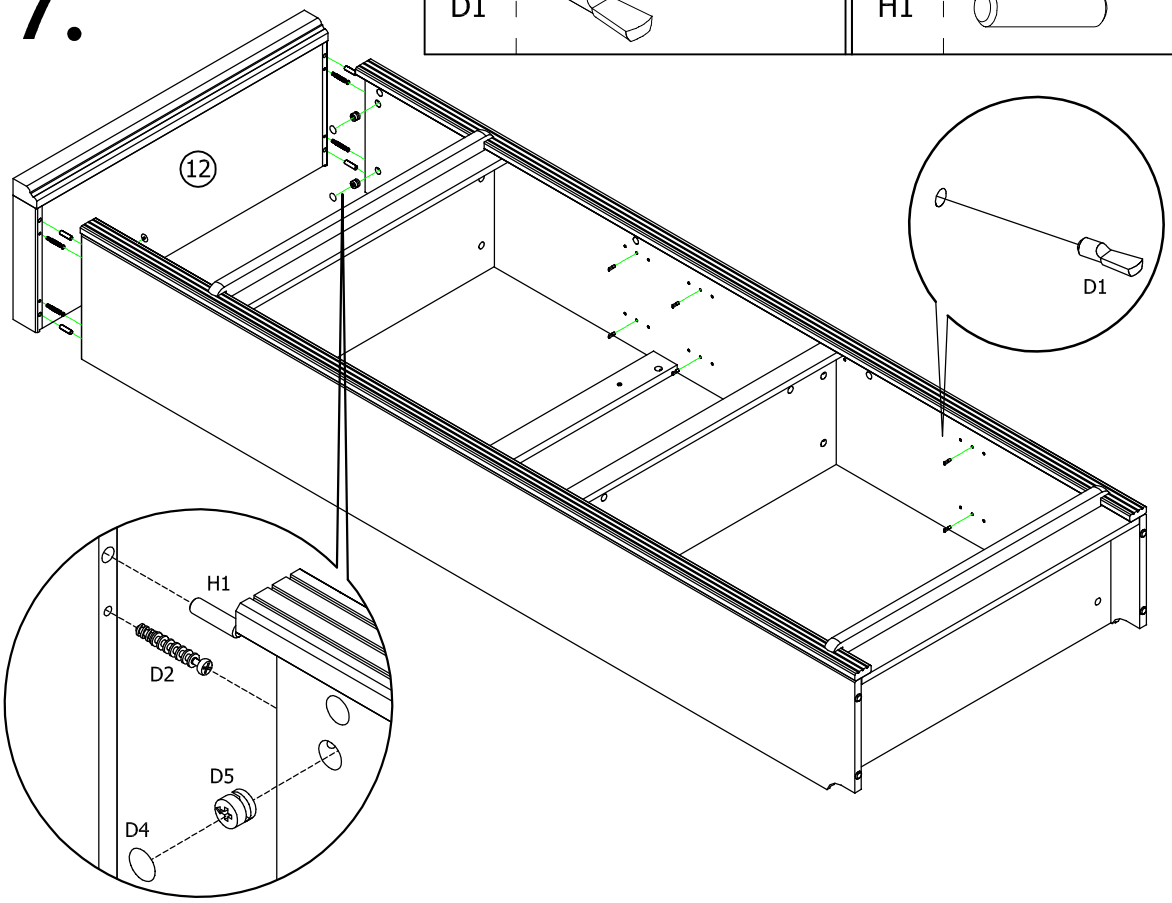

8.

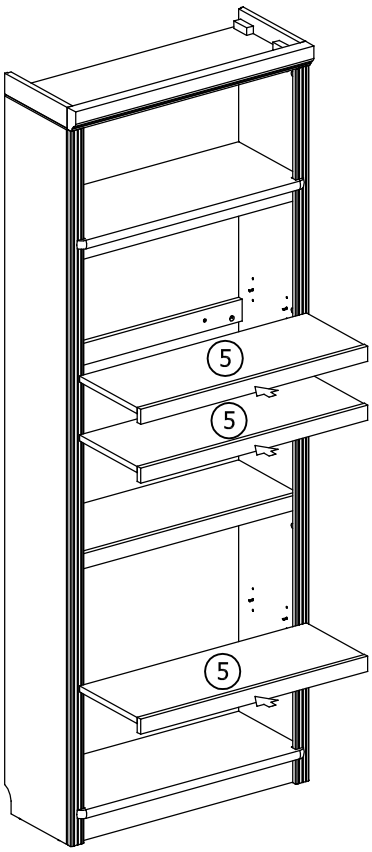

10801

A4	x60 Ø1,2x20	K1	x1 726 mm	K1-1	x1 1273 mm

9.

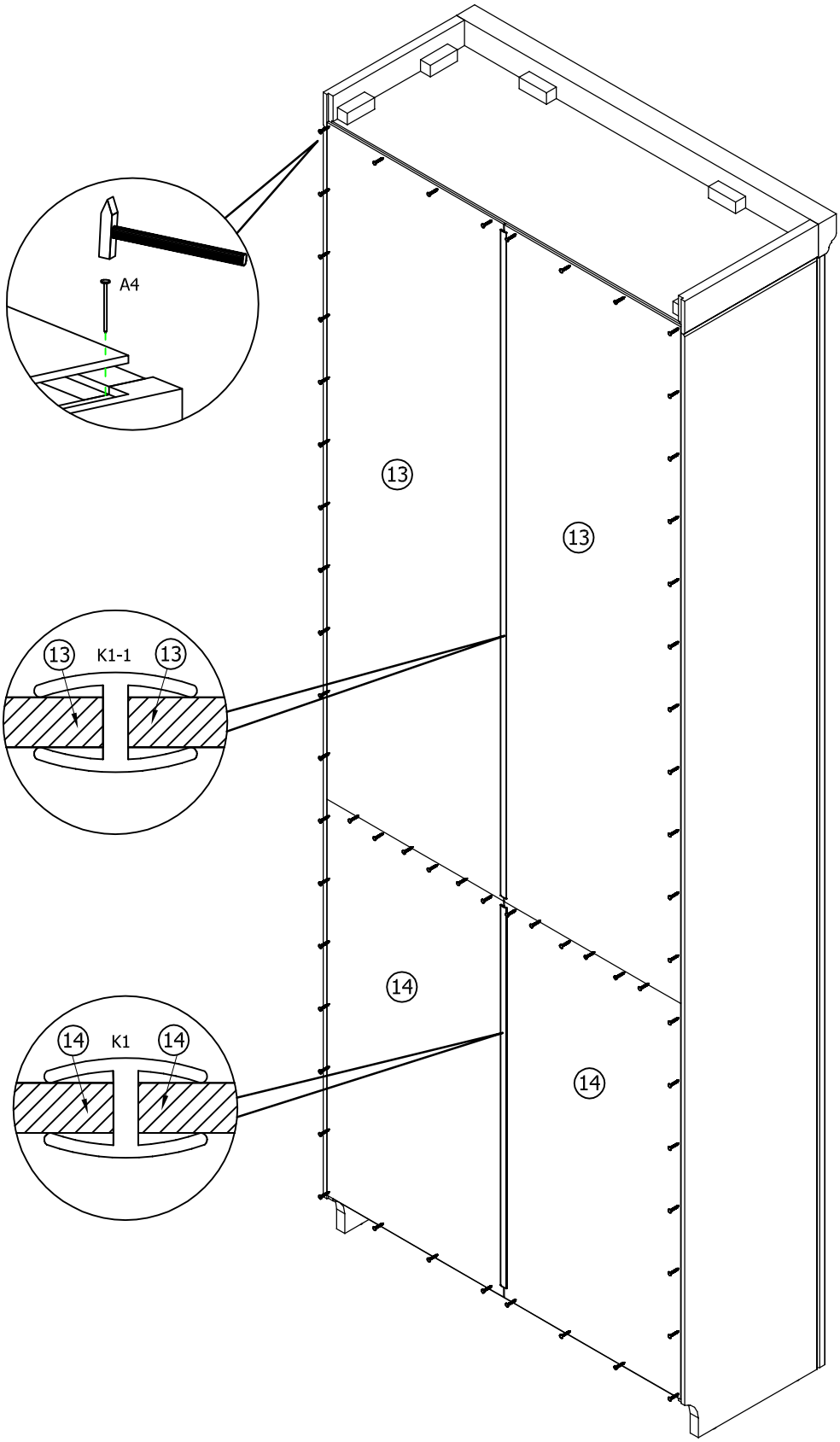

10801

H8	x2 Ø6x35	D18	x2 Ø12	A162	x2
				A30	x2 Ø4,5x70

10.

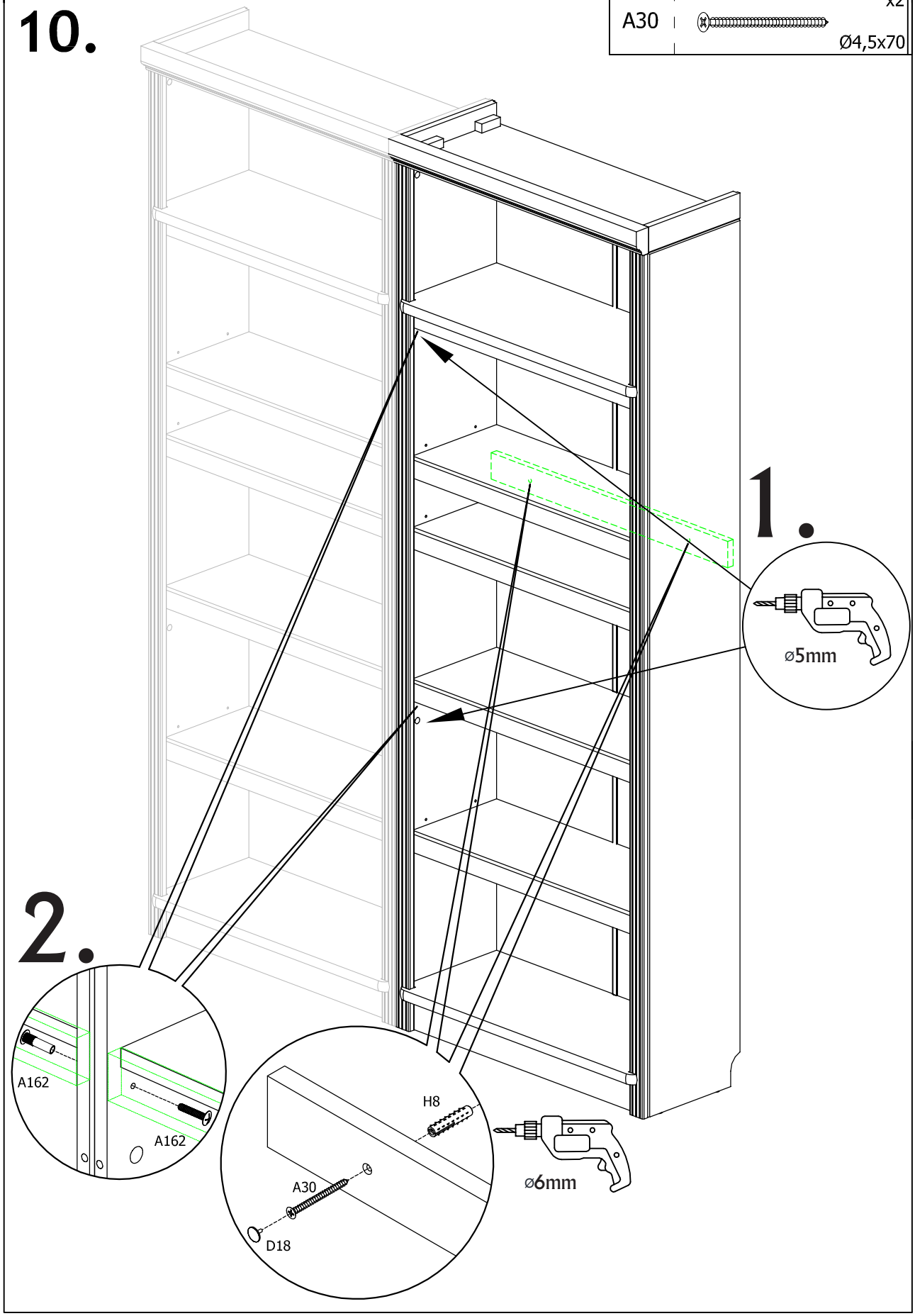

10801

H8 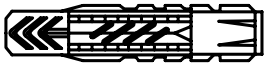

A30 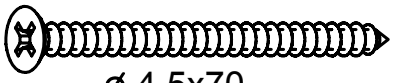
ø 4,5x70
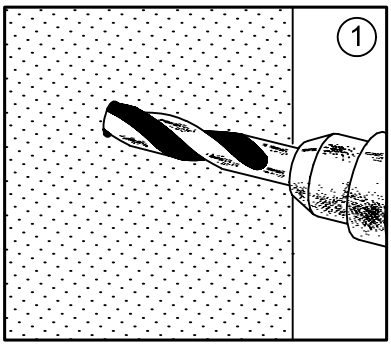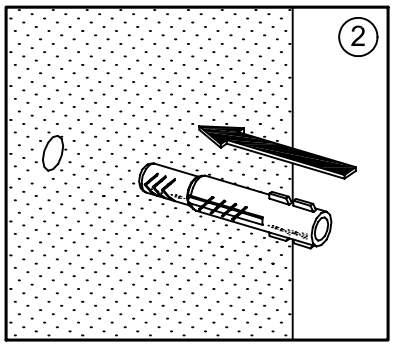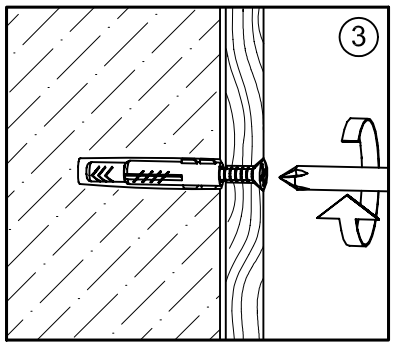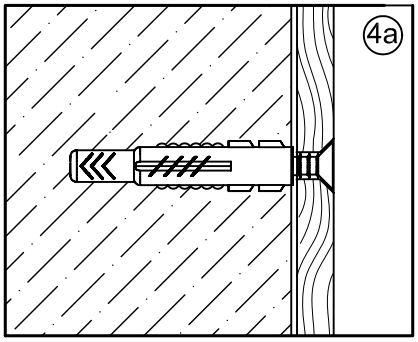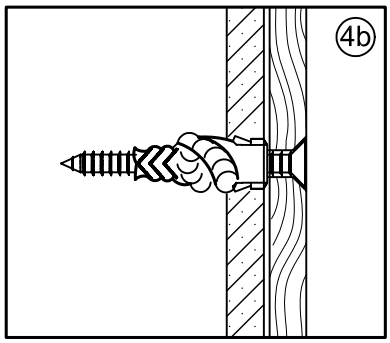
ø6mm