ATHENA

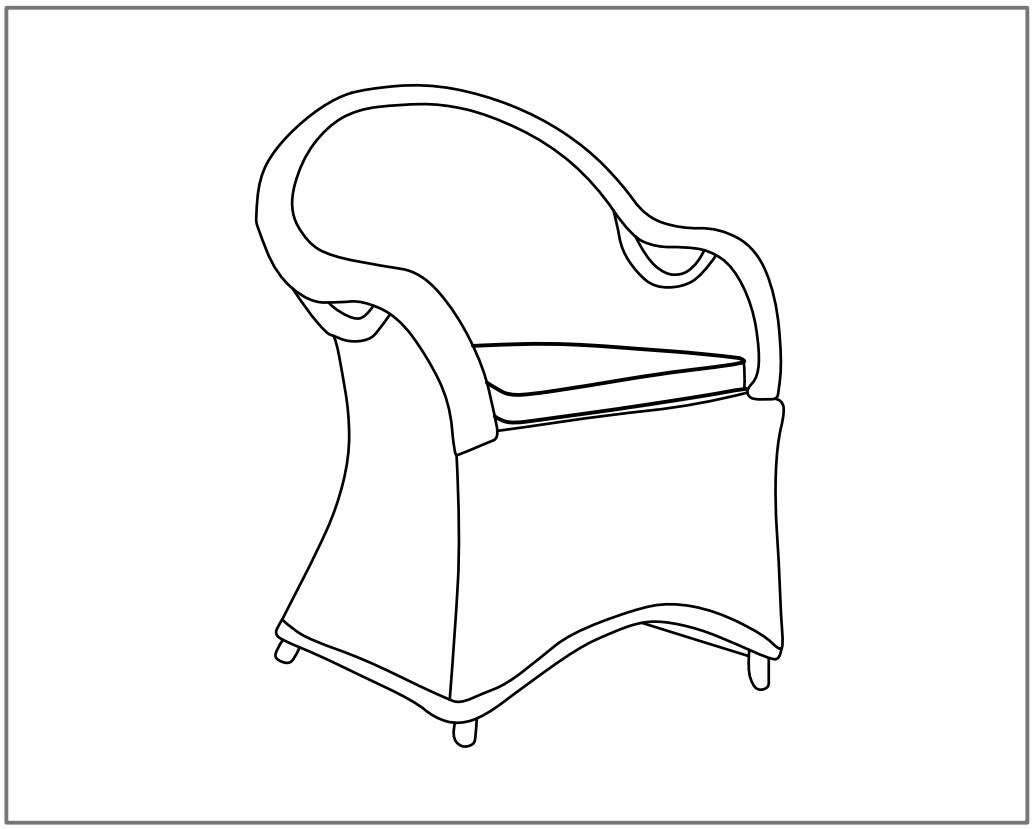

D Montageanleitung

IT Istruzioni per il montaggio

NL Montagehandleiding

GB Assembly instructions

F Instructions de montage

D

WICHTIG, FÜR SPÄTERE BEZUGNAHME DIESES DOKUMENT AUFBEWAHREN! SORGFÄLTIG LESEN!

Bestimmungsgemäßer Gebrauch - Tisch

- Diesen Artikel nur zum Abstellen haushaltsüblicher Mengen an Geschirr, Speisen und Getränken verwenden. Er ist nicht als Leiterersatz, Unterstellbock oder Turngerät für Kinder geeignet.
- Der Tisch ist nicht als Sonnenschirmhalterung vorgesehen.
- Dieses Außenmöbel ist nur zur Verwendung im privaten Wohnbereich vorgesehen.
- Die Gartenmöbel dürfen nur auf einer horizontalen, ebenen Fläche genutzt werden.

Bestimmungsgemäßer Gebrauch - Stuhl

- Diesen Artikel nur als Sitz-/Liegemöglichkeit verwenden. Er ist nicht als Leiterersatz, Unterstellbock oder Turngerät für Kinder geeignet.
- Dieses Außenmöbel ist nur zur Verwendung im privaten Wohnbereich vorgesehen.
- Die Gartenmöbel dürfen nur auf einer horizontalen, ebenen Fläche genutzt werden.

Sicherheitshinweise

- Verschrauben Sie alle Verbindungen zuerst nur leicht. Ziehen Sie die Schrauben erst fest, nachdem alle Schrauben angebracht sind.
- Erstickungs- / Verletzungsgefahr! Lassen Sie Kinder nicht mit der Verpackung spielen. Sie könnten an der Folie ersticken oder sich an der Umverpackung verletzen.
- Beschädigungsgefahr! Gehen Sie bei der Montage des Artikels sorgfältig vor und halten Sie sich an die Montageanleitung.
- Der Artikel darf nur von fachkundigen Personen montiert werden.
- Sorgen Sie dafür, dass Glasflächen genügend Abstand zu heißen oder sehr kalten Gegenständen haben.
- Stoßen Sie nicht mit harten Gegenständen an die Glasflächen oder -kanten.
- Setzen, stellen oder stützen Sie sich nie auf die Glasflächen.
- Öffnen und schließen Sie den Stuhl/die Liege vorsichtig, um Verletzungen und Quetschungen zu vermeiden
- Achten Sie dabei darauf, dass die Kunststoffrollen seitlich der Sitzfläche fest in die Klemmen an den hinteren Beinen einrasten.
- Nur wenn alle Teile ordnungsgemäß arretiert sind, kann eine sichere Benutzung des Artikels gewährleistet werden.
- Sämtliche Bestandteile sind von offenem Feuer fernzuhalten.

Pflege und Lagerung

- Verunreinigungen einfach feucht abwischen. Wir empfehlen, das Holz mindestens einmal jährlich mit einem Holzschutz-/ Holzpflegemittel zu behandeln.
- Wenn es Ihre räumlichen Möglichkeiten zulassen, sollten Sie Holz-Gartenmöbel im Winterhalbjahr in einem kühlen, frostfreien, trockenen und geschlossenen Raum lagern.

Vermeiden Sie auf jeden Fall:

- beheizte Räume wie z.B. Heizungskeller. Es könnten sich Risse im Holz bilden.
- Luftdichte Abdeckungen. Flecken- oder Schimmelbildung durch Kondenswasser wäre die Folge.

Von der Gewährleistung ausgeschlossen sind:

- Veränderung bzw. Verwitterung des Lackes, der Lasur bzw. der Holzoberfläche. Dies ist normaler, klimabedingter Verschleiß und lässt sich nur durch wiederholtes Streichen verhindern oder verringert
- Der Austritt von Harz und wasserlöslichen Holzfarbstoffen. Dies ist ein natürlicher Prozess.
- Das Auftreten kleiner Risse unter Sonnenbestrahlung. Dies liegt in der Natur des Werkstoffs Holz. Die meisten Risse verschwinden, sobald sich die Luftfeuchtigkeit erhöht, z.B. bei Regen.
- Schäden durch nicht-bestimmungsgemäßen Gebrauch (z.B. gewerbliche Nutzung).

NL

BELANGRIJK, BEWAAR DIT DOCUMENT ALS REFERENTIE IN DE TOEKOMST! ZORGVULDIG LEZEN!

Reglementair gebruik - tafel

- Gebruik dit artikel alleen voor het deponeren van gebruikelijke huishoudelijke hoeveelheden servies, gerechten en dranken. Het is niet geschikt als vervanging voor een ladder, een opstap of turntoestel voor kinderen.
- De tafel is niet bedoeld als parasolhouder.
- Dit buitenmeubel is alleen bedoeld voor het gebruik in privéwoningen.
- De tuinmeubelen mogen alleen op een horizontaal, effen oppervlak gebruikt worden.

Reglementair gebruik - stoel

- Gebruik dit artikel alleen als zit-/ligstoel. Het is niet geschikt als vervanging voor een ladder, een opstap of turntoestel voor kinderen.
- Dit buitenmeubel is alleen bedoeld voor het gebruik in privéwoningen.
- De tuinmeubelen mogen alleen op een horizontaal, effen oppervlak gebruikt worden.

Veiligheidsinstructie

- Schroef alle verbindingen eerst slechts lichtjes vast. Draai de schroeven pas vast, nadat alle schroeven zijn aangebracht.
- Verstikkings-/verwondingsgevaar! Laat kinderen niet met de verpakking spelen. Ze kunnen stikken in de folie of zich bezeren aan de verpakking.
- Beschadigingsgevaar! Ga voorzichtig te werk bij de montage van het artikel en houd u aan de handleiding voor de montage.
- Het artikel mag alleen worden gemonteerd door vaklui.
- Zorg ervoor dat de glazen oppervlakken op voldoende afstand staan van hete of zeer koude voorwerpen.
- Stoot niet met harde voorwerpen tegen de glazen oppervlakken of randen.
- Ga niet zitten, staan op of leunen tegen de glazen oppervlakken.
- De stoel/ligstoel voorzichtig openen en sluiten om letsel en schade te voorkomen.
- Let er daarbij op dat de kunststof rollen aan de zijkant van het zitvlak stevig worden vergrendeld in de klemmen op de achterpoten.
- Alleen wanneer alle onderdelen op correcte wijze zijn vergrendeld, kan een veilig gebruik van het product worden gegarandeerd.
- Alle onderdelen dienen uit de buurt van open vuur te worden gehouden.

Onderhoud + opslag

- Veeg vuil gewoon weg met een vochtige doek. We raden aan het hout minstens een maal per jaar te behandelen met een houtbeschermings-/houtreinigingsmiddel.
- Als u de ruimte ervoor heeft, zou u houten tuinmeubelen tijdens de winterhelft van het jaar moeten wegbergen in een koele, vorstbestendige, droge en gesloten ruimte.

Vermijd in elk geval

- Verwarmde ruimten zoals een stookkelder. Er kunnen barsten in het hout ontstaan.
- Luchtdichte afdekkingen. Vlekken- of schimmelvorming door condensatiewater zou het gevolg kunnen zijn.

De garantie dekt geen:

- Wijziging resp. verwering van de lak, de lazuurverf resp. het houten oppervlak. Dit is een normale, door het weer veroorzaakte slijtage en kan slechts worden verhinderd of verminderd als u het regelmatig instrijkt.
- Het lekken van hars en wateroplosbare houtverven. Dit is een natuurlijk proces.
- Het optreden van kleine barsten bij zonnestraling. Dit ligt in de aard van het materiaal hout. De meeste barsten verdwijnen zodra de luchtvochtigheid stijgt, bijv. bij regen.
- Schade door niet reglementair gebruik (bijv. industrieel gebruik)

FR

IMPORTANT, CONSERVER CE DOCUMENT POUR VOUS Y RÉFÉRER ULTÉRIEUREMENT ! LE LIRE ATTENTIVEMENT !

Utilisation conforme aux prescriptions - table

- Utiliser cet article uniquement pour déposer des quantités normales de vaisselle, de repas et de boissons. Ne convient pas pour une utilisation comme échelle, support ou autre appareil de gymnastique pour enfant.
- La table n'est pas prévue pour maintenir un parasol.
- Ce meuble d'extérieur n'est prévu que pour une utilisation dans le domaine privé.
- Les meubles de jardins ne doivent être utilisés que sur une surface horizontale et régulière.

Utilisation conforme aux prescriptions - chaise

- Utiliser cet article uniquement comme possibilité pour s'asseoir ou s'allonger. Ne convient pas pour une utilisation comme échelle, support ou autre appareil de gymnastique pour enfant.
- Ce meuble d'extérieur n'est prévu que pour une utilisation dans le domaine privé.
- Les meubles de jardins ne doivent être utilisés que sur une surface horizontale et régulière.

Consignes de sécurité

- Vissez d'abord légèrement toutes les liaisons. Serrez les vis seulement après les avoir toutes mises en place.
- Risque d'asphyxie/de blessure! Ne laissez pas les enfants jouer avec l'emballage. Ils pourraient s'asphyxier avec le filme ou se blesser avec les habillages de l'emballage.
- Risque de dommage! Lors du montage de l'article, agissez avec prudence et respectez le mode d'emploi.
- L'article ne pourra être assemblé que par des personnes s'y connaissant.
- Faites en sorte que les surfaces vitrées soient à distance suffisante d'objets chauds ou très froids.
- Ne frappez pas sur la surface ou le bord de la vitre avec un objet dur.
- Ne vous asseyez pas, ne montez pas ou ne vous appuyez pas sur les surfaces vitrées.
- Ouvrez et fermez la chaise / la chaise longue avec précaution afin d'éviter toute blessure ou contusion.
- Veillez à ce que les roulettes en plastique situées sur les côtés de la surface d'assise s'enclenchent fermement dans les mâchoires des pieds arrière.
- L'utilisation sûre de l'article ne peut être garantie que si toutes les pièces sont conformément bloquées.
- Tous les éléments doivent être tenus à l'écart de toute flamme nue.

Entretien + Stockage

- Essuyer tout simplement les saletés avec un peu d'eau. Nous recommandons que le bois soit traité au moins une fois par an avec un produit de protection et de traitement du bois.
- Si vos locaux permettent, vous devriez stocker les meubles de jardin en bois dans un endroit frais, hors gel, sec et fermé pendant la période hivernale.

Dans tous les cas, évitez:

- les locaux chauffés comme p. ex. les chaufferies. Le bois pourrait se fissurer.
- couvertures étanches à l'air. La condensation pourrait provoquer des taches ou de la moisissure.

Exclusion de la garantie :

- Modification ou transformation de la peinture, du vernis ou de la surface du bois par les intempéries. Ceci est une usure normale due au climat et peut être empêché ou réduit pas un traitement répété à la peinture.
- L'apparition de résine ou de substances ligneuses solubles à l'eau. Ceci est un processus normal.
- L'apparition de petites fissures du au rayonnement du soleil. Ceci est dans la nature du bois. La plupart des fissures disparaissent dès que le taux d'humidité augmente, p. ex. quand il pleut.
- Dommages dus à une utilisation non conforme aux prescriptions (p. ex. utilisation commerciale).

IT

IMPORTANTE, CONSERVARE LE PRESENTI ISTRUZIONI PER OGNI ULTERIORE CONSULTAZIONE! LEGGERE CON ATTENZIONE!

Uso conforme alla destinazione - tavolo

- Utilizzare il presente articolo soltanto per appoggiare la quantità consueta in ambito domestico di stoviglie, cibi e bevande. Non è idoneo ad essere usato al posto di una scala, da cavalletto o attrezzo ginnico per i bambini.
- Il tavolo non è previsto per l'innesto di un ombrellone.
- Il presente mobile da esterno è previsto solo per l'uso in ambito domestico.
- I mobili da giardino possono essere utilizzati solo su una superficie orizzonale e in piano.

Uso conforme alla destinazione - sedia

- Utilizzare il presente articolo solo come seduta/lettino. Non è idoneo ad essere usato al posto di una scala, da cavalletto o attrezzo ginnico per i bambini.
- Il presente mobile da esterno è previsto solo per l'uso in ambito domestico.
- I mobili da giardino possono essere utilizzati solo su una superficie orizzonale e in piano.

Norme di sicurezza

- Avvitare tutti i raccordi dapprima leggermente. Stringere solo dopo che saranno applicate tutte le viti.
- Pericolo di soffocamento/di lesioni! Non permettere ai bambini di giocare con l'imballaggio. Correrebbero il rischio di soffocamento a causa delle pellicola, o di lesioni a causa dell'imballaggio esterno.
- Pericolo di danneggiamenti! Nel montare il presente articolo, procedere con accuratezza attenendosi alle relative istruzioni.
- L'articolo può essere montato solo da persone esperte.
- Assicurarsi che le superfici vetrate si trovino a distanza sufficiente da oggetti molto caldi o molto freddi.
- Evitare di colpire con oggetti contundenti le superfici o gli spigoli di vetro.
- Non sedersi, appoggiarsi o sorreggersi sulle superfici vetrate.
- Per evitare lesioni e contusioni, aprire e chiudere cautamente la sedia/il lettino.
- Fare attenzione che le rotelle in plastica ai lati della seduta scattino in posizione alle gambe posteriori.
- L'uso sicuro dell'articolo è garantito esclusivamente con tutte le parti regolarmente bloccate.
- Tenere lontano da fiamme libere tutte le componenti.

Stoccaggio - Manutenzione

- Togliere lo sporco passando un panno umido. Si raccomanda di trattare il legno almeno una volta l'anno con uno specifico prodotto per la cura e protezione.
- Se le disponibilità di spazio lo consentono, riporre gli arredi da esterno in legno nel semestre invernale in un ambiente chiuso, fresco, asciutto e non soggetto alla formazione di ruggine.

Evitare in ogni caso:

- locali riscaldati quali ad es. il vano caldaia nello scantinato. Potrebbero formarsi delle screpolature nel legno.
- di ricoprire i mobili con teloni non traspiranti. Potrebbero formarsi macchie o muffa per via della condensa.
- Sono esclusi dalla garanzia:
- danni causati dall'uso non conforme alla destinazione (ad es. utilizzo in ambito professionale).

Sono esclusi dalla garanzia:

- scoloriture risp. deterioramento della vernice, del flatting o della superficie del legno. Si tratta di una normale usura, dovuta agli agenti atmosferici, che si può evitare o ridurre soltanto ripassando di tanto in tanto una mano del prodotto.
- la fuoriuscita di resina e di vernici idrosolubili passate sul legno. Si tratta di un fenomeno naturale.
- la formazione di piccole crepe sotto i raggi del sole. È una caratteristica tipica del legno. La maggior parte delle crepe sparisce però non appena aumenta l'umidità atmosferica, ad es. quando piove danni causati dall'uso non conforme alla destinazione (ad es. utilizzo in ambito professionale)

GB

IMPORTANT, HOLD ON TO THIS DOCUMENT FOR LATER REFERENCE! READ CAREFULLY!

Proper use - table
- This item may only be used to hold ordinary household amounts of crockery, food and drink. It is not intended for use as a ladder, support or play equipment for children.
- The table is not intended to be used as a sun shade support.
- This outdoor furniture is only intended for use in private residential areas.
- The garden furnishings should only be used on a flat, horizontal surface.

Proper use - chair
- This article may only be used for sitting or lying on. It is not intended for use as a ladder, support or play equipment for children.
- This outdoor furniture is only intended for use in private residential areas.
- The garden furnishings should only be used on a flat, horizontal surface.

Safety notes:
- Start by screw tightening all connections only somewhat. Only tighten the screws completely once all screws are in place.
- Risk of suffocation/injury! Do not allow children to play with the packaging. They could suffocate in the packaging film or injure themselves on the outer packaging.
- Risk of damage! Assemble the item very carefully and follow the assembly instructions.
- The item should be assembled by competent persons only.
- Ensure that glass surfaces are situated at an adequate distance from hot or very cold objects.
- Do not bump glass surfaces or edges with hard objects.
- Never sit, stand or lean on the glass surfaces.
- Open and close the chair/lounger carefully to avoid injuries and crushing
- In the process, be sure that the plastic rolls on the side of the seating surface snap firmly into the clamps of the rear legs.
- The safe usage of the article can be guaranteed only after all parts have been properly locked in place.
- All integral parts shall be kept away from open fire.

Care and storage:
- Wipe with a damp cloth to clean. We recommend treating the wood with a preservative/wood care product at least once a year.
- If you have the room, store wooden garden furniture in a cool, frost-free, dry, weatherproof room for the winter season.

Be certain to avoid
- heated spaces such as boiler rooms. This could cause cracks in the wood.
- airtight coverings. This could lead to stains or mould caused by condensation.

The following are not covered by the warranty:
- Changes to or weathering of the finish or surface. This is normal wear and tear due to weather conditions and can only be reduced or avoided by repeated painting.
- Resin or water-soluble wood paints seeping from the wood. This is a natural process.
- The appearance of small cracks when exposed to the sun. This is due to the nature of wood as a material. Most cracks will disappear as soon as humidity increases e. g. when it rains.
- Damage due to improper use (e. g. commercial use)

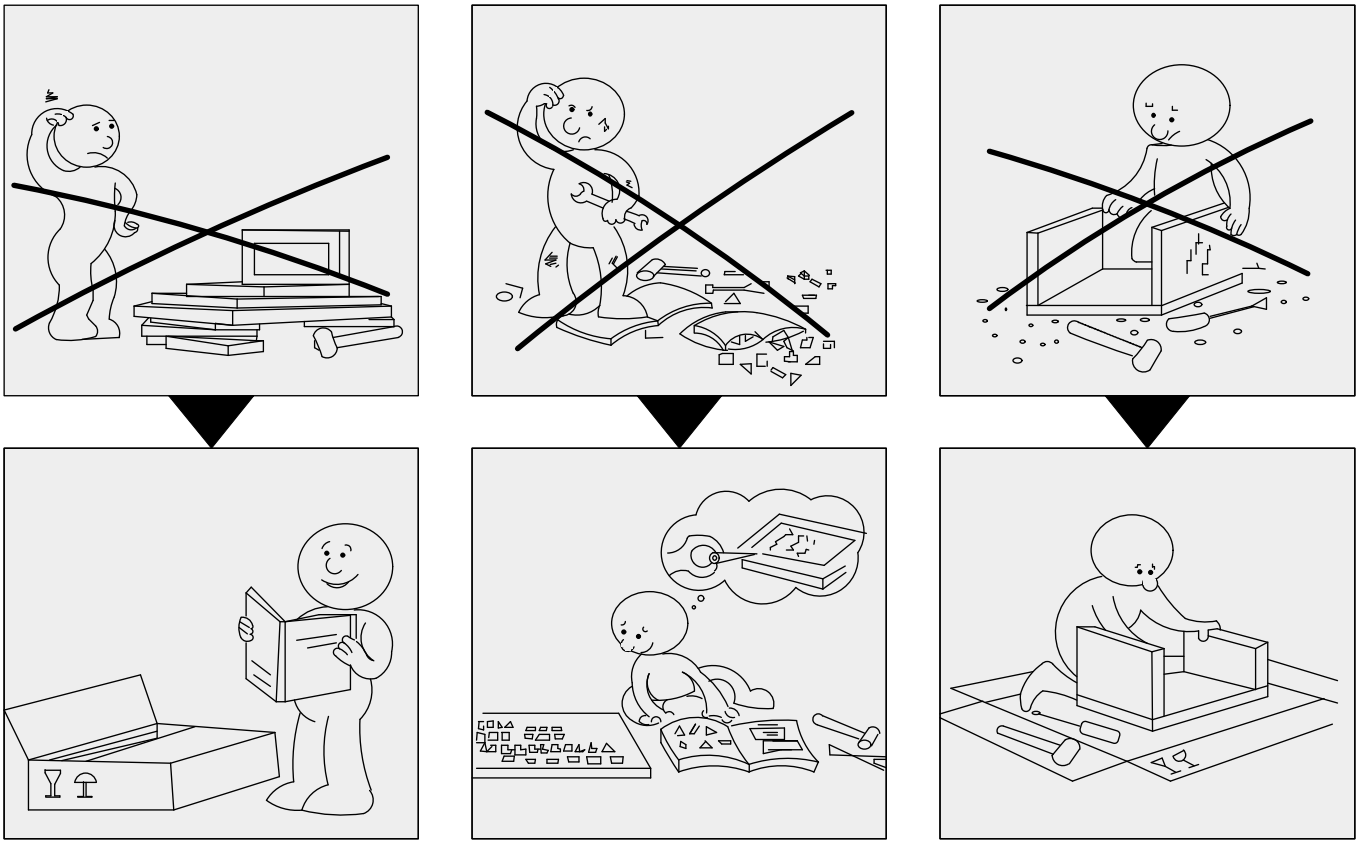

D Produktberatung: 01806/ 63 06 30 Festnetz 20 Cent/Anruf, Mobilfunk max. 60 Cent/Anruf
Quelle D Fachberatung: 01806/111 100 Festnetz 20 Cent/Anruf, Mobilfunk max. 60 Cent/Anruf

NL call center telefoonnummer 0900-1901 15 ct/min

A Universal: 0043/662/4485 59 Fachberatung Heimwerken (zum Festnetztarif je nach Betreiber)
Otto: 0043/316/606 159 Beratung Heimwerken (zum Festnetztarif je nach Betreiber)
Quelle: 0043/662/9005 59 Fachberatung Heimwerken (zum Festnetztarif je nach Betreiber)

CH Bei Problemen oder Fragen wenden Sie sich bitte an unsere Servicehotline!
Quelle CH: 0848 85 85 00 Ackermann CH: 0848 85 85 11, Jelmoli Technik: 0848 858 530

F Si vous avez des problèmes ou des questions, contactez notre service en ligne!
Quelle CH: 0848 85 85 01 Ackermann CH: 0848 85 85 21, Jelmoli Technik: 0848 858 530

IT Se ha problemi o domande si rivolge al nostro servizio di assistenza!
Quelle CH: 0848 85 85 02 Ackermann CH: 0848 85 85 31, Jelmoli Technik: 0848 858 530

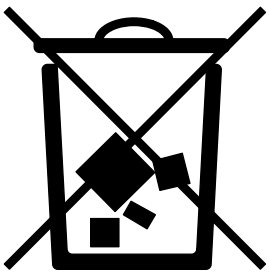

Imported by baumarkt direkt GmbH & Co KG
Alter Teichweg 25, 22081 Hamburg, German y

TASJA

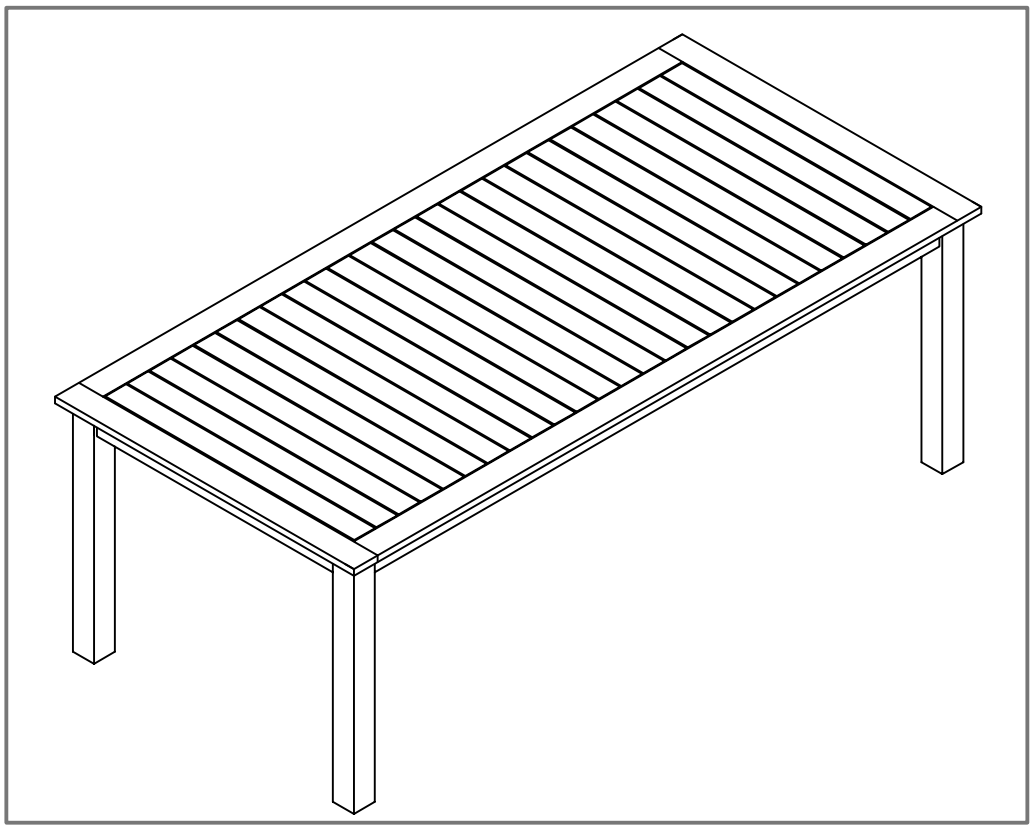

D Montageanleitung

IT Istruzioni per il montaggio

NL Montagehandleiding

GB Assembly instructions

F Instructions de montage

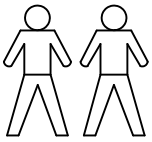

D

WICHTIG, FÜR SPÄTERE BEZUGNAHME DIESES DOKUMENT AUFBEWAHREN! SORGFÄLTIG LESEN!

Bestimmungsgemäßer Gebrauch - Tisch

- Diesen Artikel nur zum Abstellen haushaltsüblicher Mengen an Geschirr, Speisen und Getränken verwenden. Er ist nicht als Leiterersatz, Unterstellbock oder Turngerät für Kinder geeignet.
- Der Tisch ist nicht als Sonnenschirmhalterung vorgesehen.
- Dieses Außenmöbel ist nur zur Verwendung im privaten Wohnbereich vorgesehen.
- Die Gartenmöbel dürfen nur auf einer horizontalen, ebenen Fläche genutzt werden.

Bestimmungsgemäßer Gebrauch - Stuhl

- Diesen Artikel nur als Sitz-/Liegemöglichkeit verwenden. Er ist nicht als Leiterersatz, Unterstellbock oder Turngerät für Kinder geeignet.
- Dieses Außenmöbel ist nur zur Verwendung im privaten Wohnbereich vorgesehen.
- Die Gartenmöbel dürfen nur auf einer horizontalen, ebenen Fläche genutzt werden.

Sicherheitshinweise

- Verschrauben Sie alle Verbindungen zuerst nur leicht. Ziehen Sie die Schrauben erst fest, nachdem alle Schrauben angebracht sind.
- Erstickungs- / Verletzungsgefahr! Lassen Sie Kinder nicht mit der Verpackung spielen. Sie könnten an der Folie ersticken oder sich an der Umverpackung verletzen.
- Beschädigungsgefahr! Gehen Sie bei der Montage des Artikels sorgfältig vor und halten Sie sich an die Montageanleitung.
- Der Artikel darf nur von fachkundigen Personen montiert werden.
- Sorgen Sie dafür, dass Glasflächen genügend Abstand zu heißen oder sehr kalten Gegenständen haben.
- Stoßen Sie nicht mit harten Gegenständen an die Glasflächen oder -kanten.
- Setzen, stellen oder stützen Sie sich nie auf die Glasflächen.
- Öffnen und schließen Sie den Stuhl/die Liege vorsichtig, um Verletzungen und Quetschungen zu vermeiden
- Achten Sie dabei darauf, dass die Kunststoffrollen seitlich der Sitzfläche fest in die Klemmen an den hinteren Beinen einrasten.
- Nur wenn alle Teile ordnungsgemäß arretiert sind, kann eine sichere Benutzung des Artikels gewährleistet werden.
- Sämtliche Bestandteile sind von offenem Feuer fernzuhalten.

Pflege und Lagerung

- Verunreinigungen einfach feucht abwischen. Wir empfehlen, das Holz mindestens einmal jährlich mit einem Holzschutz-/ Holzpflegemittel zu behandeln.
- Wenn es Ihre räumlichen Möglichkeiten zulassen, sollten Sie Holz-Gartenmöbel im Winterhalbjahr in einem kühlen, frostfreien, trockenen und geschlossenen Raum lagern.

Vermeiden Sie auf jeden Fall:

- beheizte Räume wie z.B. Heizungskeller. Es könnten sich Risse im Holz bilden.
- Luftdichte Abdeckungen. Flecken- oder Schimmelbildung durch Kondenswasser wäre die Folge.

Von der Gewährleistung ausgeschlossen sind:

- Veränderung bzw. Verwitterung des Lackes, der Lasur bzw. der Holzoberfläche. Dies ist normaler, klimabedingter Verschleiß und lässt sich nur durch wiederholtes Streichen verhindern oder verringert
- Der Austritt von Harz und wasserlöslichen Holzfarbstoffen. Dies ist ein natürlicher Prozess.
- Das Auftreten kleiner Risse unter Sonnenbestrahlung. Dies liegt in der Natur des Werkstoffs Holz. Die meisten Risse verschwinden, sobald sich die Luftfeuchtigkeit erhöht, z.B. bei Regen.
- Schäden durch nicht-bestimmungsgemäßen Gebrauch (z.B. gewerbliche Nutzung).

NL

BELANGRIJK, BEWAAR DIT DOCUMENT ALS REFERENTIE IN DE TOEKOMST! ZORGVULDIG LEZEN!

Reglementair gebruik - tafel

- Gebruik dit artikel alleen voor het deponeren van gebruikelijke huishoudelijke hoeveelheden servies, gerechten en dranken. Het is niet geschikt als vervanging voor een ladder, een opstap of turntoestel voor kinderen.
- De tafel is niet bedoeld als parasolhouder.
- Dit buitenmeubel is alleen bedoeld voor het gebruik in privéwoningen.
- De tuinmeubelen mogen alleen op een horizontaal, effen oppervlak gebruikt worden.

Reglementair gebruik - stoel

- Gebruik dit artikel alleen als zit-/ligstoel. Het is niet geschikt als vervanging voor een ladder, een opstap of turntoestel voor kinderen.
- Dit buitenmeubel is alleen bedoeld voor het gebruik in privéwoningen.
- De tuinmeubelen mogen alleen op een horizontaal, effen oppervlak gebruikt worden.

Veiligheidsinstructie

- Schroef alle verbindingen eerst slechts lichtjes vast. Draai de schroeven pas vast, nadat alle schroeven zijn aangebracht.
- Verstikkings-/verwondingsgevaar! Laat kinderen niet met de verpakking spelen. Ze kunnen stikken in de folie of zich bezeren aan de verpakking.
- Beschadigingsgevaar! Ga voorzichtig te werk bij de montage van het artikel en houd u aan de handleiding voor de montage.
- Het artikel mag alleen worden gemonteerd door vaklui.
- Zorg ervoor dat de glazen oppervlakken op voldoende afstand staan van hete of zeer koude voorwerpen.
- Stoot niet met harde voorwerpen tegen de glazen oppervlakken of randen.
- Ga niet zitten, staan op of leunen tegen de glazen oppervlakken.
- De stoel/ligstoel voorzichtig openen en sluiten om letsel en schade te voorkomen.
- Let er daarbij op dat de kunststof rollen aan de zijkant van het zitvlak stevig worden vergrendeld in de klemmen op de achterpoten.
- Alleen wanneer alle onderdelen op correcte wijze zijn vergrendeld, kan een veilig gebruik van het product worden gegarandeerd.
- Alle onderdelen dienen uit de buurt van open vuur te worden gehouden.

Onderhoud + opslag

- Veeg vuil gewoon weg met een vochtige doek. We raden aan het hout minstens een maal per jaar te behandelen met een houtbeschermings-/houtreinigingsmiddel.
- Als u de ruimte ervoor heeft, zou u houten tuinmeubelen tijdens de winterhelft van het jaar moeten wegbergen in een koele, vorstbestendige, droge en gesloten ruimte.

Vermijd in elk geval

- Verwarmde ruimten zoals een stookkelder. Er kunnen barsten in het hout ontstaan.
- Luchtdichte afdekkingen. Vlekken- of schimmelvorming door condensatiewater zou het gevolg kunnen zijn.

De garantie dekt geen:

- Wijziging resp. verwering van de lak, de lazuurverf resp. het houten oppervlak. Dit is een normale, door het weer veroorzaakte slijtage en kan slechts worden verhinderd of verminderd als u het regelmatig instrijkt.
- Het lekken van hars en wateroplosbare houtverven. Dit is een natuurlijk proces.
- Het optreden van kleine barsten bij zonnestraling. Dit ligt in de aard van het materiaal hout. De meeste barsten verdwijnen zodra de luchtvochtigheid stijgt, bijv. bij regen.
- Schade door niet reglementair gebruik (bijv. industrieel gebruik)

FR

IMPORTANT, CONSERVER CE DOCUMENT POUR VOUS Y RÉFÉRER ULTÉRIEUREMENT ! LE LIRE ATTENTIVEMENT !

Utilisation conforme aux prescriptions - table

- Utiliser cet article uniquement pour déposer des quantités normales de vaisselle, de repas et de boissons. Ne convient pas pour une utilisation comme échelle, support ou autre appareil de gymnastique pour enfant.
- La table n'est pas prévue pour maintenir un parasol.
- Ce meuble d'extérieur n'est prévu que pour une utilisation dans le domaine privé.
- Les meubles de jardins ne doivent être utilisés que sur une surface horizontale et régulière.

Utilisation conforme aux prescriptions - chaise

- Utiliser cet article uniquement comme possibilité pour s'asseoir ou s'allonger. Ne convient pas pour une utilisation comme échelle, support ou autre appareil de gymnastique pour enfant.
- Ce meuble d'extérieur n'est prévu que pour une utilisation dans le domaine privé.
- Les meubles de jardins ne doivent être utilisés que sur une surface horizontale et régulière.

Consignes de sécurité

- Vissez d'abord légèrement toutes les liaisons. Serrez les vis seulement après les avoir toutes mises en place.
- Risque d'asphyxie/de blessure! Ne laissez pas les enfants jouer avec l'emballage. Ils pourraient s'asphyxier avec le filme ou se blesser avec les habillages de l'emballage.
- Risque de dommage! Lors du montage de l'article, agissez avec prudence et respectez le mode d'emploi.
- L'article ne pourra être assemblé que par des personnes s'y connaissant.
- Faites en sorte que les surfaces vitrées soient à distance suffisante d'objets chauds ou très froids.
- Ne frappez pas sur la surface ou le bord de la vitre avec un objet dur.
- Ne vous asseyez pas, ne montez pas ou ne vous appuyez pas sur les surfaces vitrées.
- Ouvrez et fermez la chaise / la chaise longue avec précaution afin d'éviter toute blessure ou contusion.
- Veillez à ce que les roulettes en plastique situées sur les côtés de la surface d'assise s'enclenchent fermement dans les mâchoires des pieds arrière.
- L'utilisation sûre de l'article ne peut être garantie que si toutes les pièces sont conformément bloquées.
- Tous les éléments doivent être tenus à l'écart de toute flamme nue.

Entretien + Stockage

- Essuyer tout simplement les saletés avec un peu d'eau. Nous recommandons que le bois soit traité au moins une fois par an avec un produit de protection et de traitement du bois.
- Si vos locaux permettent, vous devriez stocker les meubles de jardin en bois dans un endroit frais, hors gel, sec et fermé pendant la période hivernale.

Dans tous les cas, évitez:

- les locaux chauffés comme p. ex. les chaufferies. Le bois pourrait se fissurer.
- couvertures étanches à l'air. La condensation pourrait provoquer des taches ou de la moisissure.

Exclusion de la garantie :

- Modification ou transformation de la peinture, du vernis ou de la surface du bois par les intempéries. Ceci est une usure normale due au climat et peut être empêché ou réduit pas un traitement répété à la peinture.
- L'apparition de résine ou de substances ligneuses solubles à l'eau. Ceci est un processus normal.
- L'apparition de petites fissures du au rayonnement du soleil. Ceci est dans la nature du bois. La plupart des fissures disparaissent dès que le taux d'humidité augmente, p. ex. quand il pleut.
- Dommages dus à une utilisation non conforme aux prescriptions (p. ex. utilisation commerciale).

IT

IMPORTANTE, CONSERVARE LE PRESENTI ISTRUZIONI PER OGNI ULTERIORE CONSULTAZIONE! LEGGERE CON ATTENZIONE!

Uso conforme alla destinazione - tavolo

- Utilizzare il presente articolo soltanto per appoggiare la quantità consueta in ambito domestico di stoviglie, cibi e bevande. Non è idoneo ad essere usato al posto di una scala, da cavalletto o attrezzo ginnico per i bambini.
- Il tavolo non è previsto per l'innesto di un ombrellone.
- Il presente mobile da esterno è previsto solo per l'uso in ambito domestico.
- I mobili da giardino possono essere utilizzati solo su una superficie orizzonale e in piano.

Uso conforme alla destinazione - sedia

- Utilizzare il presente articolo solo come seduta/lettino. Non è idoneo ad essere usato al posto di una scala, da cavalletto o attrezzo ginnico per i bambini.
- Il presente mobile da esterno è previsto solo per l'uso in ambito domestico.
- I mobili da giardino possono essere utilizzati solo su una superficie orizzonale e in piano.

Norme di sicurezza

- Avvitare tutti i raccordi dapprima leggermente. Stringere solo dopo che saranno applicate tutte le viti.
- Pericolo di soffocamento/di lesioni! Non permettere ai bambini di giocare con l'imballaggio. Correrebbero il rischio di soffocamento a causa delle pellicola, o di lesioni a causa dell'imballaggio esterno.
- Pericolo di danneggiamenti! Nel montare il presente articolo, procedere con accuratezza attenendosi alle relative istruzioni.
- L'articolo può essere montato solo da persone esperte.
- Assicurarsi che le superfici vetrate si trovino a distanza sufficiente da oggetti molto caldi o molto freddi.
- Evitare di colpire con oggetti contundenti le superfici o gli spigoli di vetro.
- Non sedersi, appoggiarsi o sorreggersi sulle superfici vetrate.
- Per evitare lesioni e contusioni, aprire e chiudere cautamente la sedia/il lettino.
- Fare attenzione che le rotelle in plastica ai lati della seduta scattino in posizione alle gambe posteriori.
- L'uso sicuro dell'articolo è garantito esclusivamente con tutte le parti regolarmente bloccate.
- Tenere lontano da fiamme libere tutte le componenti.

Stoccaggio - Manutenzione

- Togliere lo sporco passando un panno umido. Si raccomanda di trattare il legno almeno una volta l'anno con uno specifico prodotto per la cura e protezione.
- Se le disponibilità di spazio lo consentono, riporre gli arredi da esterno in legno nel semestre invernale in un ambiente chiuso, fresco, asciutto e non soggetto alla formazione di ruggine.

Evitare in ogni caso:

- locali riscaldati quali ad es. il vano caldaia nello scantinato. Potrebbero formarsi delle screpolature nel legno.
- di ricoprire i mobili con teloni non traspiranti. Potrebbero formarsi macchie o muffa per via della condensa.
- Sono esclusi dalla garanzia:
- danni causati dall'uso non conforme alla destinazione (ad es. utilizzo in ambito professionale).

Sono esclusi dalla garanzia:

- scoloriture risp. deterioramento della vernice, del flatting o della superficie del legno. Si tratta di una normale usura, dovuta agli agenti atmosferici, che si può evitare o ridurre soltanto ripassando di tanto in tanto una mano del prodotto.
- la fuoriuscita di resina e di vernici idrosolubili passate sul legno. Si tratta di un fenomeno naturale.
- la formazione di piccole crepe sotto i raggi del sole. È una caratteristica tipica del legno. La maggior parte delle crepe sparisce però non appena aumenta l'umidità atmosferica, ad es. quando piove danni causati dall'uso non conforme alla destinazione (ad es. utilizzo in ambito professionale)

GB

IMPORTANT, HOLD ON TO THIS DOCUMENT FOR LATER REFERENCE! READ CAREFULLY!

Proper use - table
- This item may only be used to hold ordinary household amounts of crockery, food and drink. It is not intended for use as a ladder, support or play equipment for children.
- The table is not intended to be used as a sun shade support.
- This outdoor furniture is only intended for use in private residential areas.
- The garden furnishings should only be used on a flat, horizontal surface.

Proper use - chair
- This article may only be used for sitting or lying on. It is not intended for use as a ladder, support or play equipment for children.
- This outdoor furniture is only intended for use in private residential areas.
- The garden furnishings should only be used on a flat, horizontal surface.

Safety notes:
- Start by screw tightening all connections only somewhat. Only tighten the screws completely once all screws are in place.
- Risk of suffocation/injury! Do not allow children to play with the packaging. They could suffocate in the packaging film or injure themselves on the outer packaging.
- Risk of damage! Assemble the item very carefully and follow the assembly instructions.
- The item should be assembled by competent persons only.
- Ensure that glass surfaces are situated at an adequate distance from hot or very cold objects.
- Do not bump glass surfaces or edges with hard objects.
- Never sit, stand or lean on the glass surfaces.
- Open and close the chair/lounger carefully to avoid injuries and crushing
- In the process, be sure that the plastic rolls on the side of the seating surface snap firmly into the clamps of the rear legs.
- The safe usage of the article can be guaranteed only after all parts have been properly locked in place.
- All integral parts shall be kept away from open fire.

Care and storage:
- Wipe with a damp cloth to clean. We recommend treating the wood with a preservative/wood care product at least once a year.
- If you have the room, store wooden garden furniture in a cool, frost-free, dry, weatherproof room for the winter season.

Be certain to avoid
- heated spaces such as boiler rooms. This could cause cracks in the wood.
- airtight coverings. This could lead to stains or mould caused by condensation.

The following are not covered by the warranty:
- Changes to or weathering of the finish or surface. This is normal wear and tear due to weather conditions and can only be reduced or avoided by repeated painting.
- Resin or water-soluble wood paints seeping from the wood. This is a natural process.
- The appearance of small cracks when exposed to the sun. This is due to the nature of wood as a material. Most cracks will disappear as soon as humidity increases e. g. when it rains.
- Damage due to improper use (e. g. commercial use)

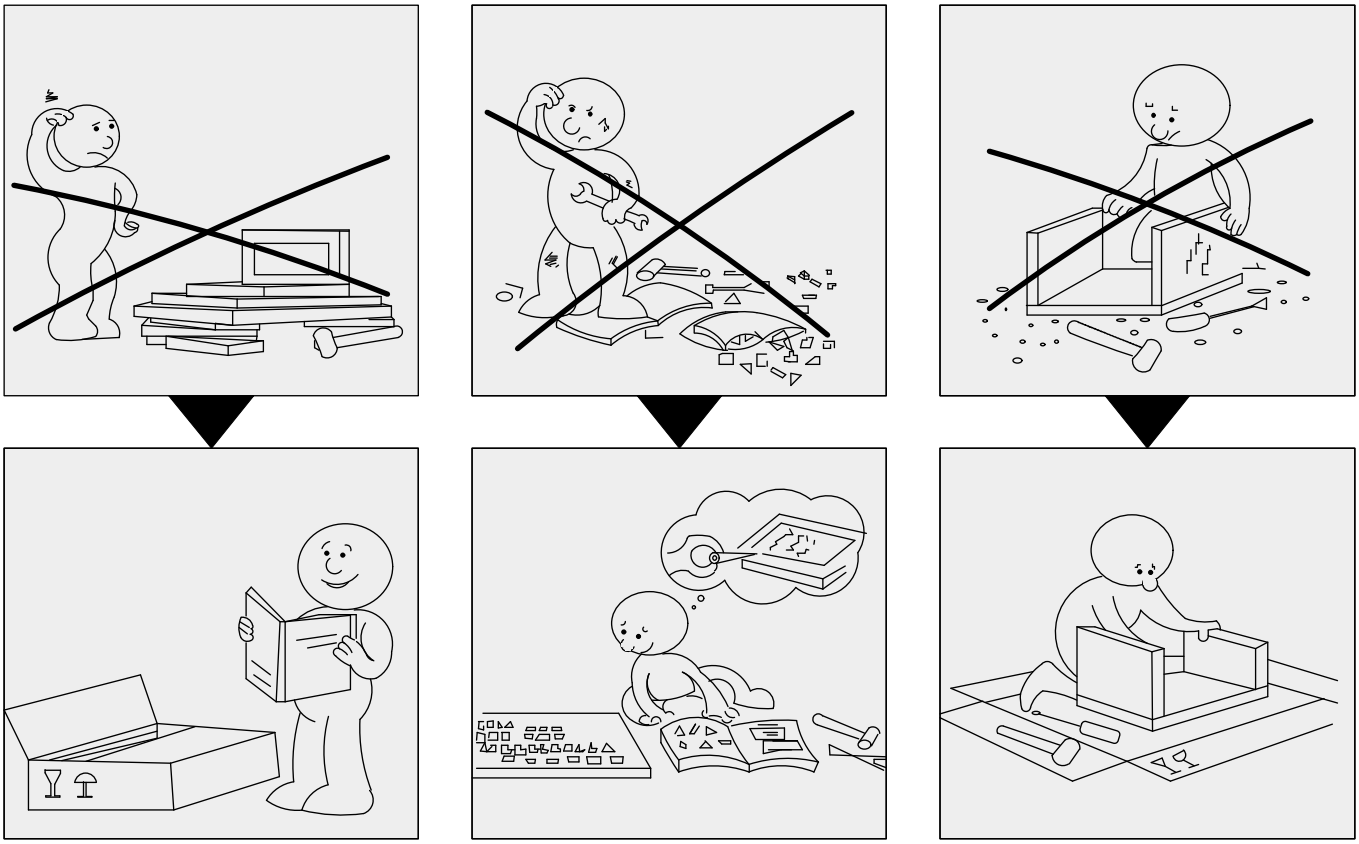

D Produktberatung: 01806/ 63 06 30 Festnetz 20 Cent/Anruf, Mobilfunk max. 60 Cent/Anruf
Quelle D Fachberatung: 01806/111 100 Festnetz 20 Cent/Anruf, Mobilfunk max. 60 Cent/Anruf

NL call center telefoonnummer 0900-1901 15 ct/min

A Universal: 0043/662/4485 59 Fachberatung Heimwerken (zum Festnetztarif je nach Betreiber)
Otto: 0043/316/606 159 Beratung Heimwerken (zum Festnetztarif je nach Betreiber)
Quelle: 0043/662/9005 59 Fachberatung Heimwerken (zum Festnetztarif je nach Betreiber)

CH Bei Problemen oder Fragen wenden Sie sich bitte an unsere Servicehotline!
Quelle CH: 0848 85 85 00 Ackermann CH: 0848 85 85 11, Jelmoli Technik: 0848 858 530

F Si vous avez des problèmes ou des questions, contactez notre service en ligne!
Quelle CH: 0848 85 85 01 Ackermann CH: 0848 85 85 21, Jelmoli Technik: 0848 858 530

IT Se ha problemi o domande si rivolge al nostro servizio di assistenza!
Quelle CH: 0848 85 85 02 Ackermann CH: 0848 85 85 31, Jelmoli Technik: 0848 858 530

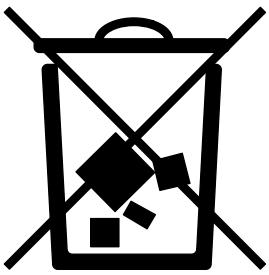

Trade Point Germany GmbH/ Am Bahnhof 14/ D- 26655 Westerstede

TASJA

D **Bitte beachten!**
Zuerst alle Schrauben von Hand montieren, erst danach alle Verbindungen festziehen!

NL **Let op!**
Monteer eerst alle schroeven handmatig en trek daarna pas alle verbindingen stevig aan!

FR **Veuillez noter !**
Insérer d'abord toutes les vis à la main, puis ensuite bien serrer tous les raccords!

IT **Nota bene!**
Montare tutte le viti prima a mano e stringere i collegamenti successivamente!

GB **Please note!**
First, install all screws by hand, then tighten all connections!

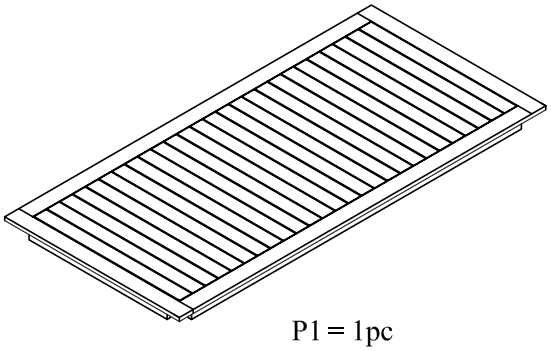

P1 = 1pc

P2 = 4 pcs

Rbh 8 x 50

H1 = 8 pcs
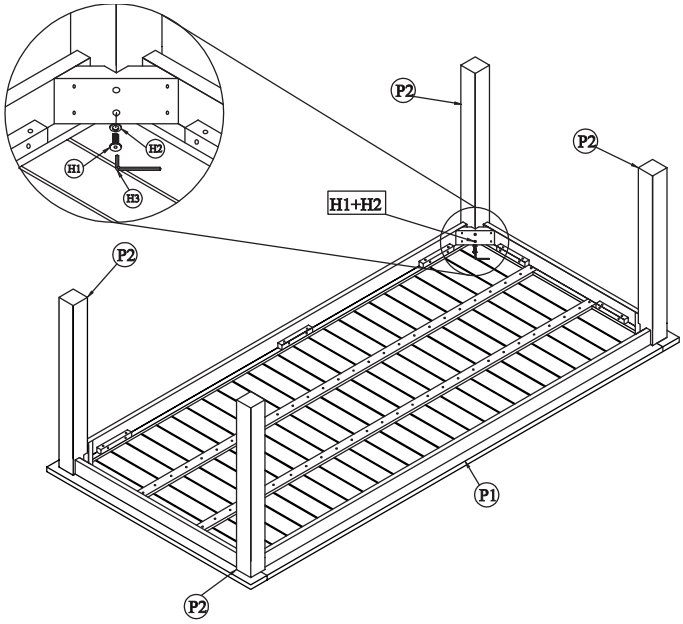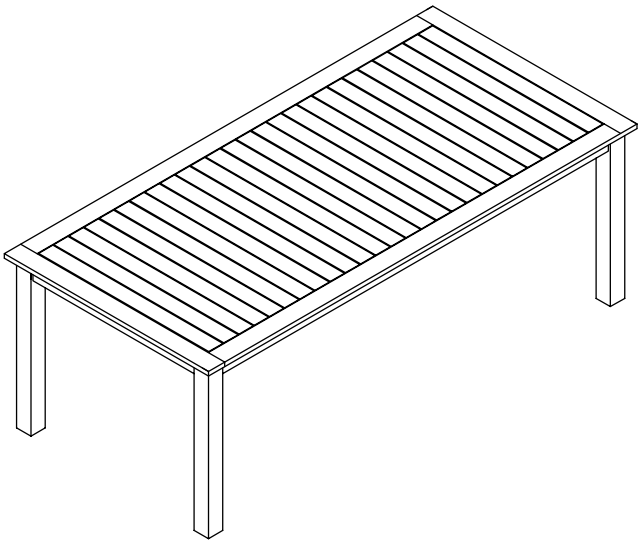
H2 = 8 pcs