Montageanleitung

V-1.0

assembly instruction

Model
Typ

Step Up

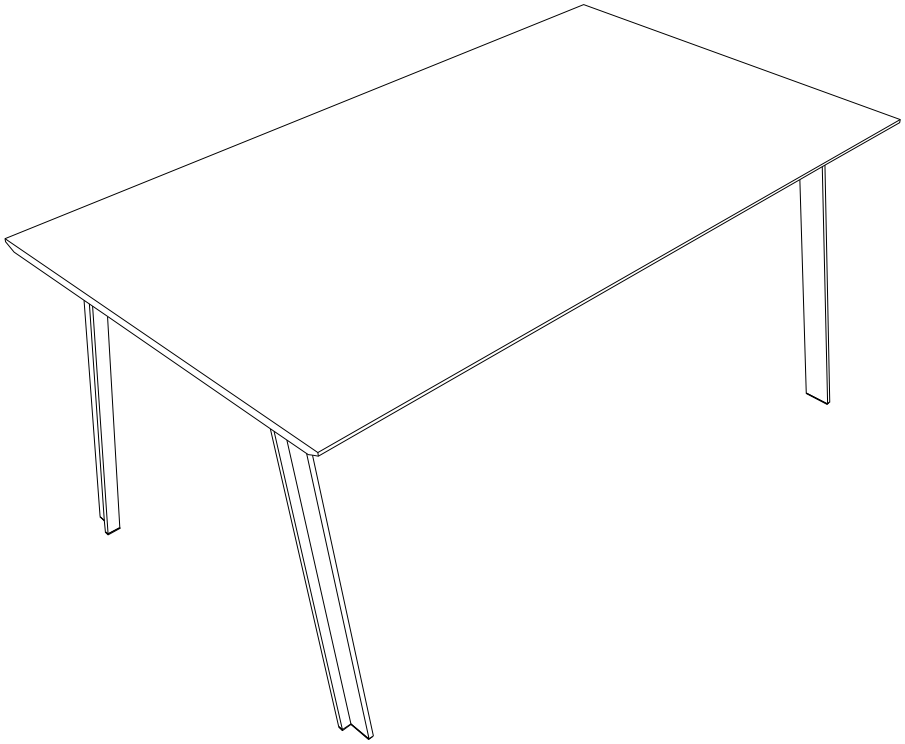

D **Montageanleitung**

FR **Notice de montage**

NL **Handleiding voor de montage**

CZ **Montážní návod**

HU **Szerelési útmutató**

TR **Montaj talimatı**

GB **Assembly instructions**

IT **Istruzioni di montaggio**

PL **Instrukcja montażu**

SK **Návod na montáž**

RO **Instrucţiuni de montaj**

RU **Инструкция по монтажу**

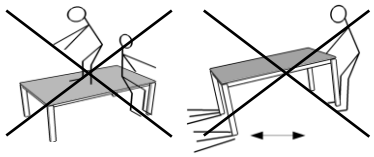

Erstellt von: Buys,T.
Datum: 12.12.2018

Montageanleitung

V-1.0

assembly instruction

1

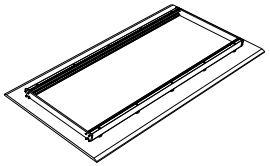

1 x

2 x **Typ A**

2 x **Typ B**

16 x **M6 x 30 mm**

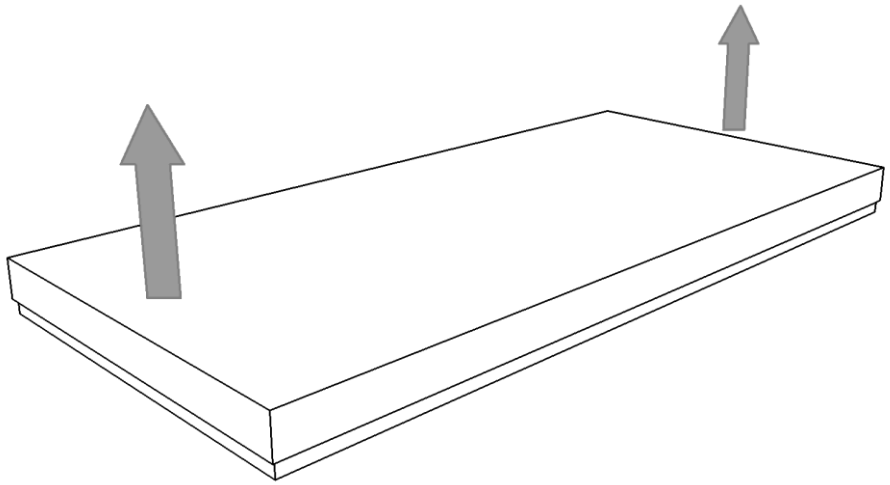

Inbus SW 4

1 x

Erstellt von: Buys,T.

Datum: 12.12.2018

Montageanleitung

V-1.0

assembly instruction

2

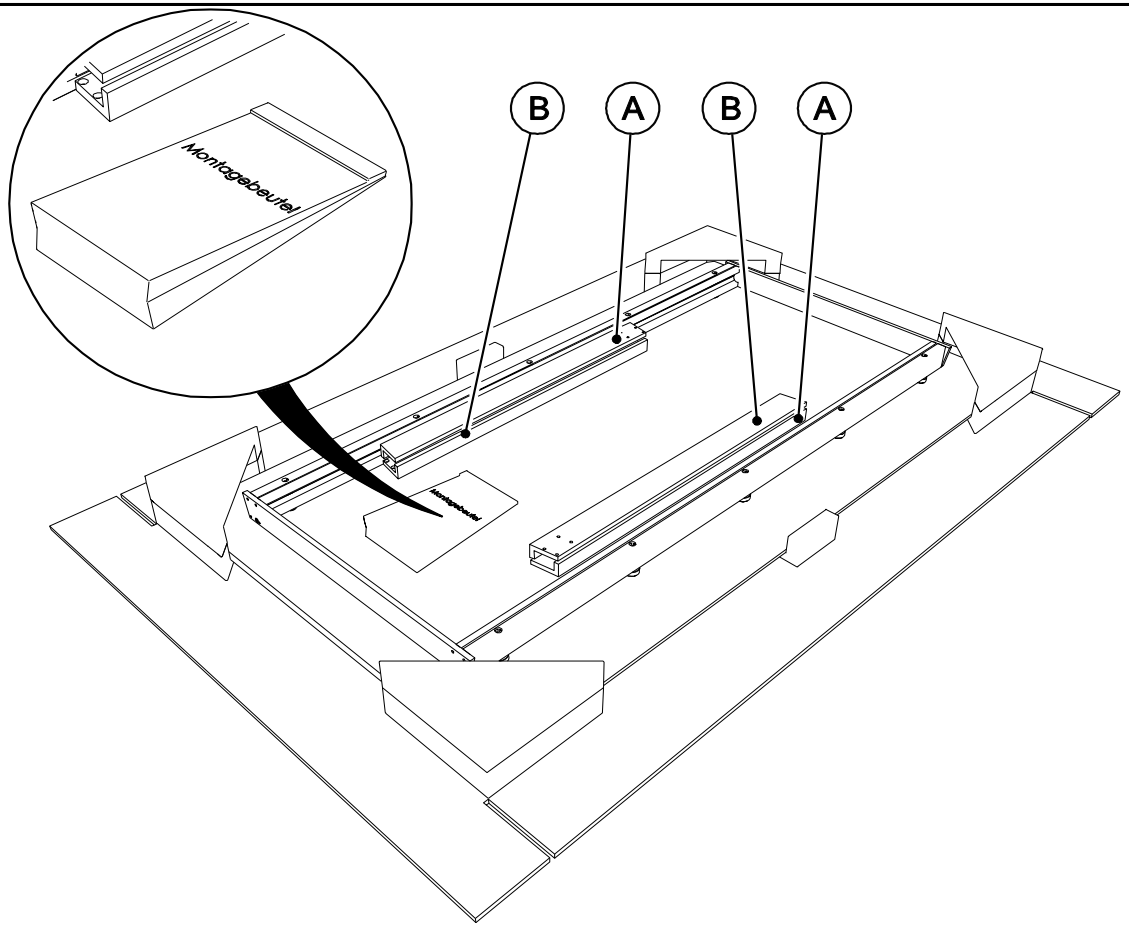

Inbus SW 4

1 x

Erstellt von: Buys,T.

Datum: 12.12.2018

Montageanleitung

V-1.0

assembly instruction

3

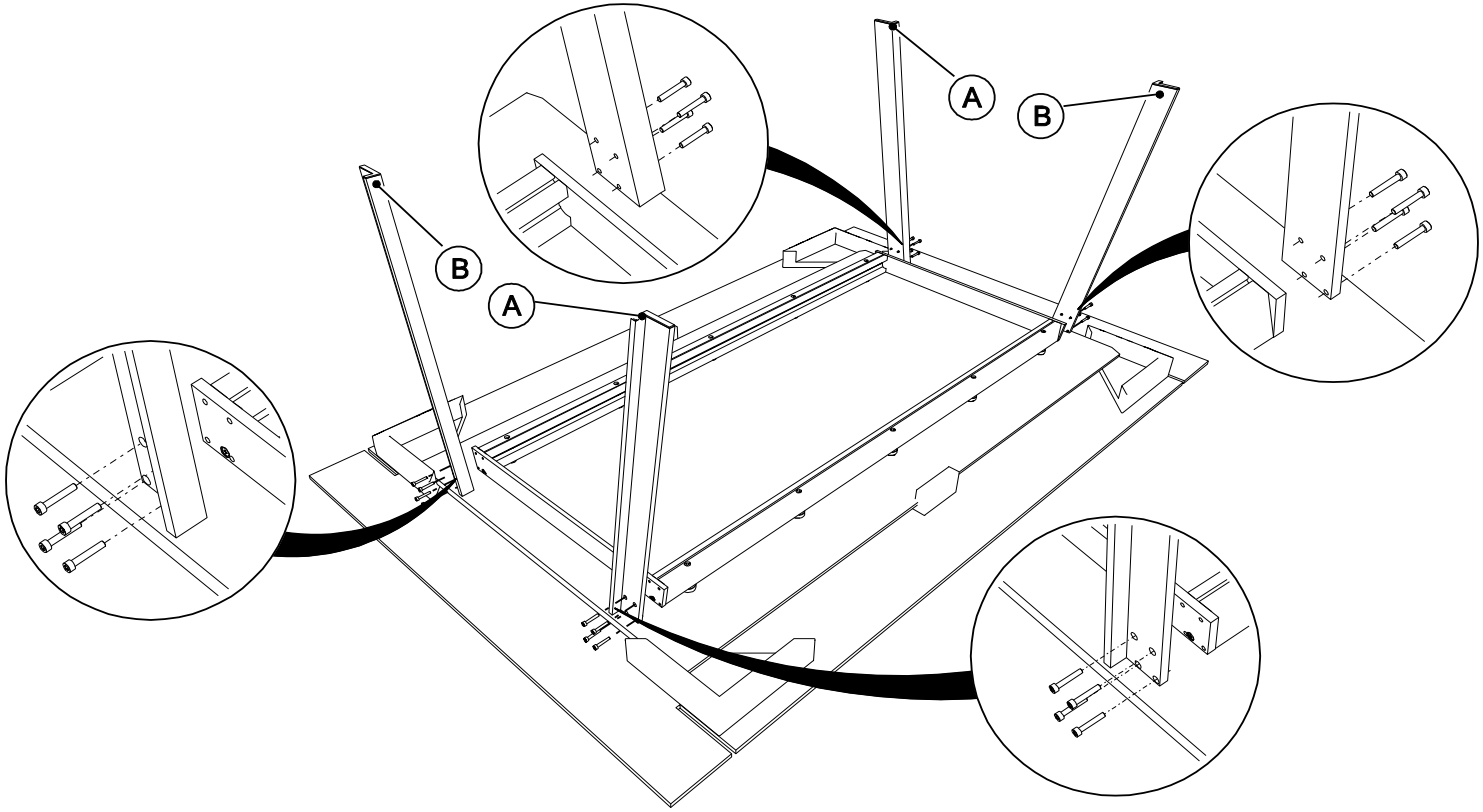

Inbus SW 4

1 x

M6x 30mm

16 x

Erstellt von: Buys,T.

Datum: 12.12.2018

Montageanleitung

V-1.0

assembly instruction

4

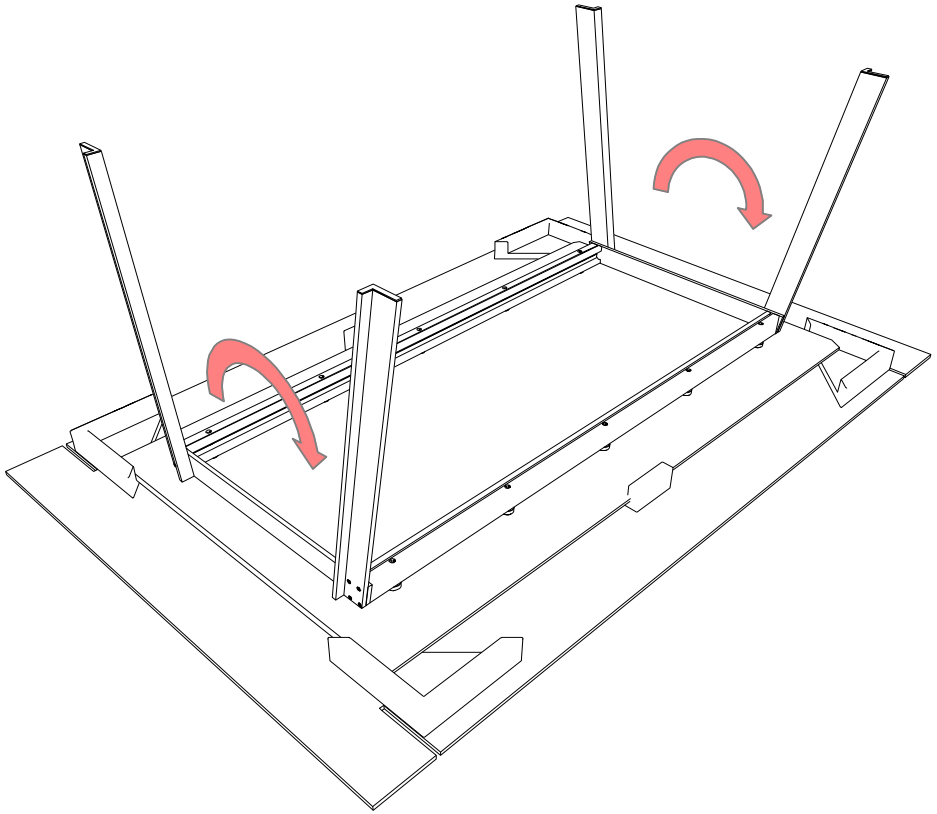

Inbus SW 4

1 x

Erstellt von: Buys,T.

Datum: 12.12.2018