1.

M2157_01

rauch

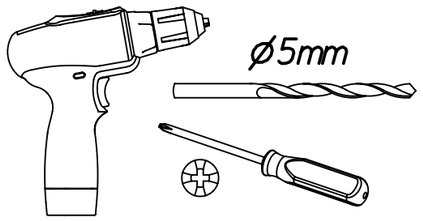

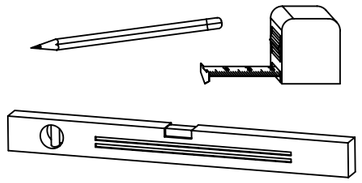

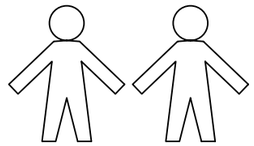

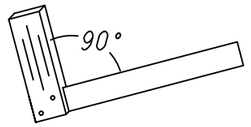

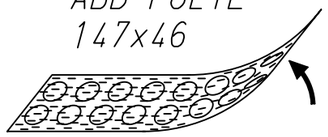

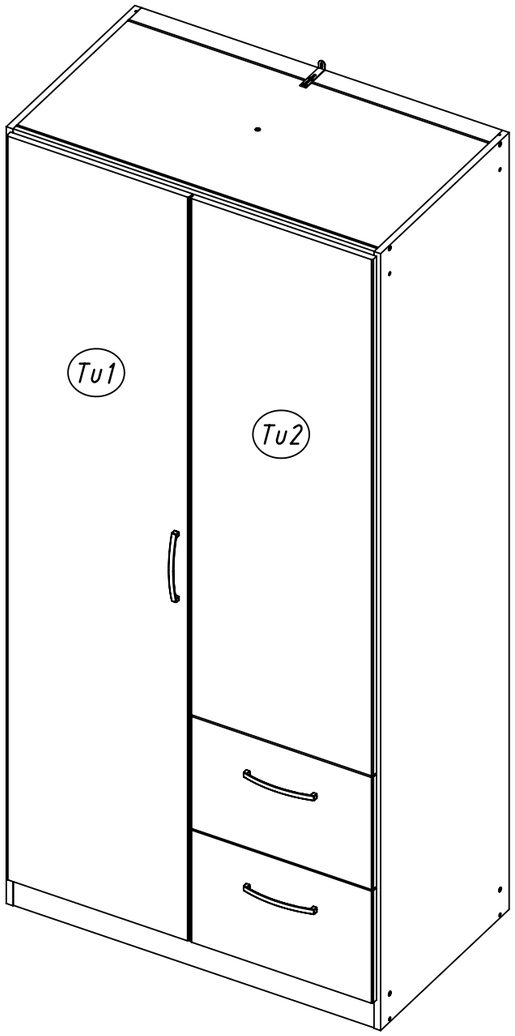

2.

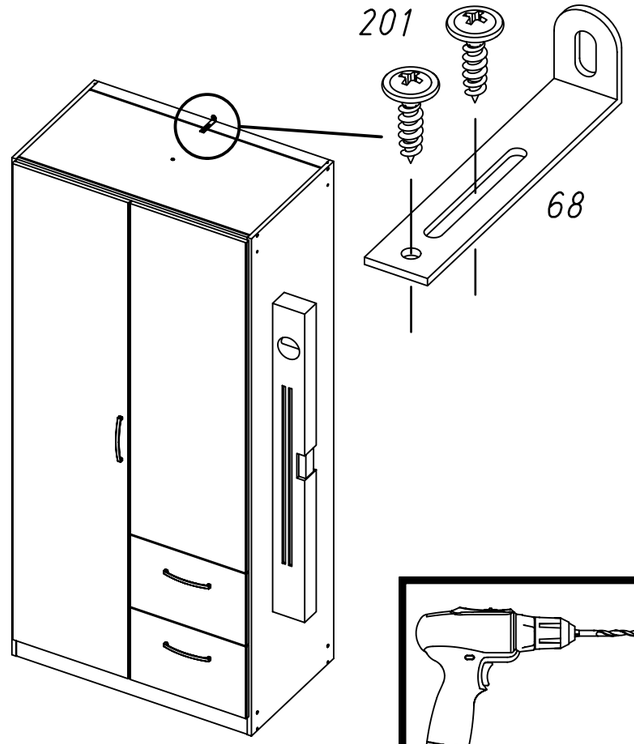

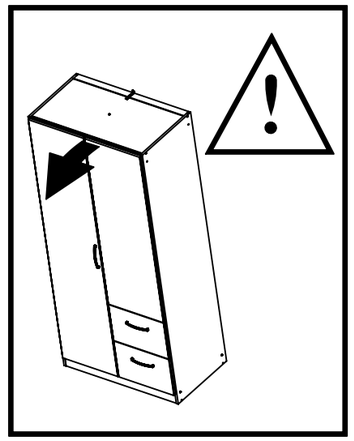

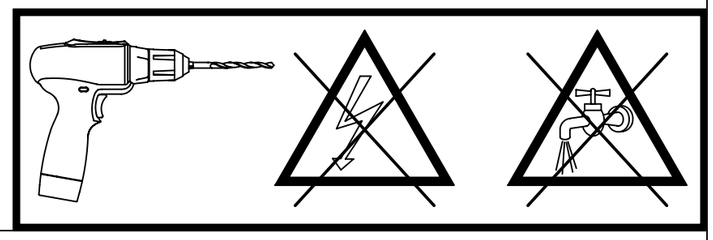

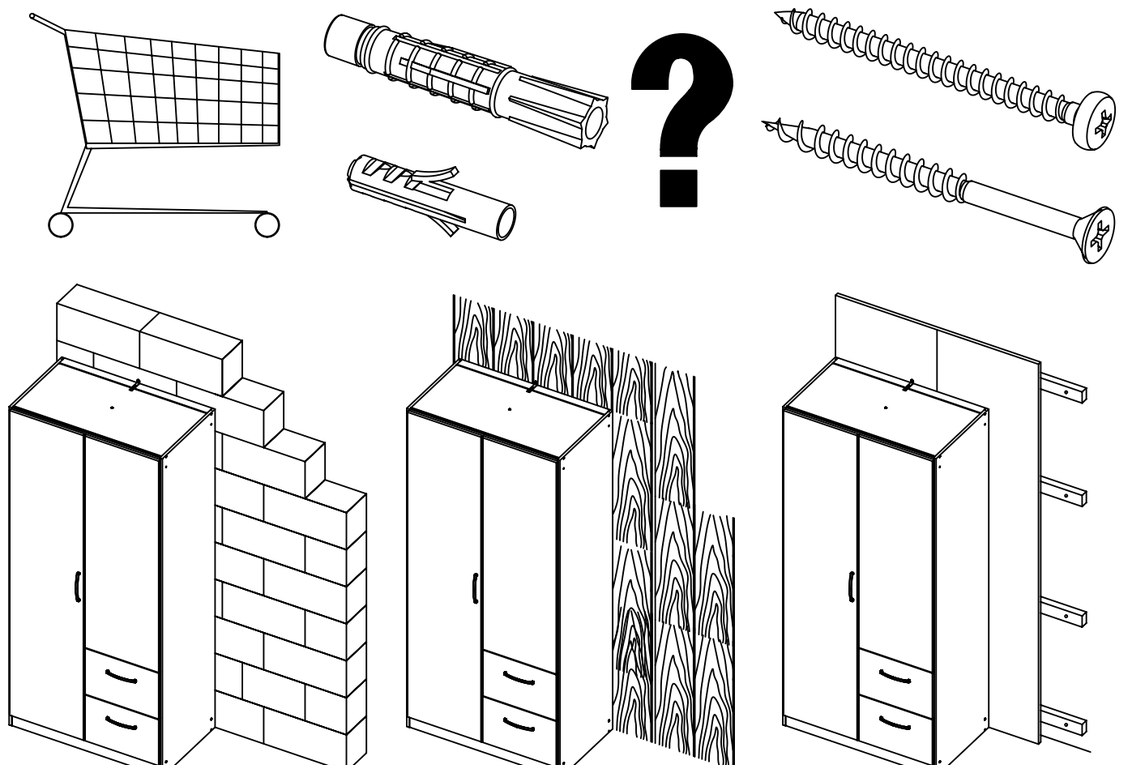

3.

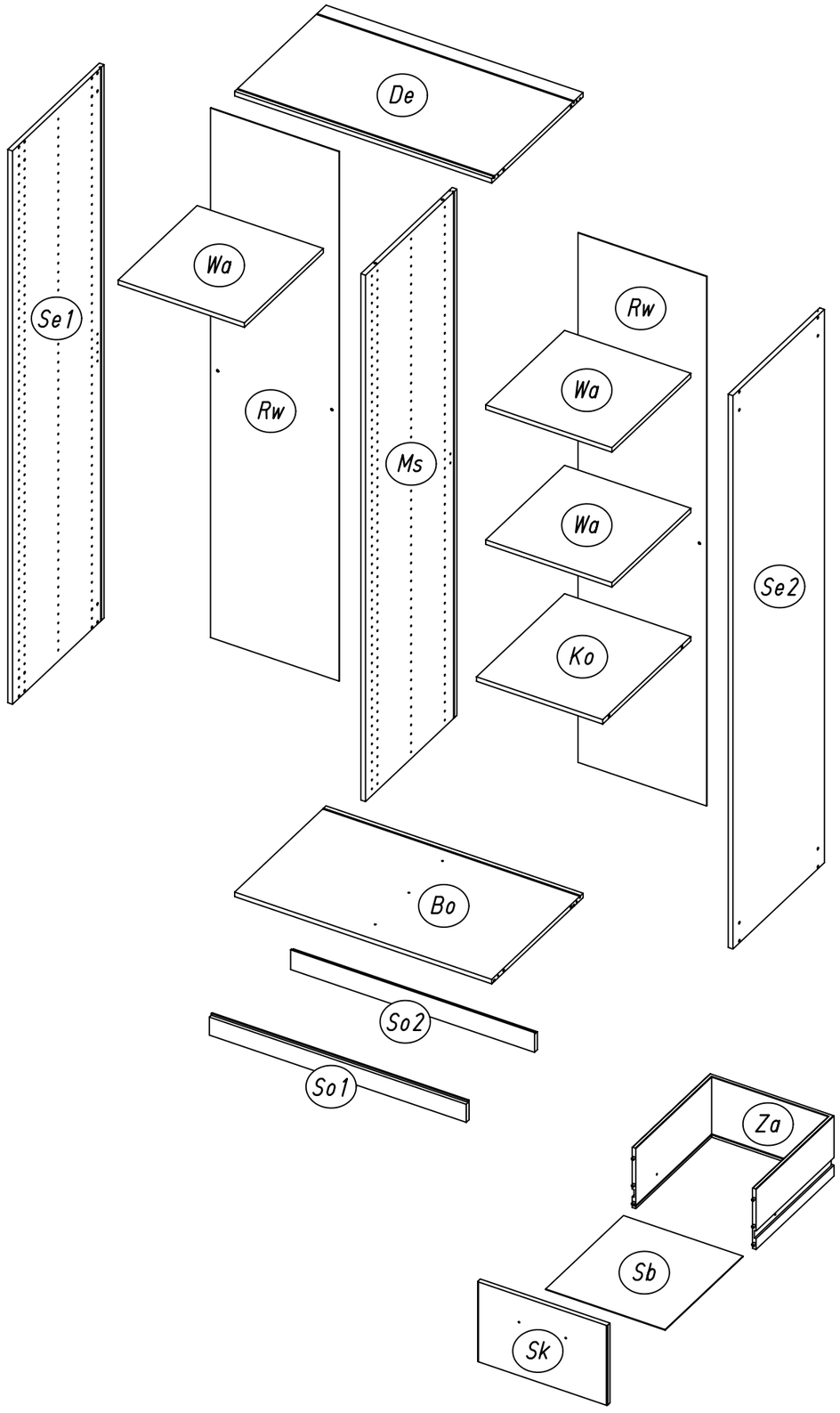

M2157

4.

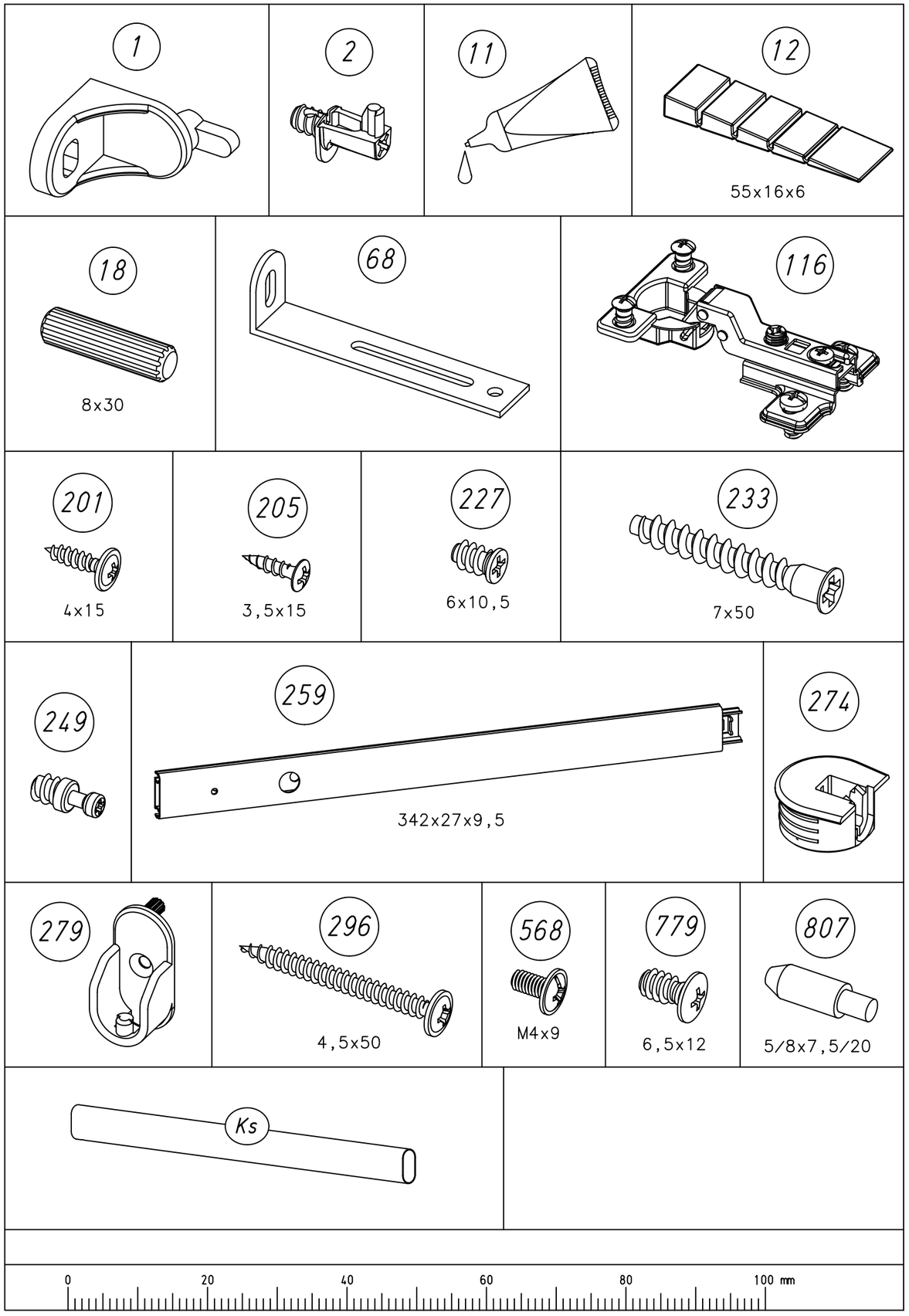

M2157

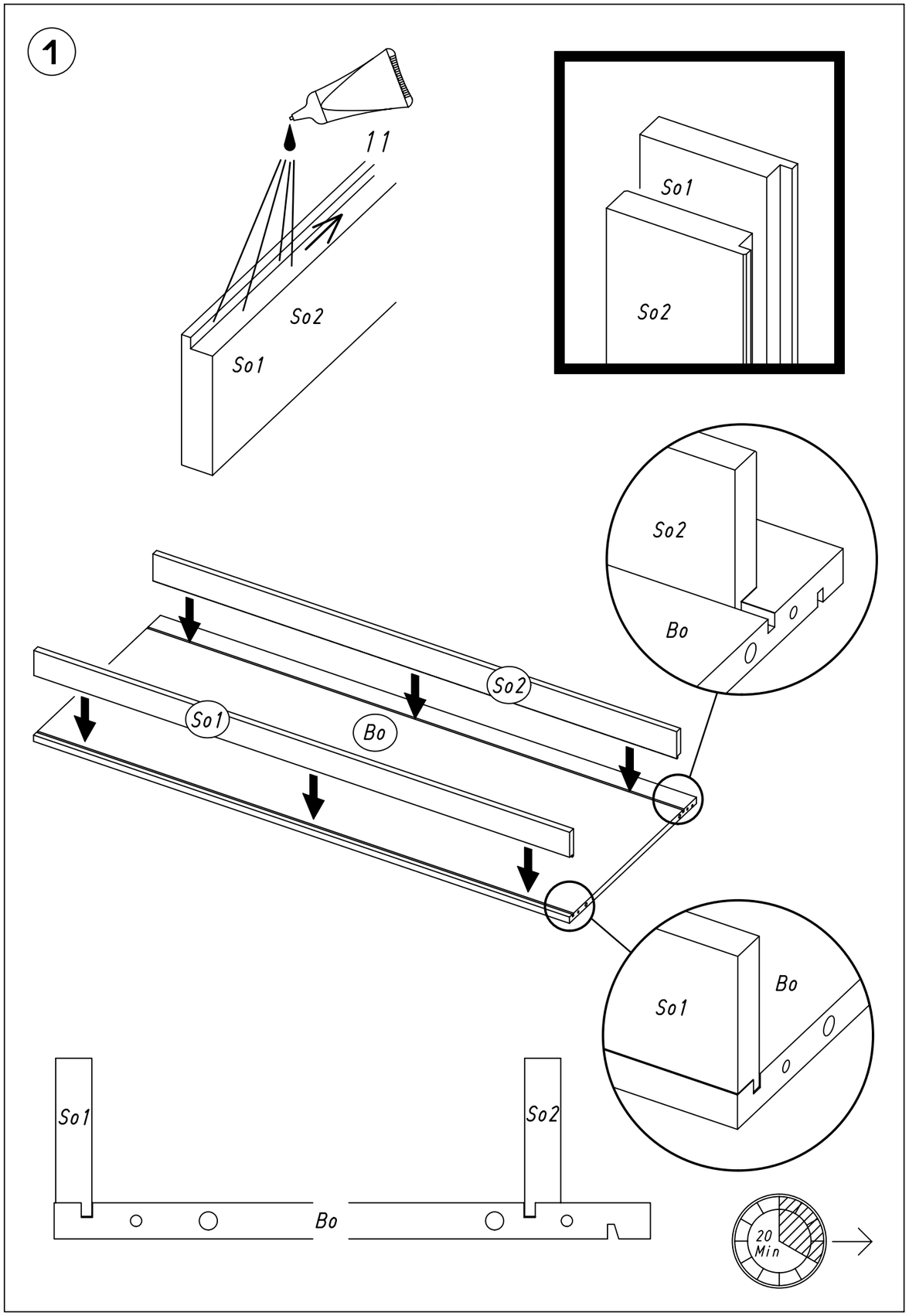
1
11
So1
So2
So1
So2
So2
Bo
So2
So1
Bo
So1
Bo
Bo
So1
So2
20
Min

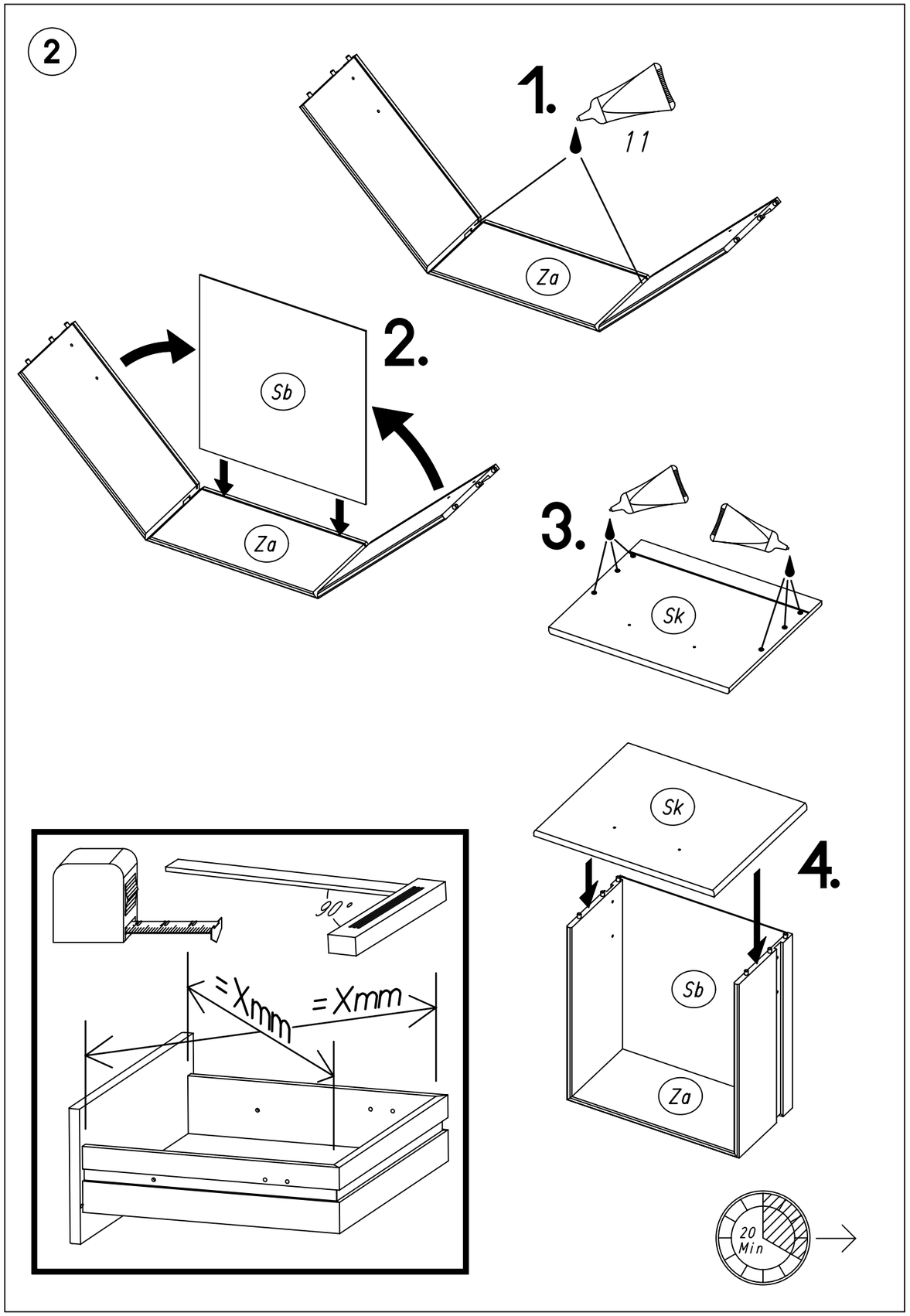
2
1.
11
Za
2.
Sb
Za
3.
Sk
Sk
4.
Sb
Za
90°
=Xmm
=Xmm
20
Min

3 18

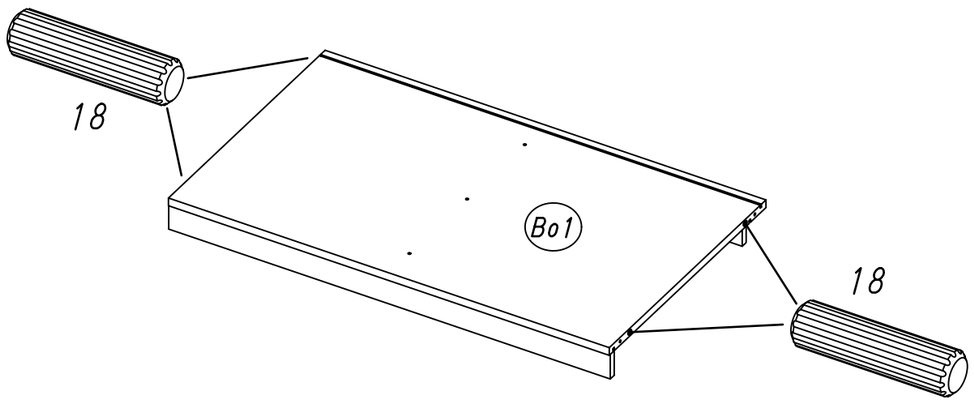

4 233

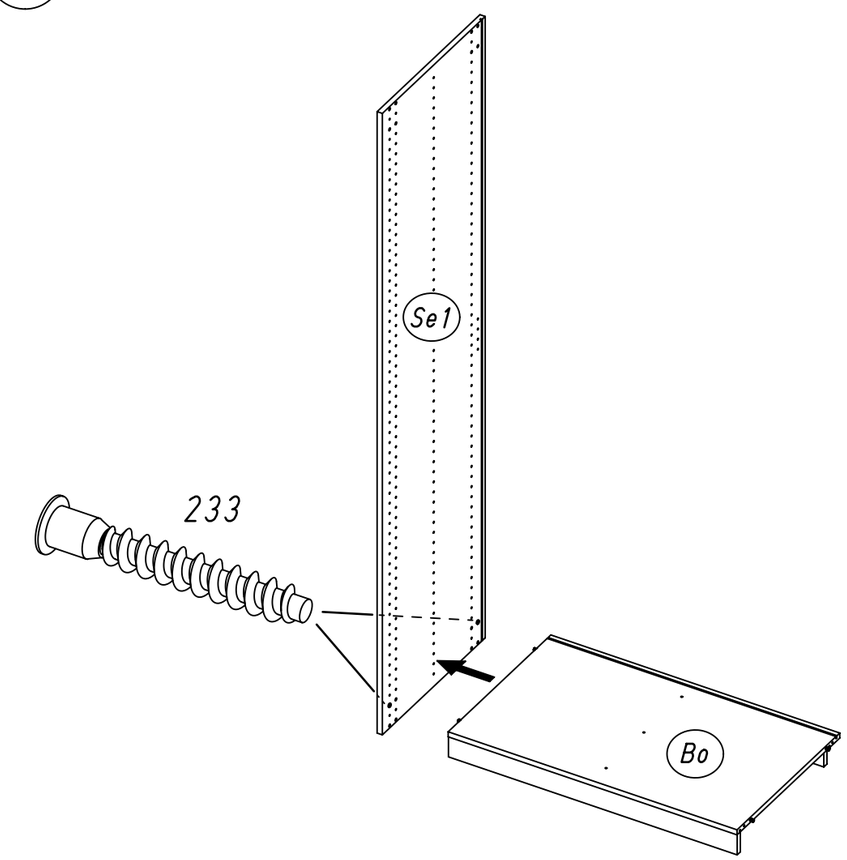

5 1 779

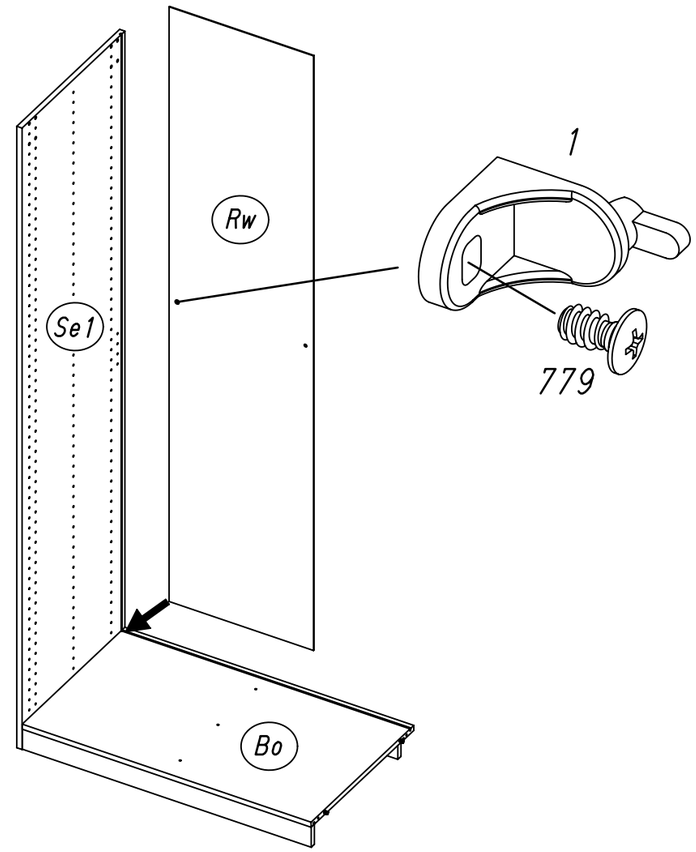

6 807

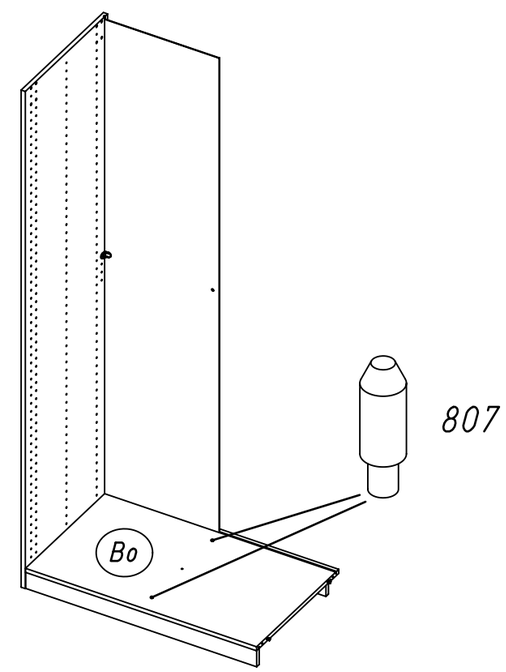

7 1 779

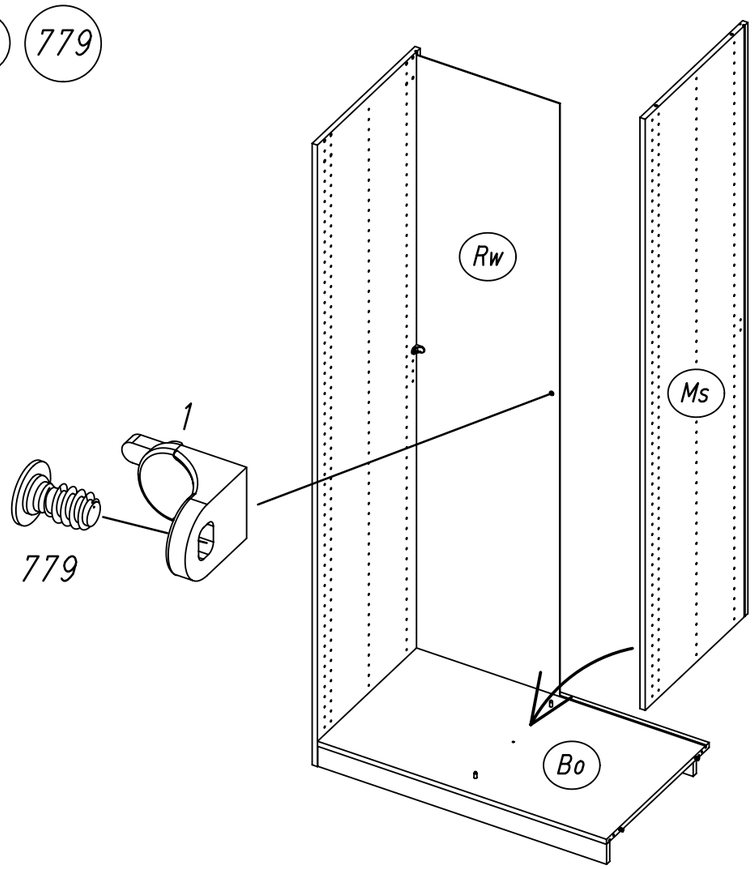

8 1 779

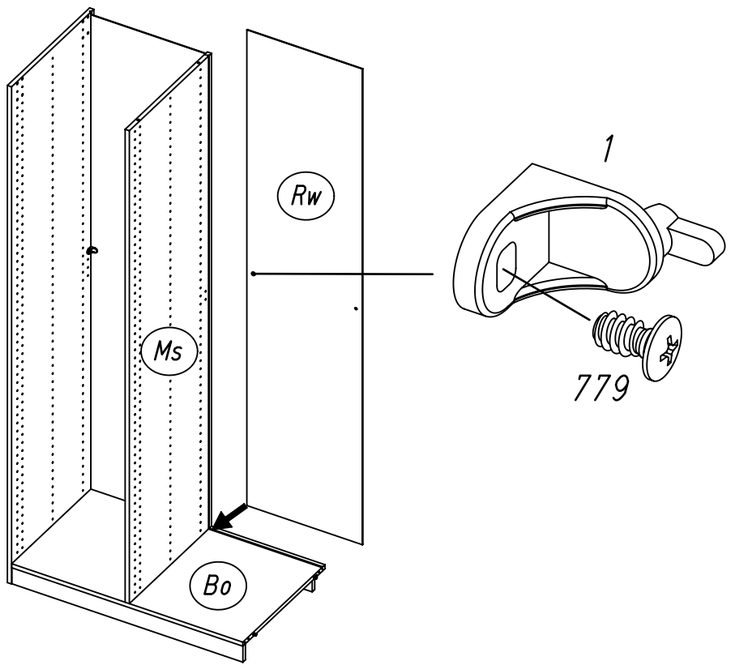

9 18

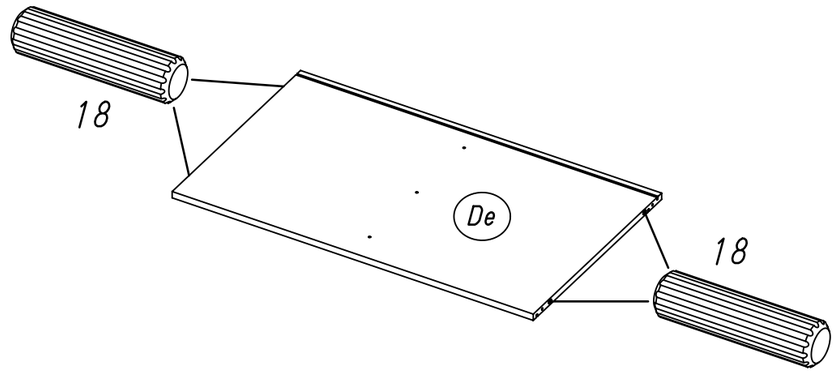

10 807

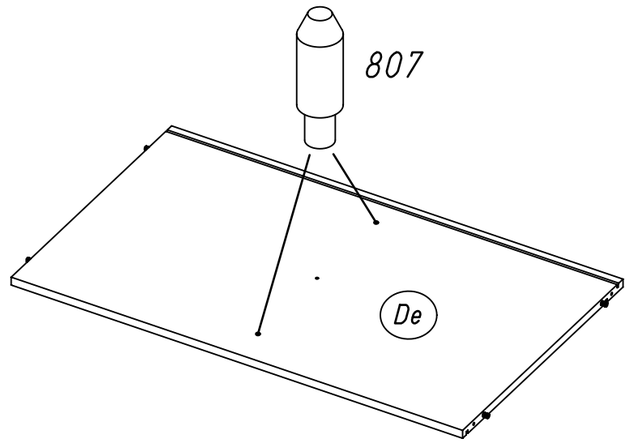

11

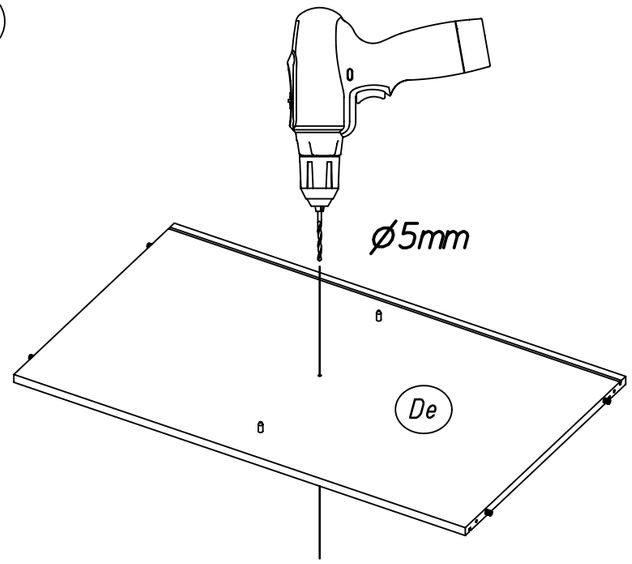

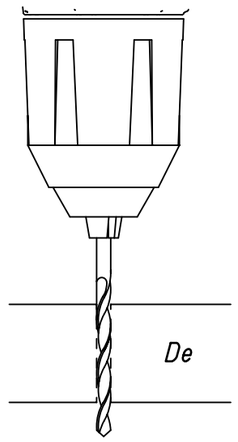

12 233

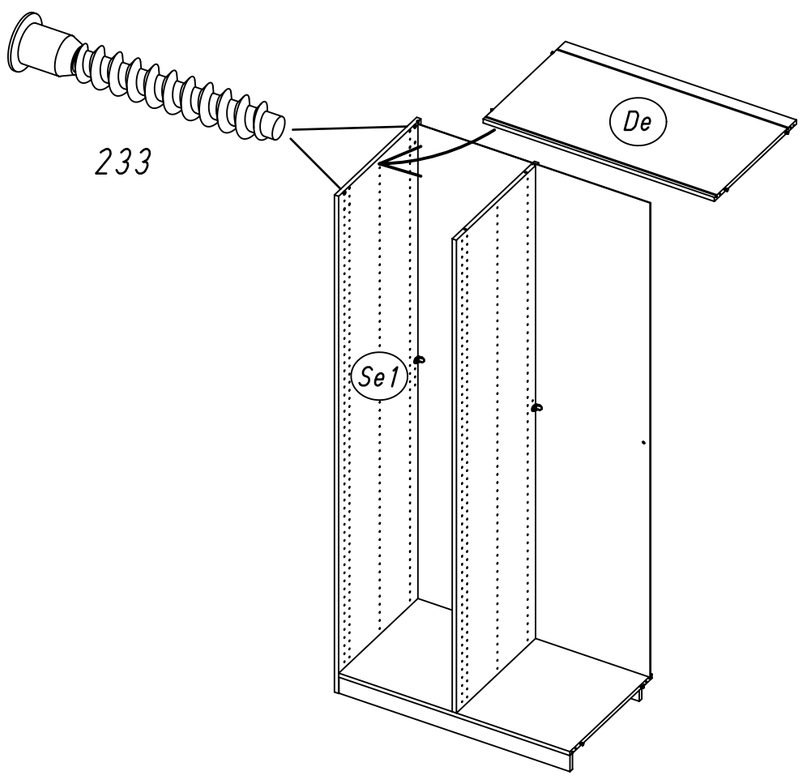

13 233

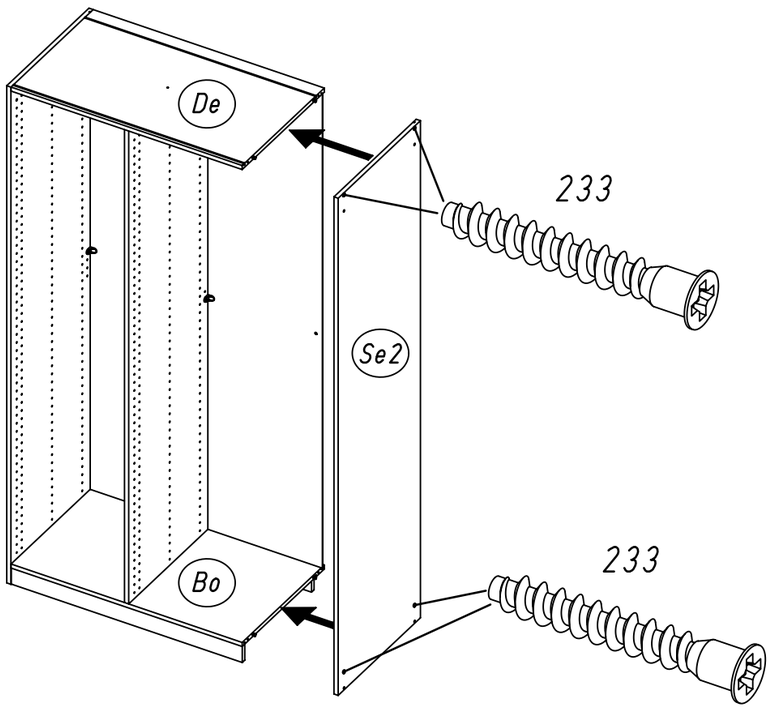

14 1 779

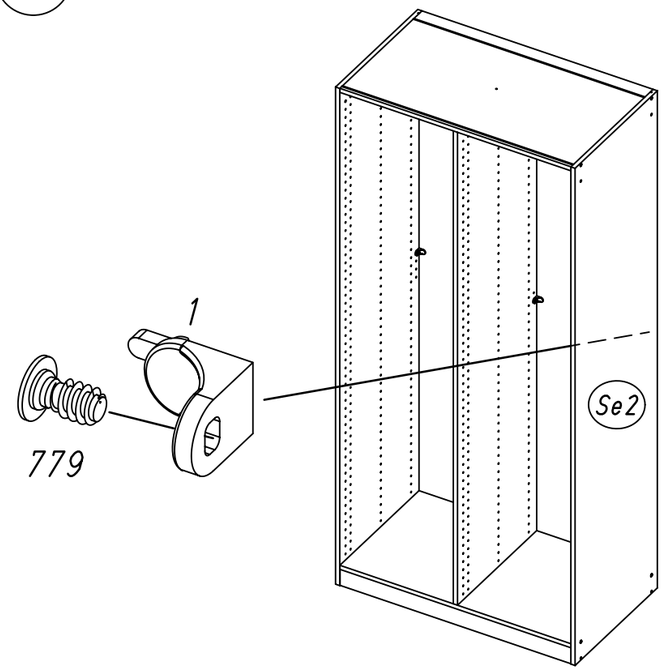

15 296

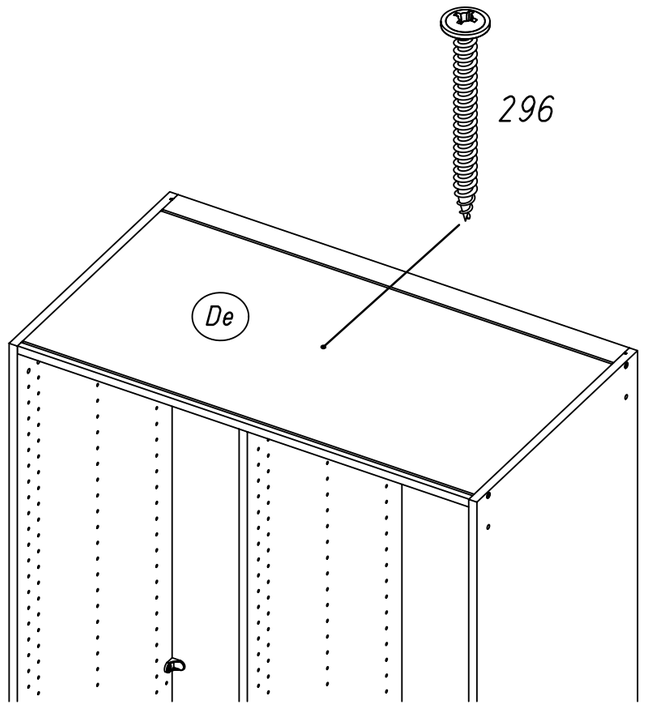

16 249

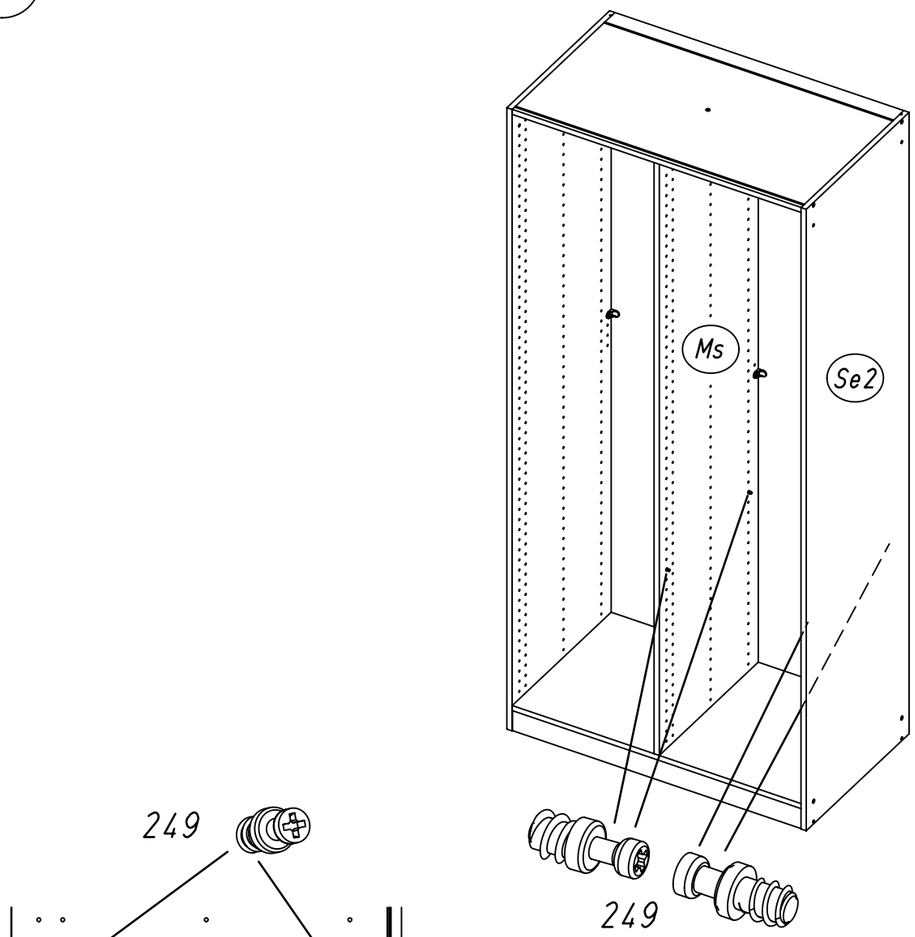

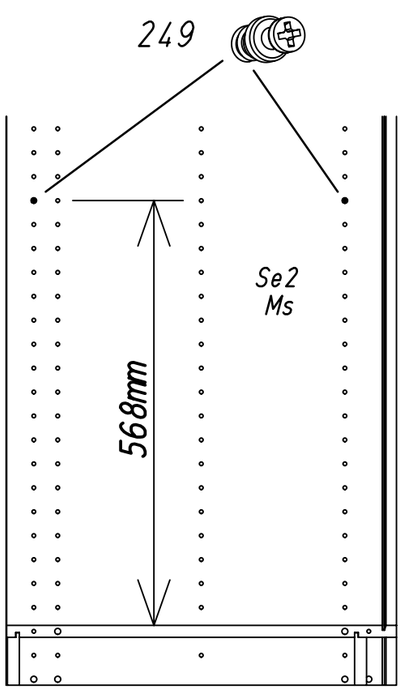

17 259 227 205

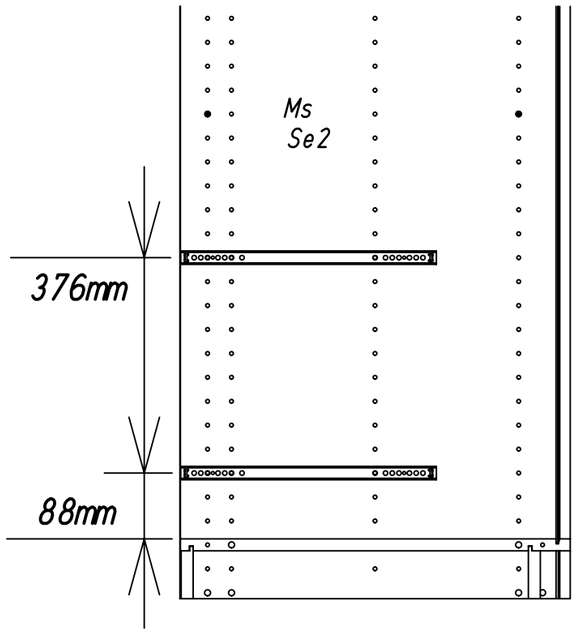

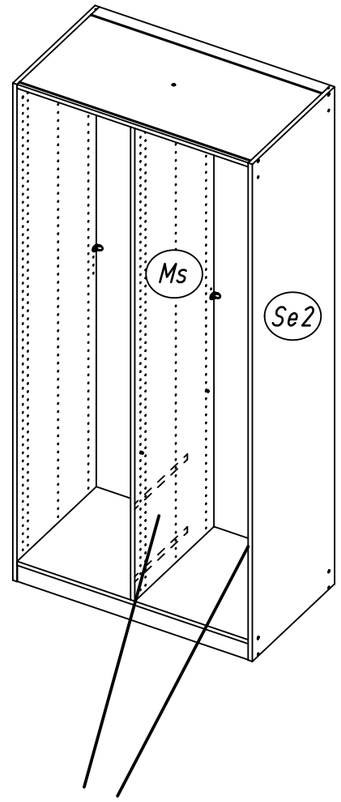

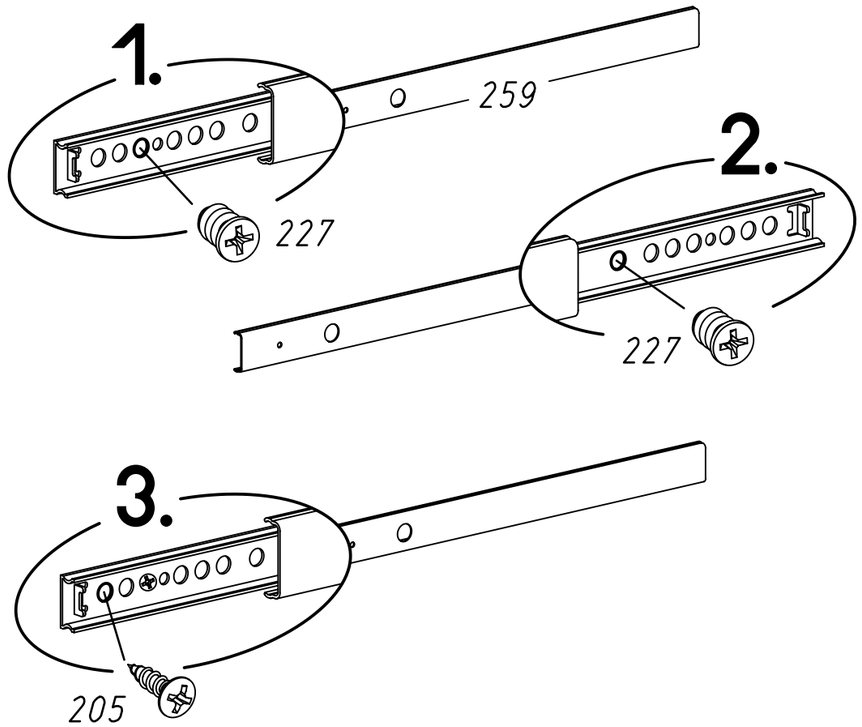

18 (274)

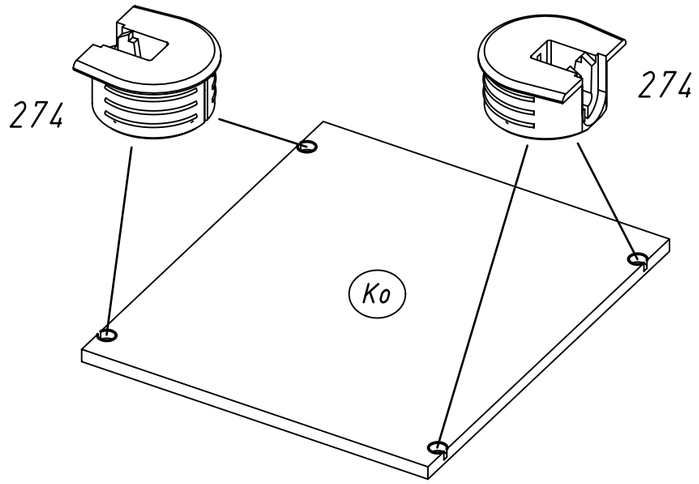

19

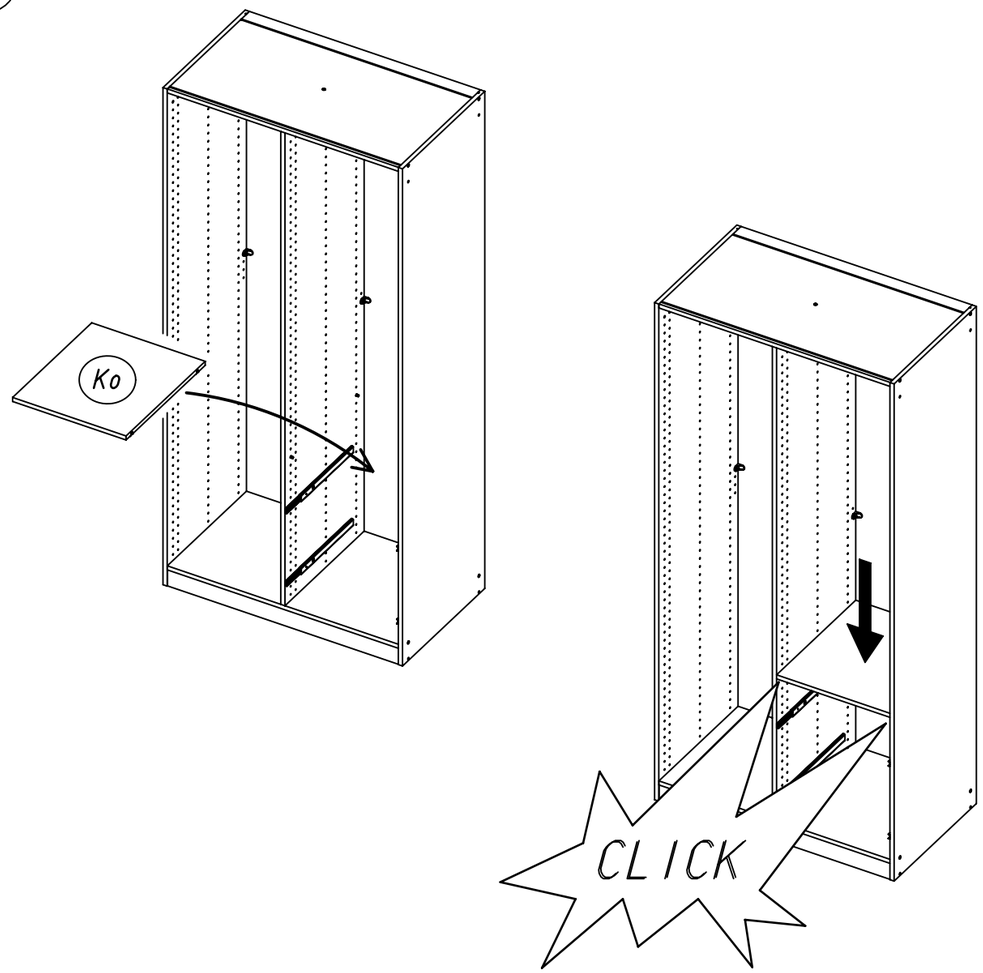

20 (2)

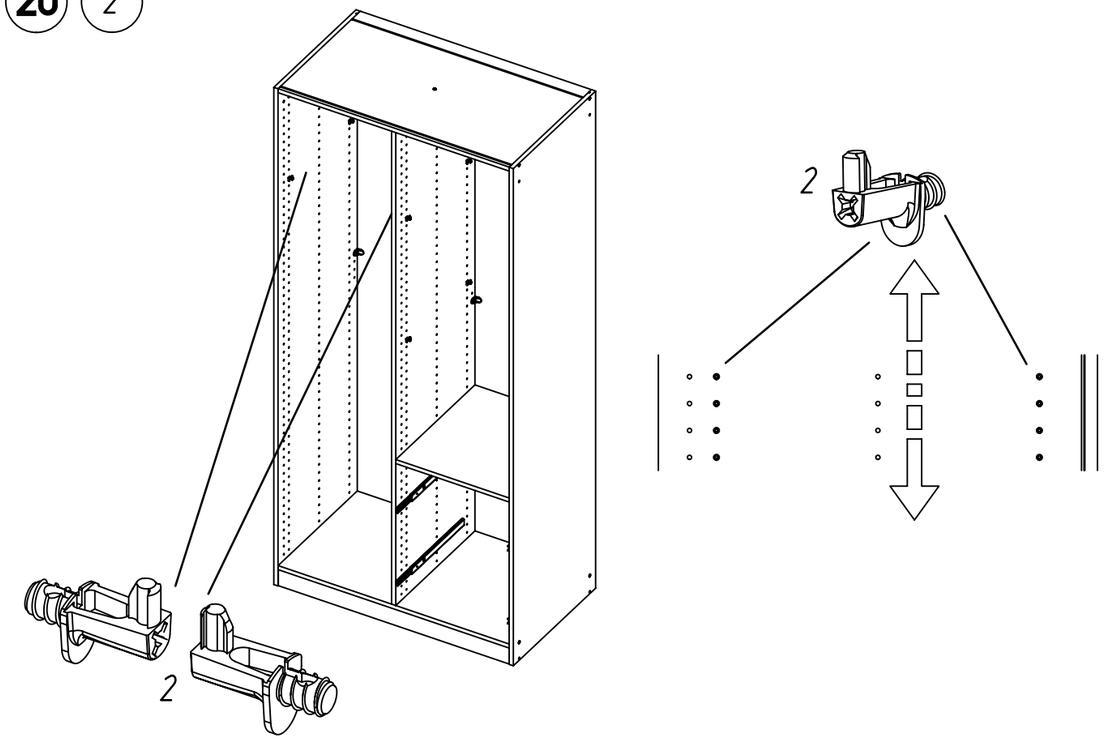

21

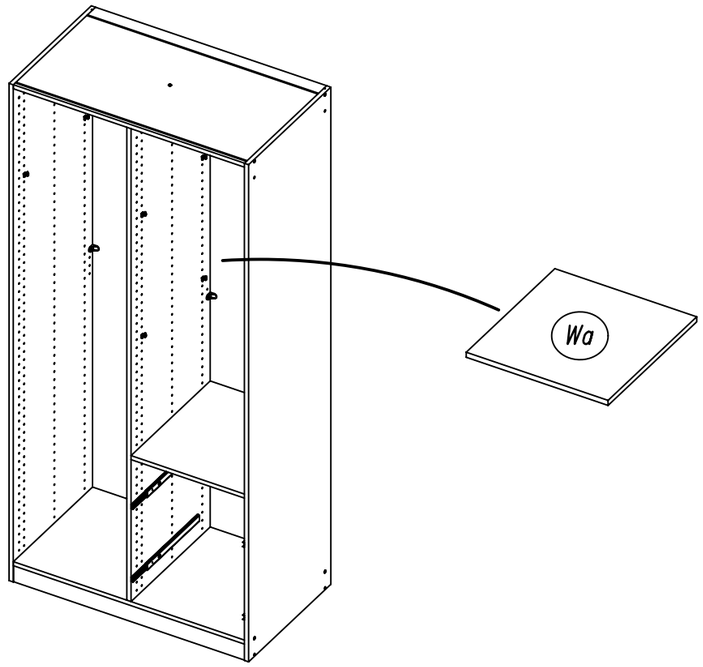

22 205 279

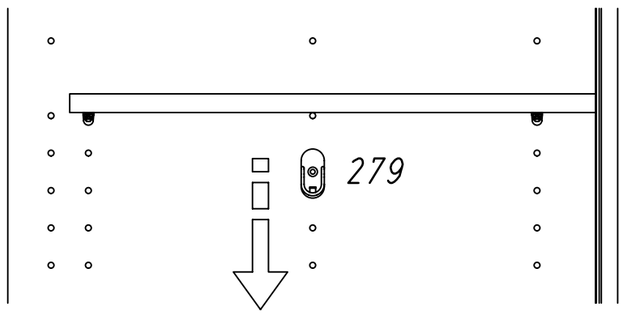

1.

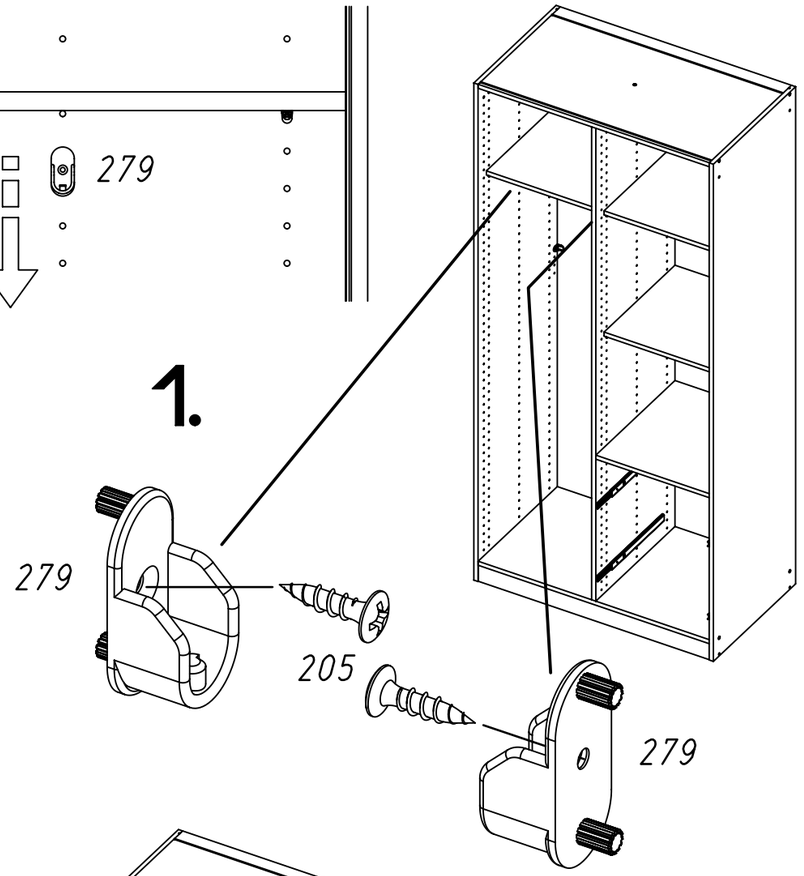

2.

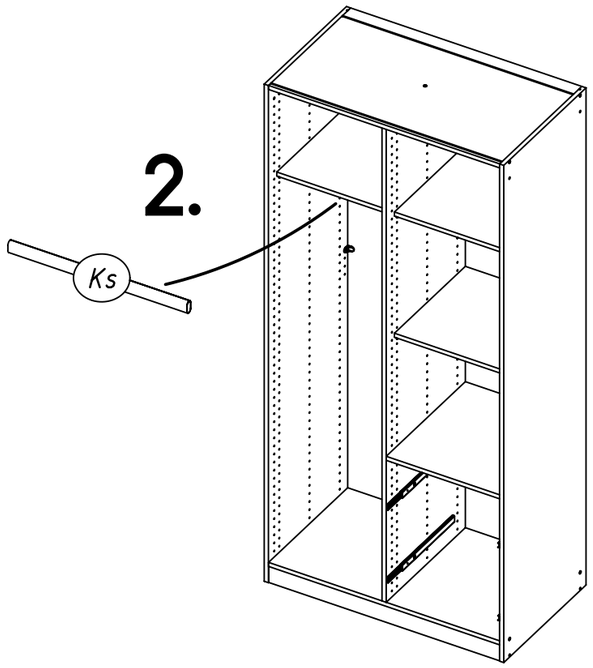

23 568

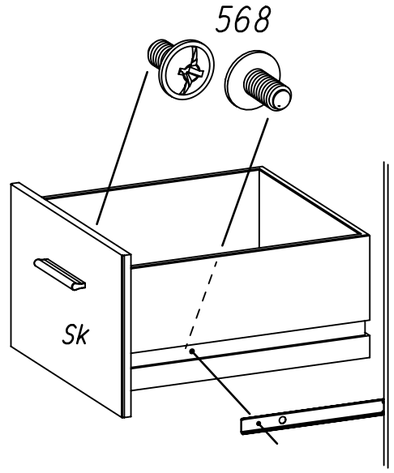

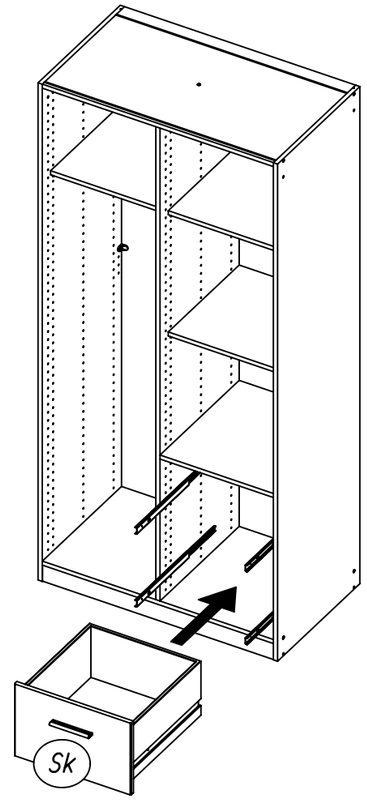

24 116

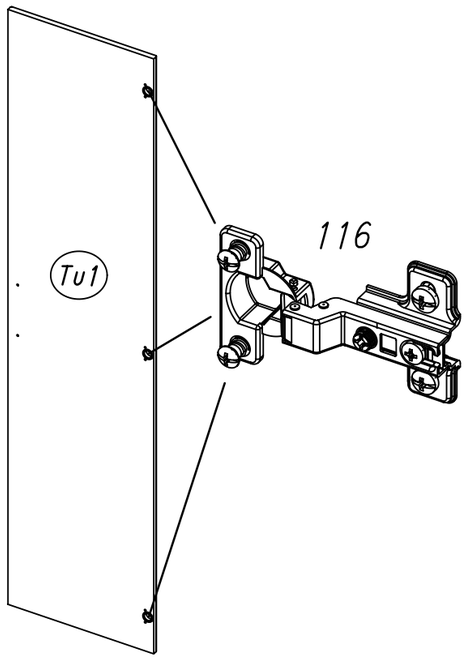

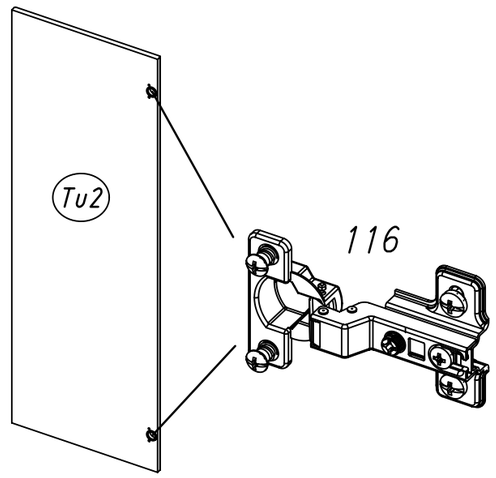

25

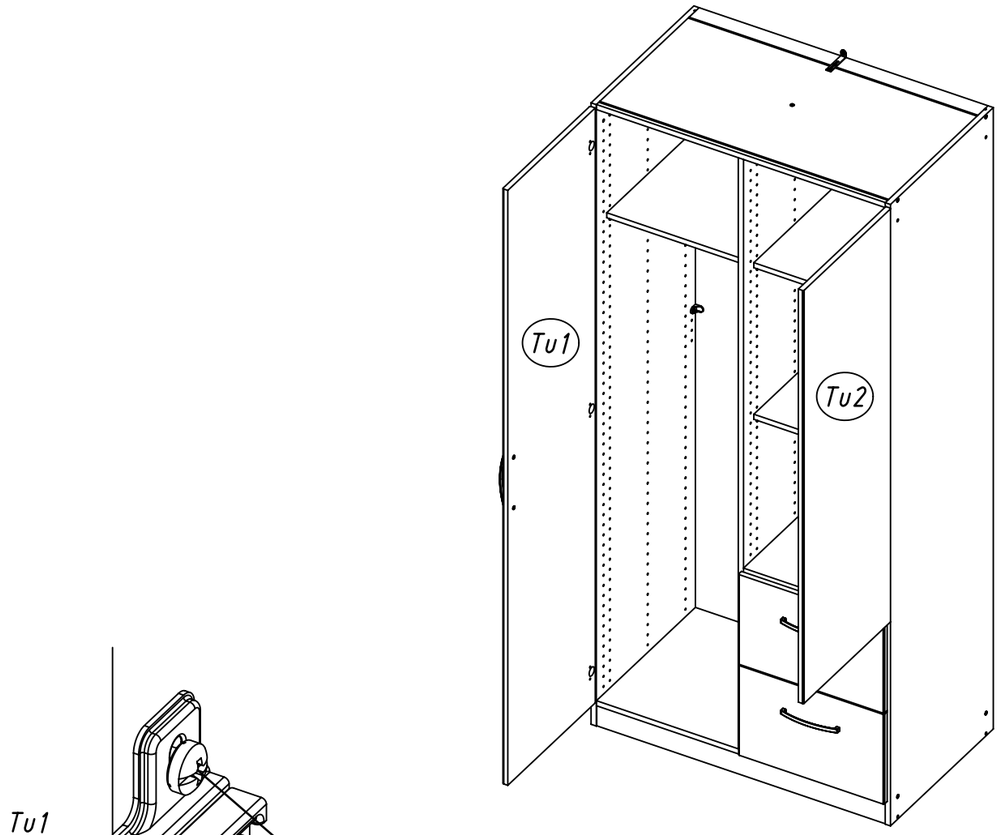

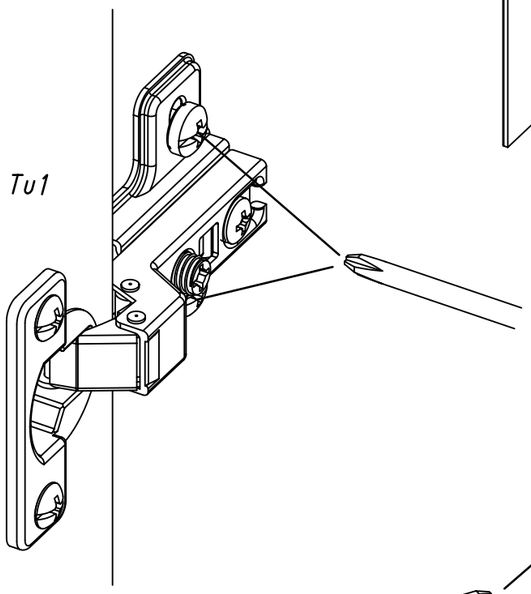

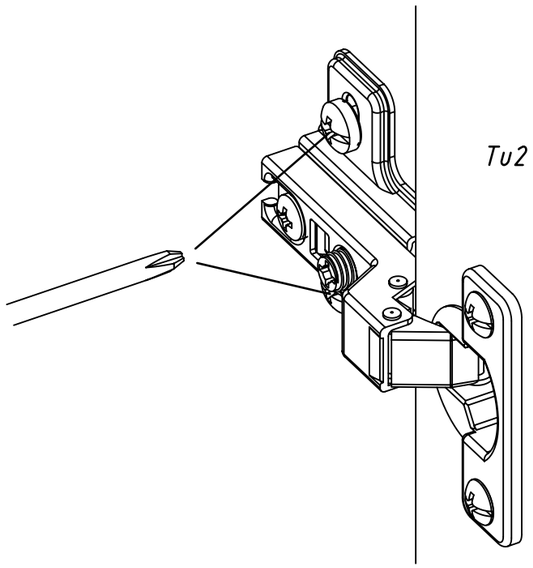

26 12

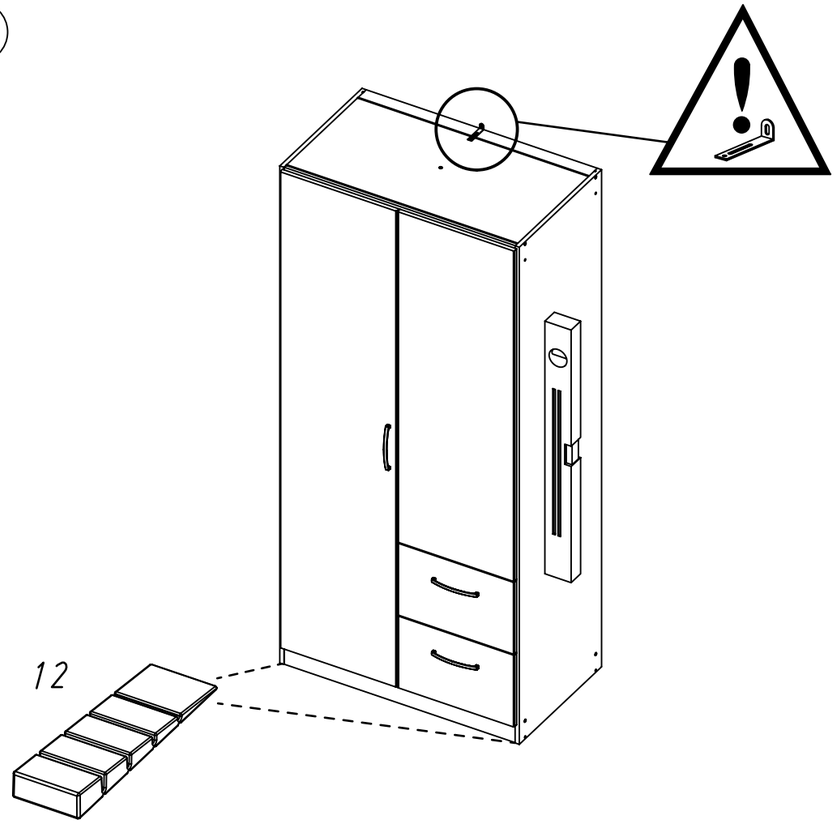

27

ABD-FOLIE
147x46

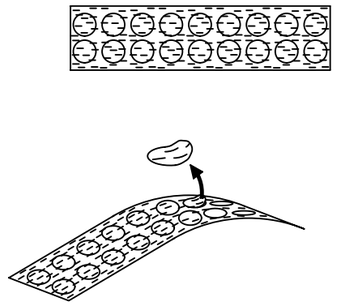

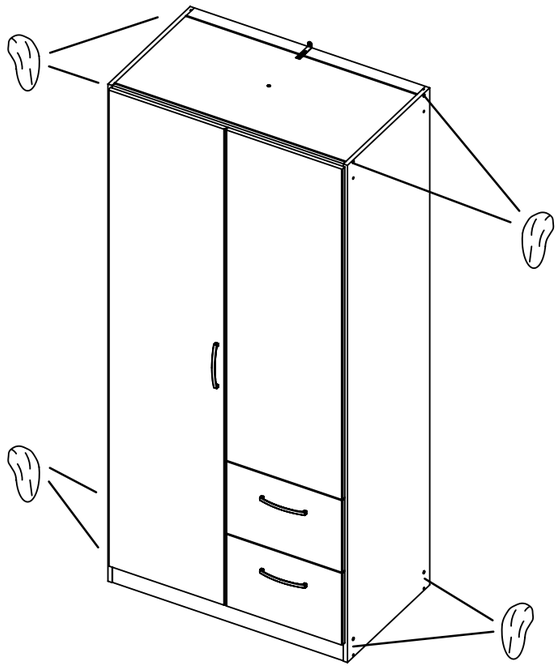

28

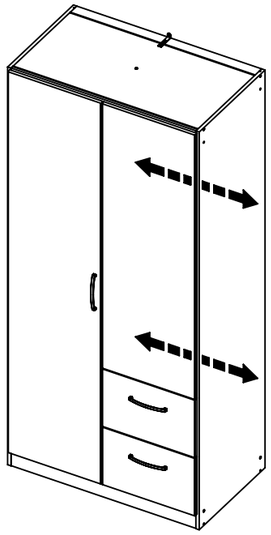

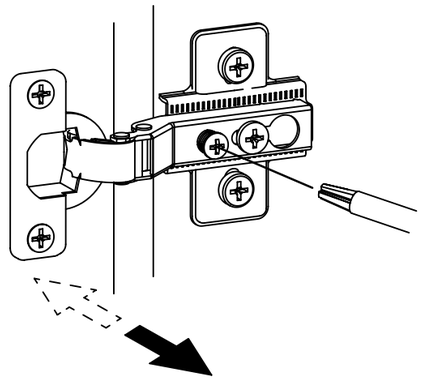

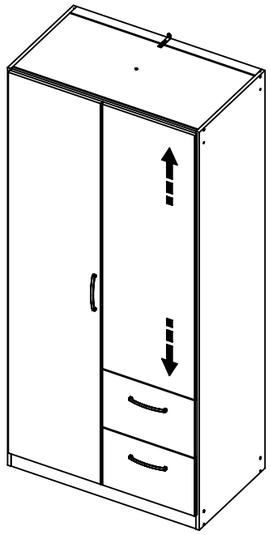

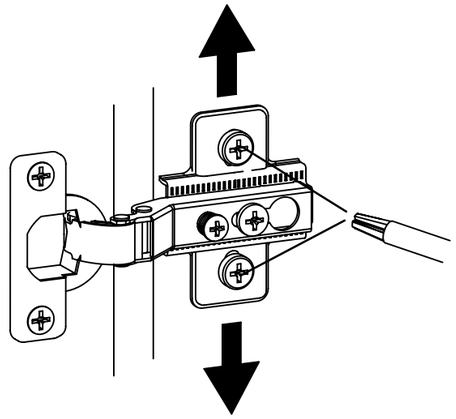

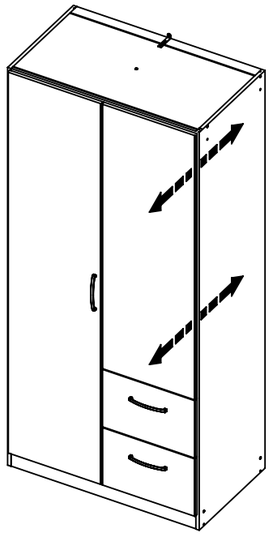

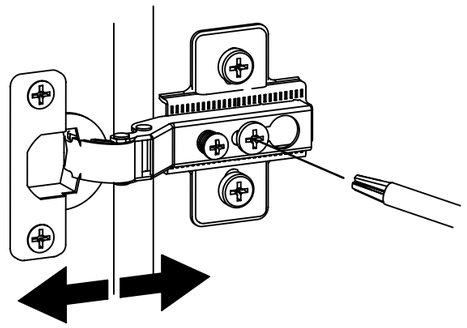

ME539_02

rauch

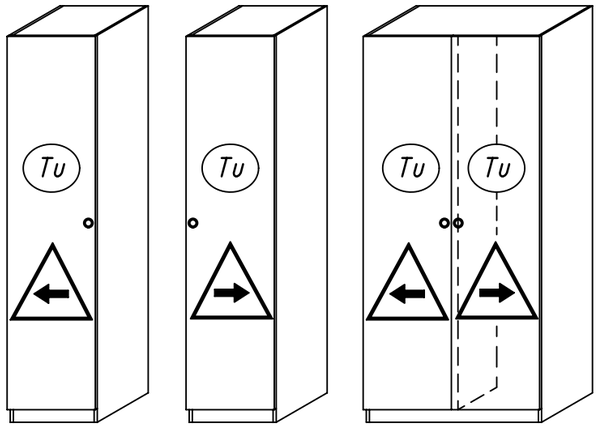

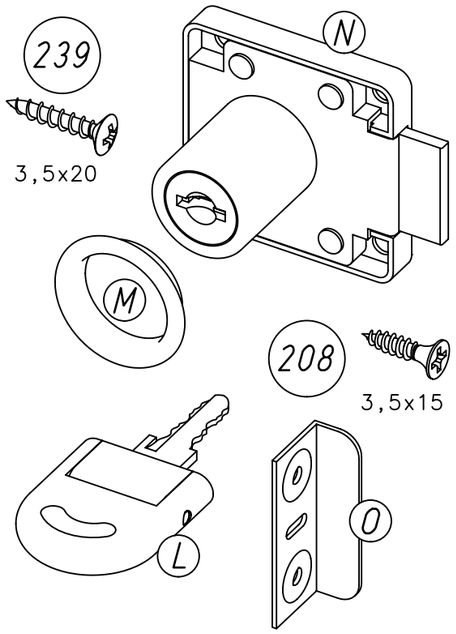

1

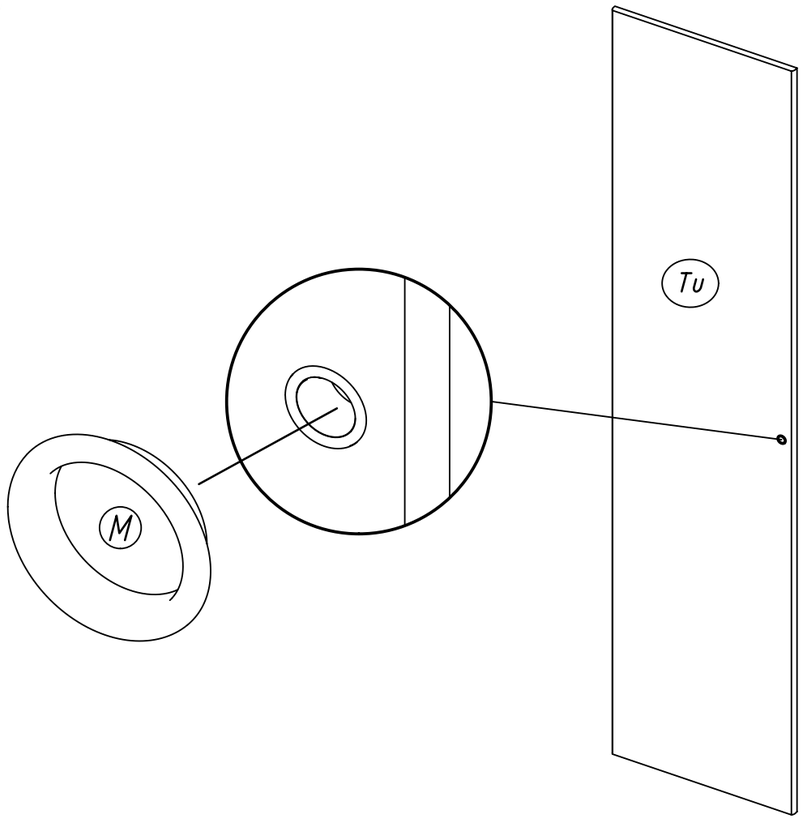

2

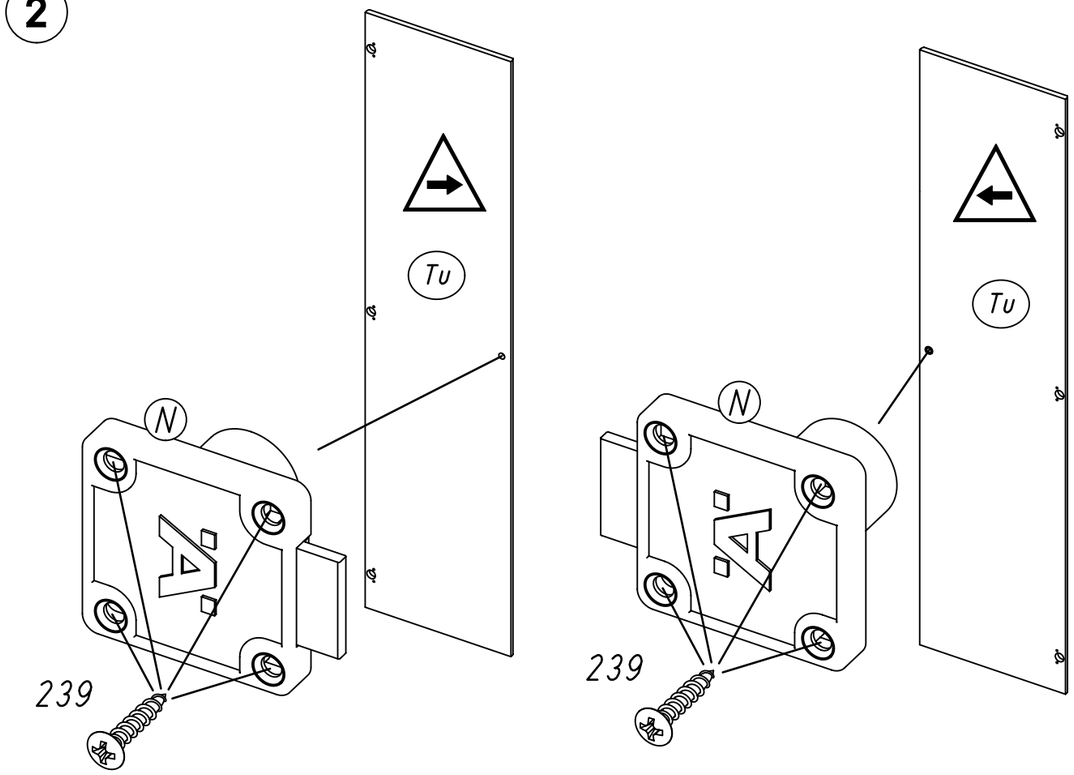

3

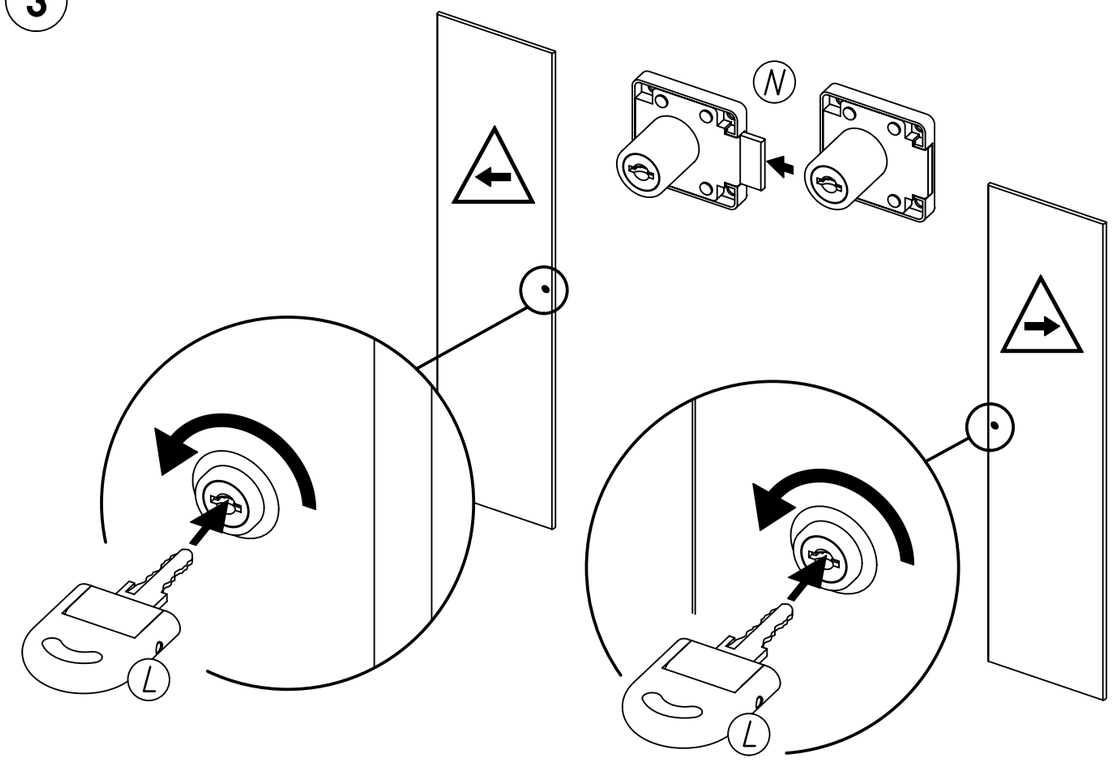

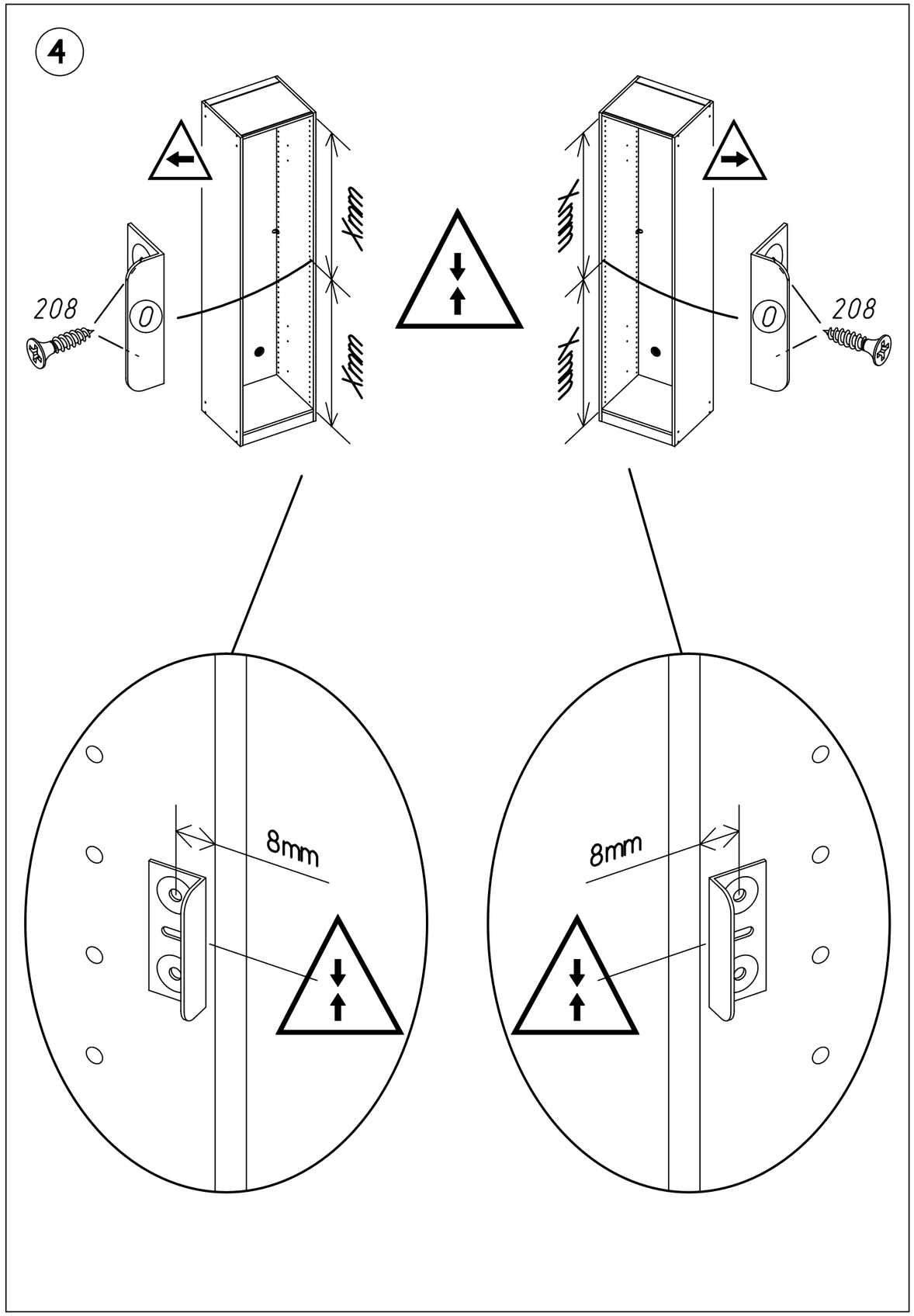
4
208
Xmm
Xmm
Xmm
Xmm
208
8mm
8mm

1.

MZ026_01

rauch

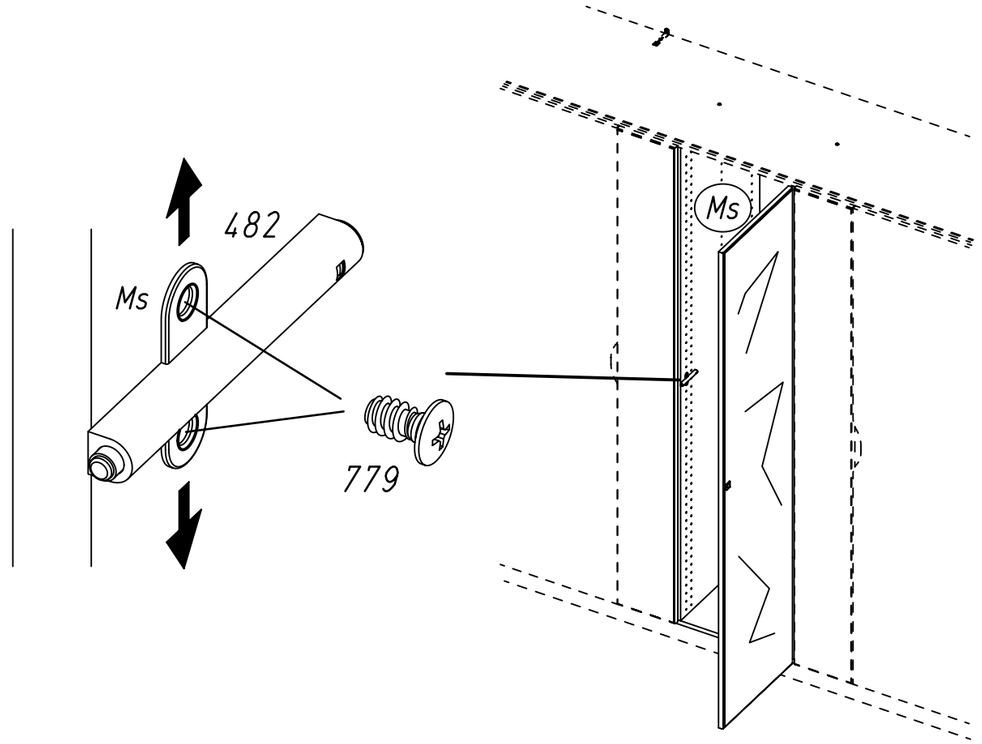

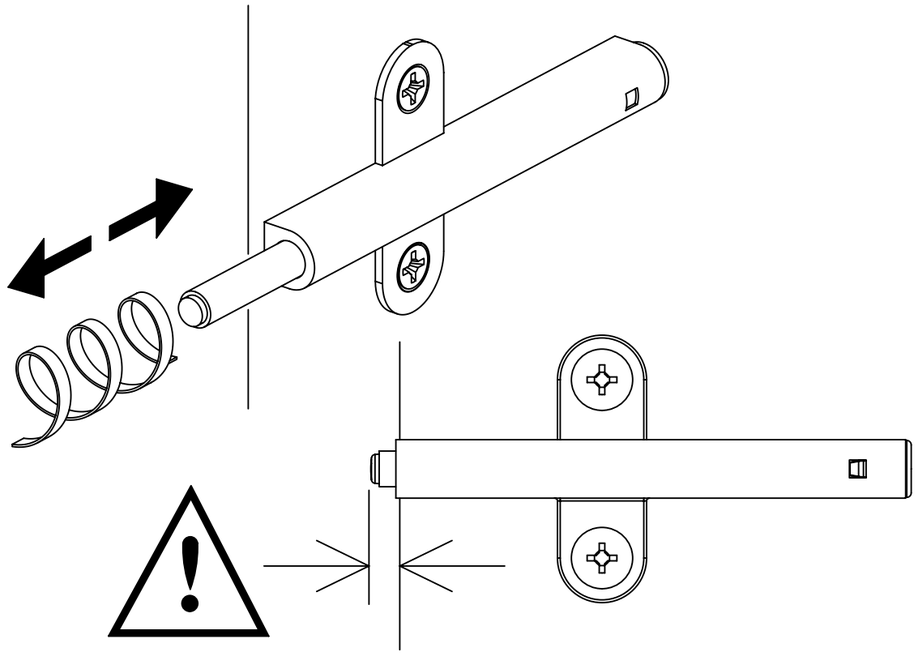
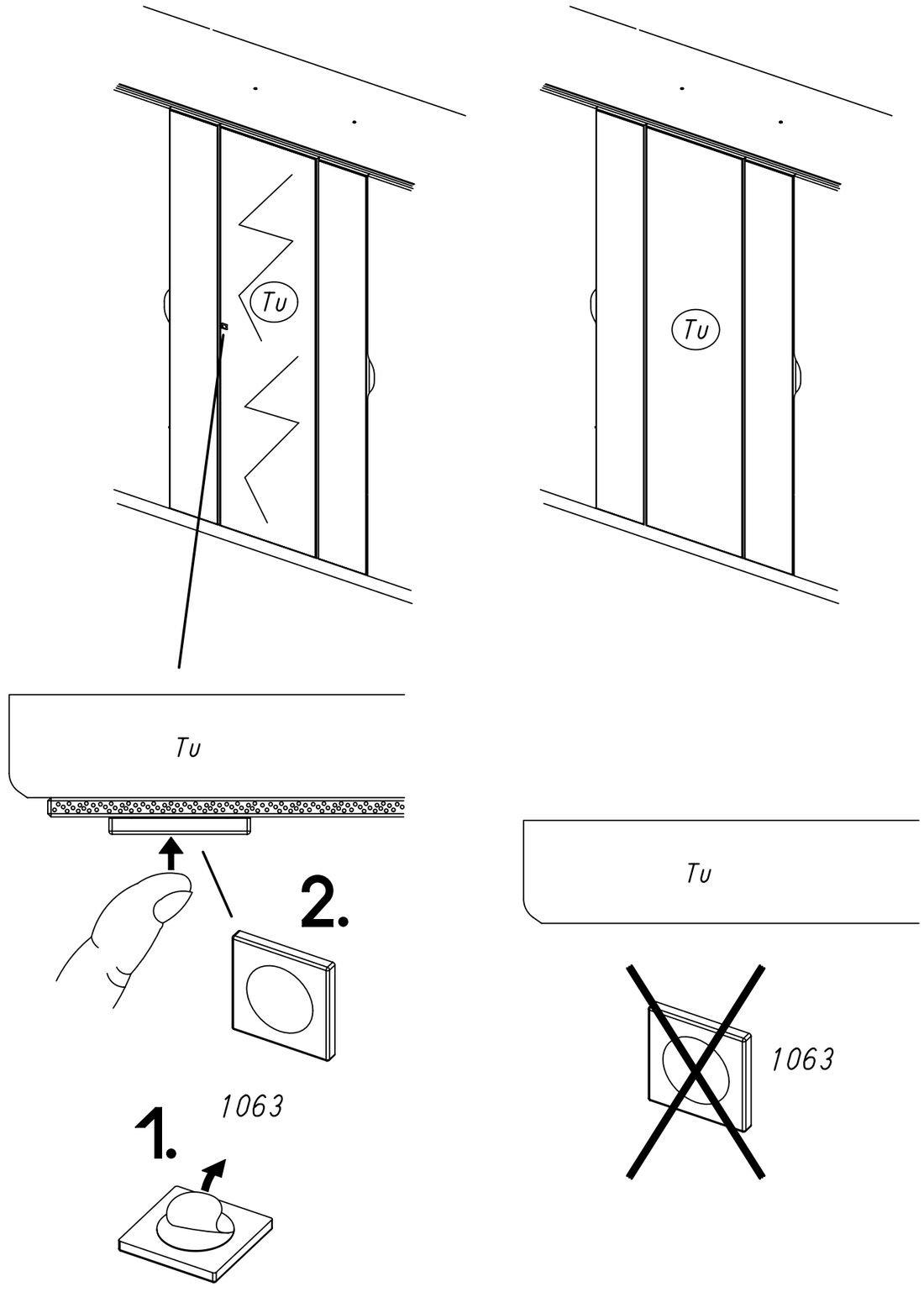
2.