89935.330

D

Wichtige Pflegehinweise

Bitte beachten Sie die wichtigen Pflegehinweise auf unserer Internetseite

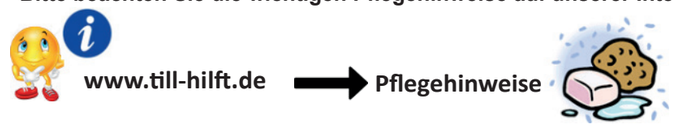

GB

Important care instructions

Please note the important care instructions on our website

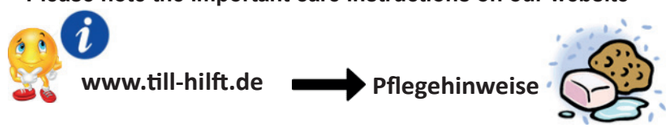

FR

Instructions d'entretien importantes

S'il vous plaît noter les instructions de soins importants sur notre site Web

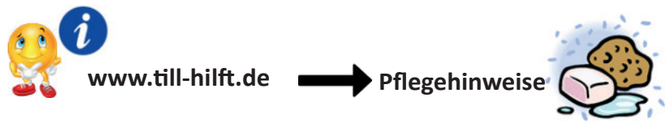

IT

Importanti istruzioni per la cura

Si prega di notare le importanti istruzioni per la cura sul nostro sito web

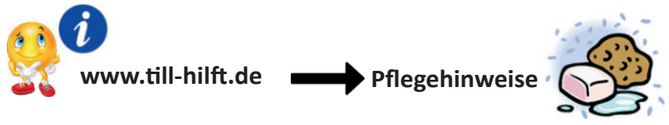

NL

Belangrijke zorginstructies

Let op de belangrijke zorginstructies op onze website

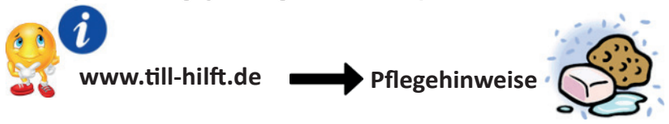

CZ

Důležité pokyny pro péči

Vezměte prosím na vědomí důležité pokyny pro péči na našich webových stránkáchg

PL

Ważne instrukcje dotyczące pielęgnacji

Zwróć´uwagę na ważne instrukcję dotyczące pielęgnacji na naszej stronie internetowej

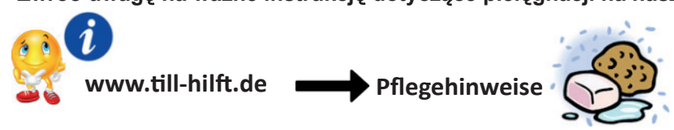

SK

Dôležité pokyny na starostlivosť

Dbajte na dôležité pokyny týkajúce sa starostlivosti na našich webových stránkach

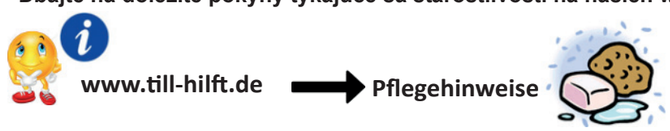

HU

Fontos kezelési utasítások

Kérjük, vegye figyelembe a honlapunkon található fontos kezelési útmutatót

RO

Instructiuni importante de îngrijire

Rețineți instrucțiunile importante de îngrijire de pe site-ul nostru

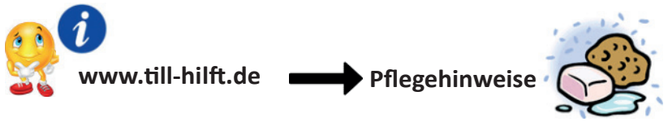

TR

Önemli bakım talimatları

Lütfen web sitemizdeki önemli bak•m talimatlarını dikkate alınız

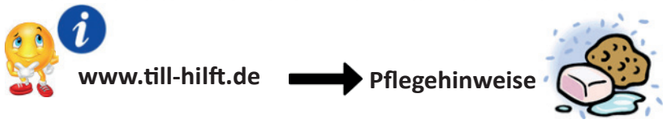

RU

Важные инструкции по уходу

Обратите внимание на важные инструкции по уходу на нашем веб-сайте

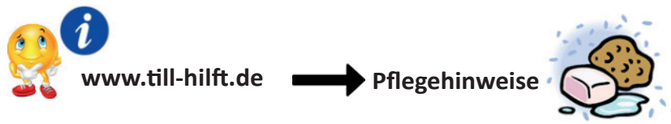

www.till-hilft.de

Artikel-Nr.	Aufbauanleitungs-Nr.	Fertigungsdatum
	87170.521	

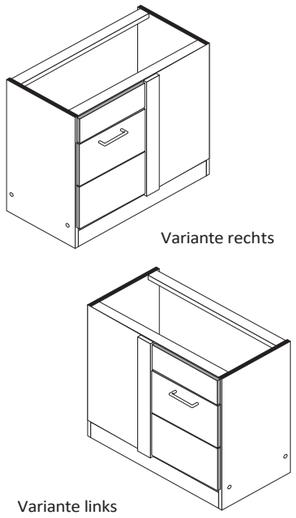
Variante rechts
Variante links

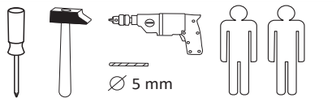

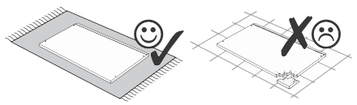

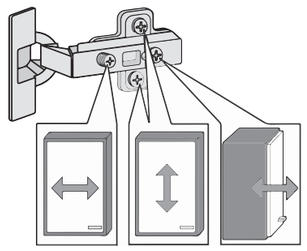

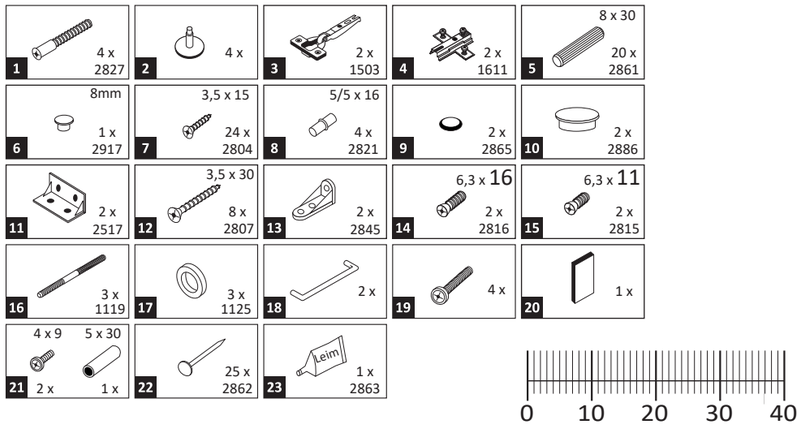

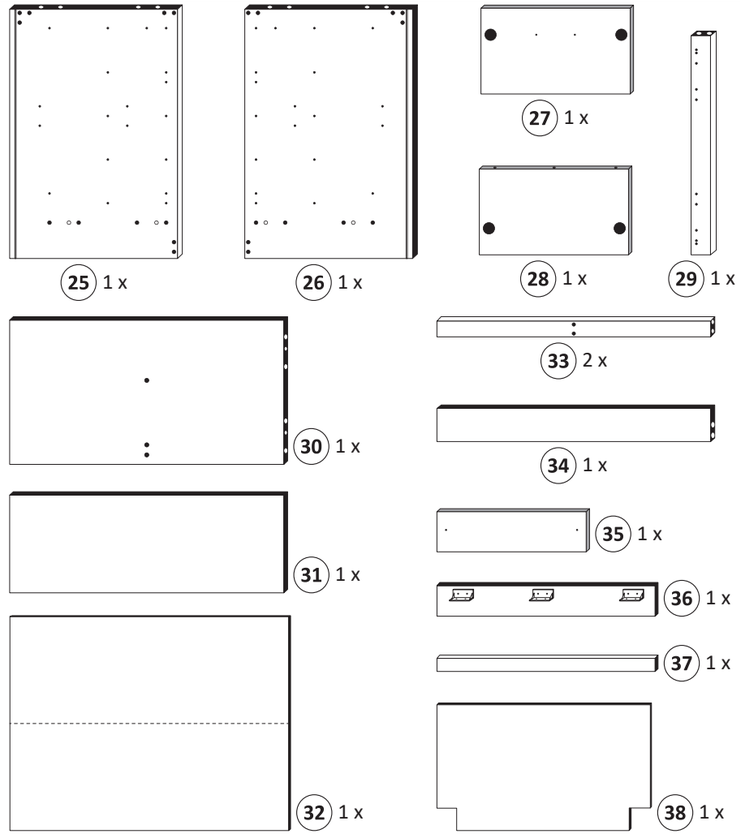

Held Möbel GmbH
Vogelparadies 9
32457 Porta Westfalica

Diese Aufbauanleitung muss bis zum Ende der Nutzungszeit ihres Produktes sorgfältig aufbewahrt werden! Im Rahmen des Produkthaftungsgesetztes müssen Sie die Herstellerkennzeichnung aufbewahren.
Zusätzlich kann Ihnen die Aufbauanleitung bei Ersatzteilbestellungen helfen, Bauteile und Beschläge eindeutig zu identifizieren.

1

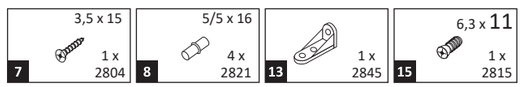

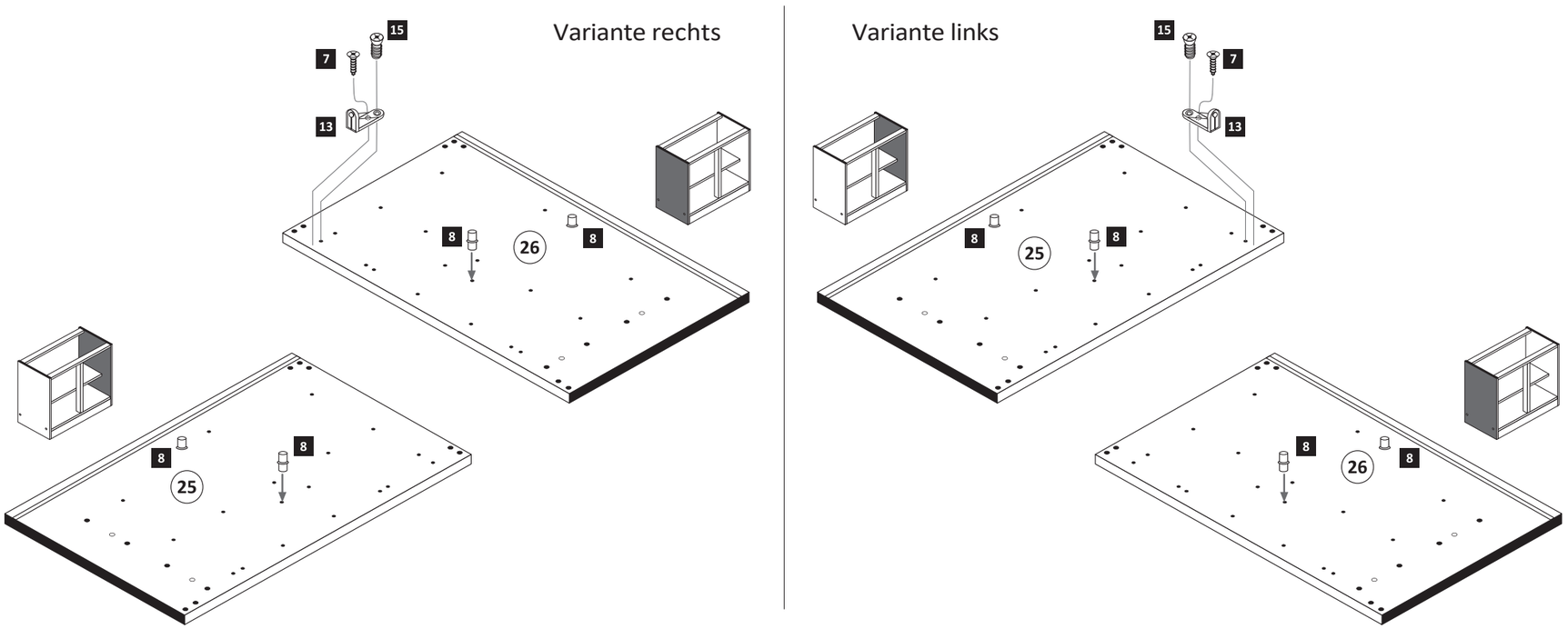
Variante rechts
Variante links

2

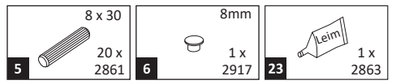

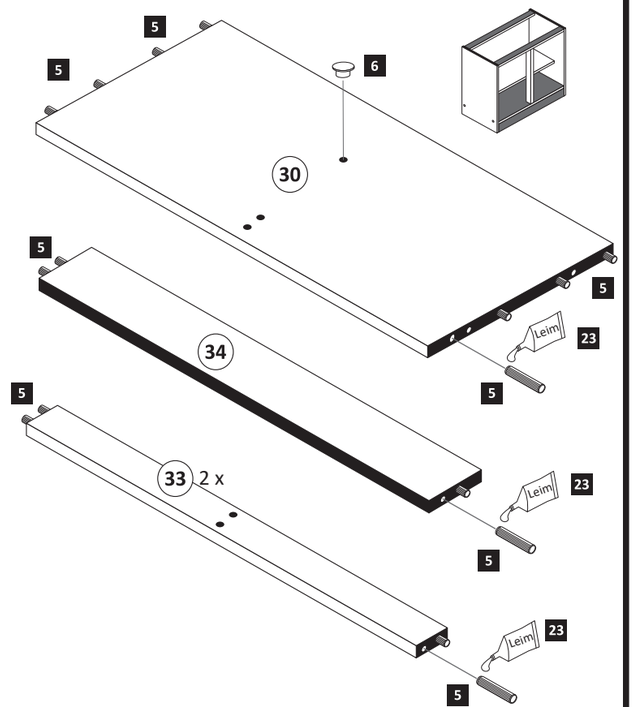

3

5 — 8 x 30 — 4 x — 2861
4 — 2 x — 1611
7 — 3,5 x 15 — 1 x — 2804
13 — 2 x — 2845
15 — 6,3 x 11 — 2 x — 2815
23 — Leim — 1 x — 2863

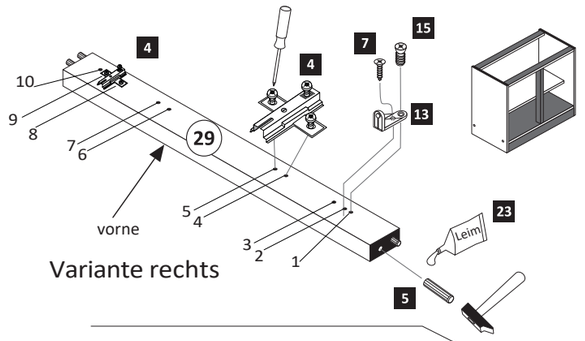

Variante rechts

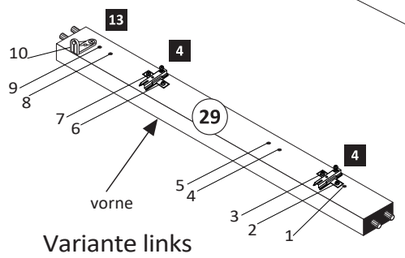

Variante links

4

1 — 4 x — 2827
2 — 4 x

20 min.

23 — Leim — 1 x — 2863
D Leim
GB Glue
NL Lijm
PL Klej
TR Tutkal
F Colle
I Colla

Variante rechts

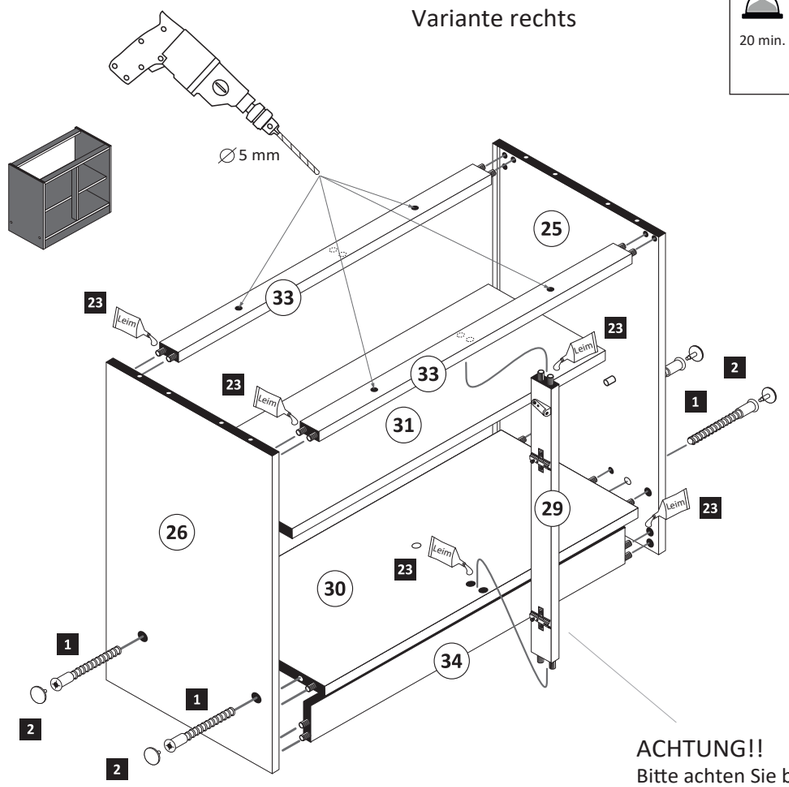

Variante links

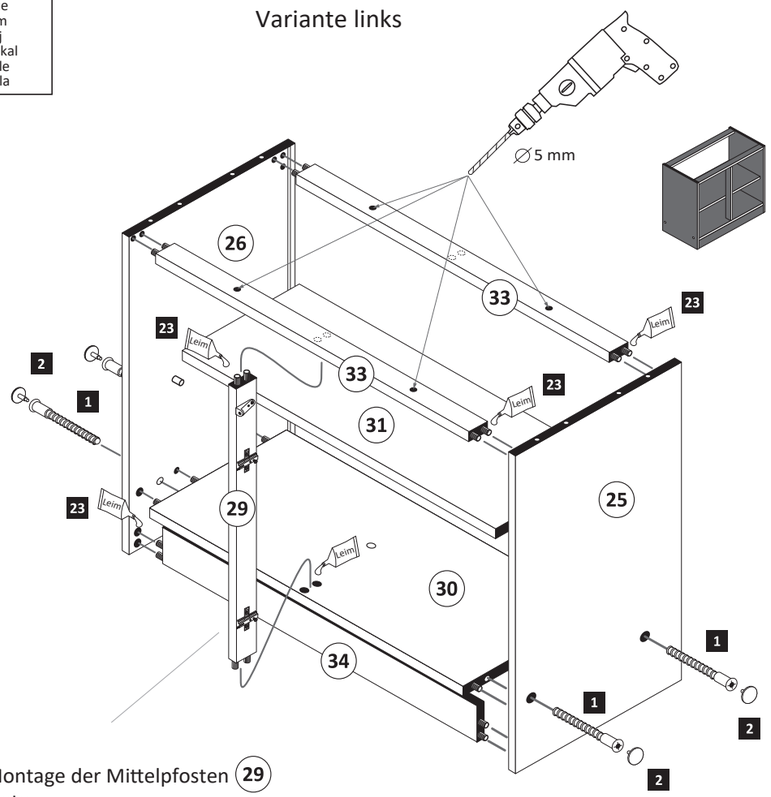

ACHTUNG!!
Bitte achten Sie bei der Montage der Mittelpfosten (29)
auf die Türmontage Variante.

5

22 — 14 x — 2862

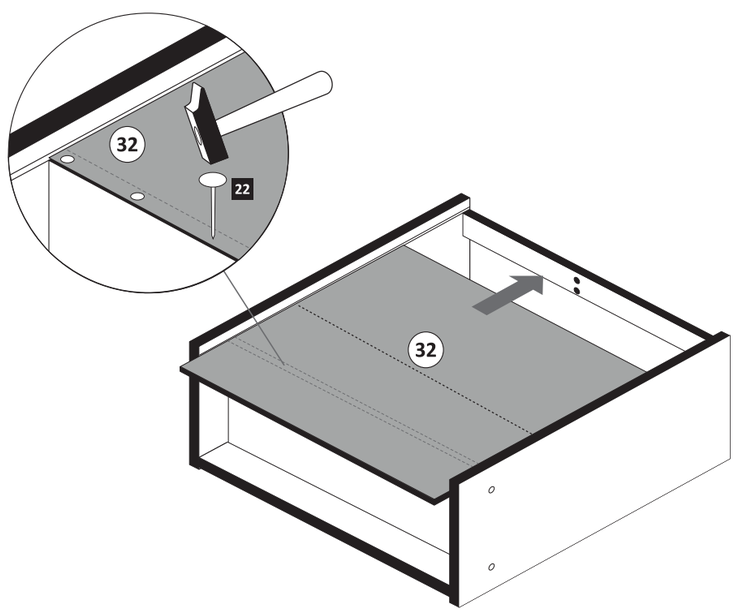

6

7 — 3,5 x 15 — 9 x — 2804
22 — 11 x — 2862

Variante rechts

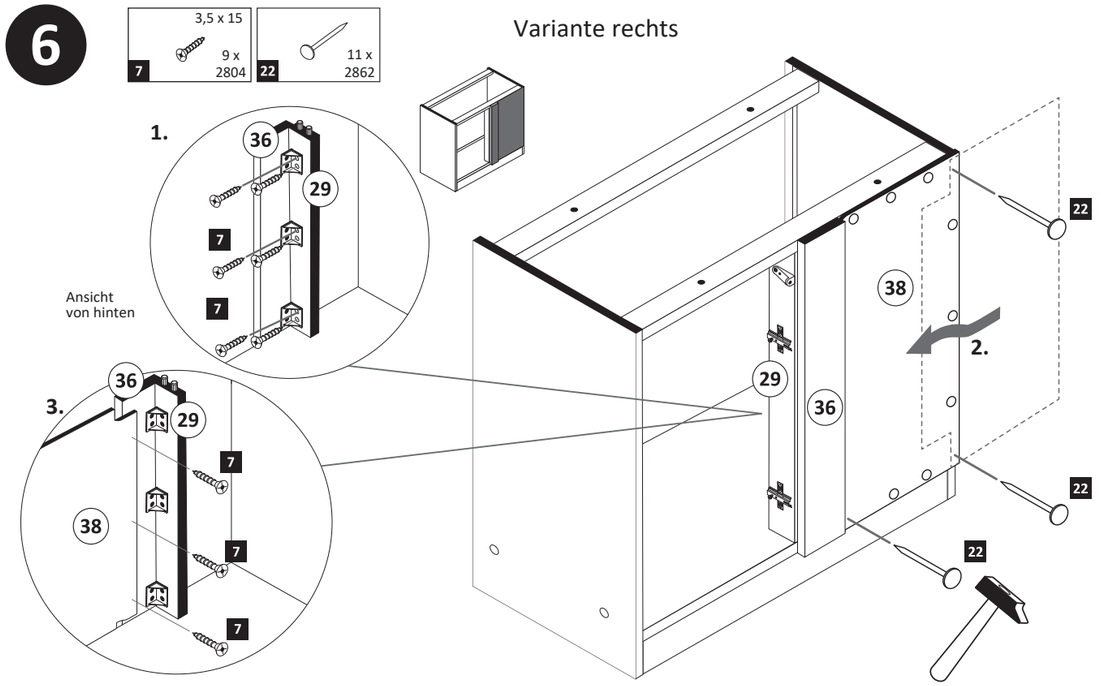

Variante links

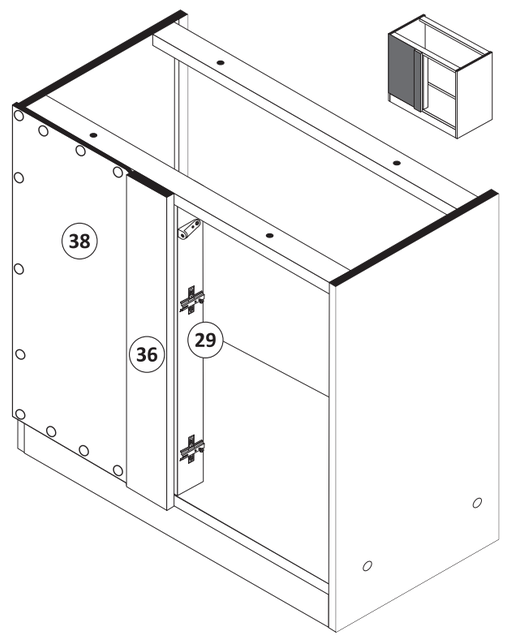

7

7 — 3,5 x 15 — 4 x — 2804
11 — 2 x — 2517
12 — 3,5 x 30 — 4 x — 2807
20 — 1 x

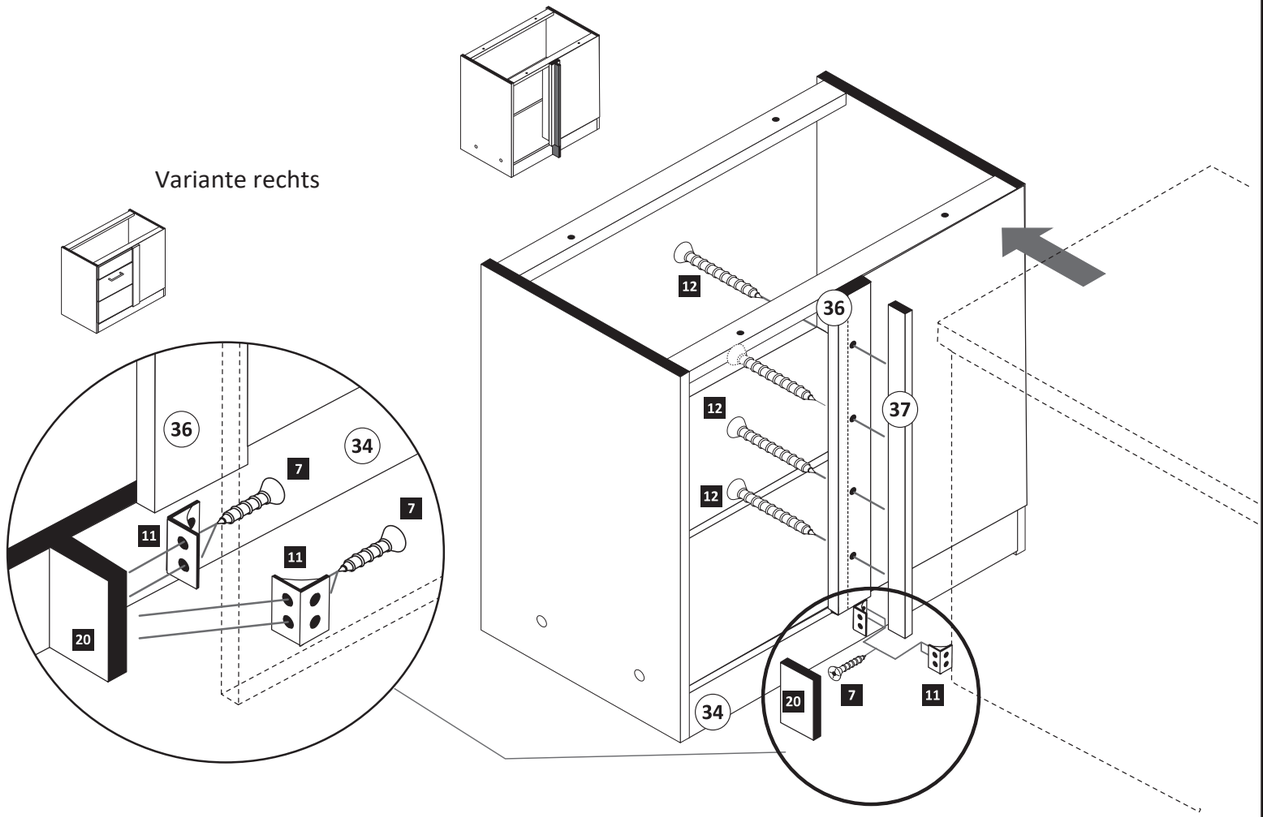

Eckschrankverbindung

1. Das Breitenmaß des Anschlußschrankes auf der Blendleiste (36) anzeichnen.

2. Vier Löcher ∅ 3 mm bohren und die Paßleiste (37) von innen mit den Schrauben 12 festschrauben.

3. Das Sockelpaßstück 20 mit den Winkeln 11 zwischen Sockelleiste (34) und Anschlußschrank wie abgebildet befestigen.

8

21 — 4 x 9 — 2 x — 5 x 30 — 1 x

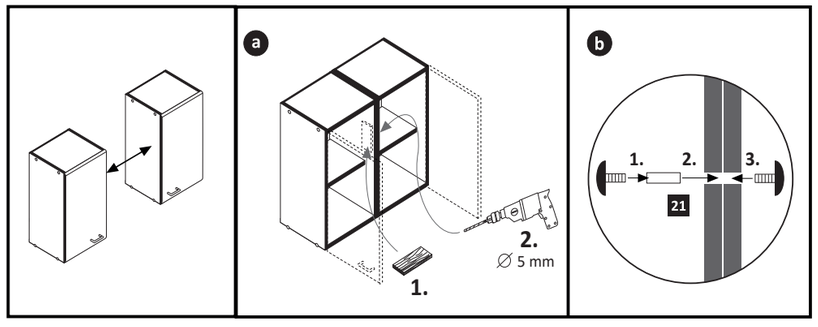

9

12 — 3,5 x 30 — 4 x — 2807

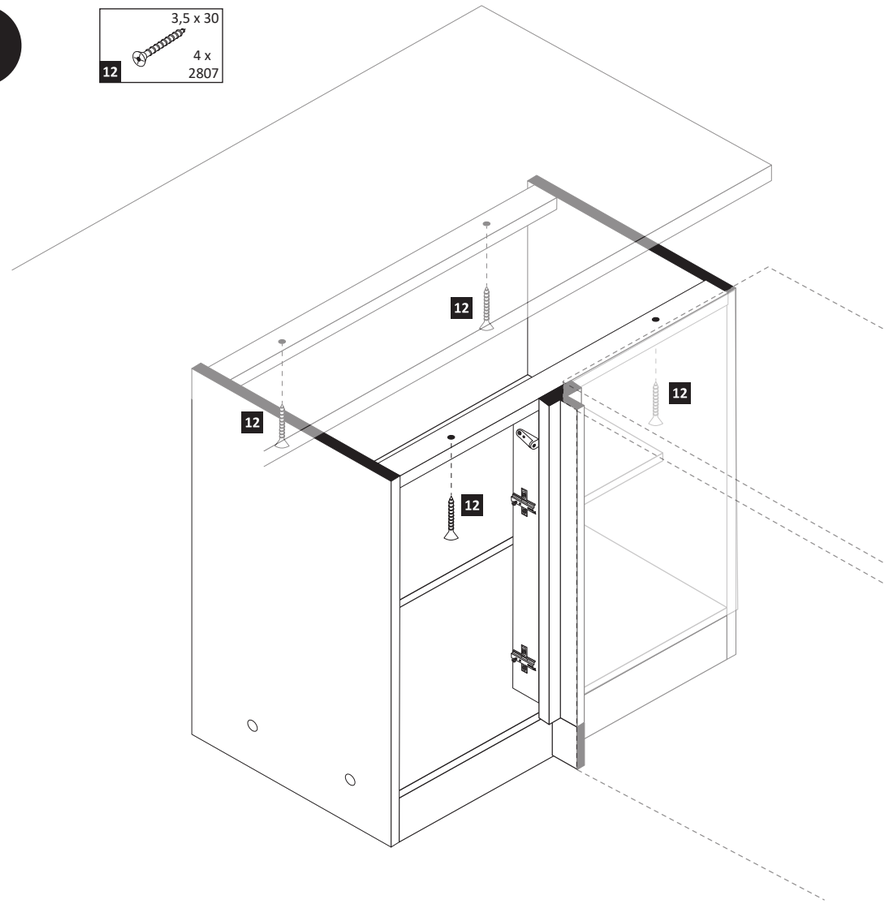

10

14 — 6,3 x 16 — 2 x — 2816

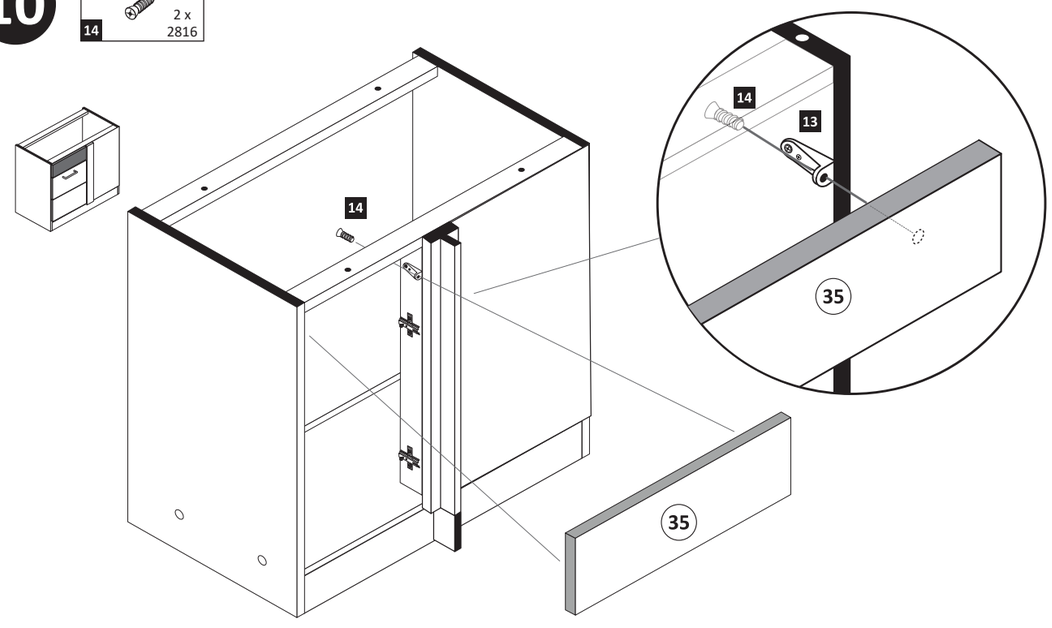

11

16 3 x 1119

17 3 x 1125

24 std.

23 1 x 2863
D Leim
GB Glue
NL Lijm
PL Klej
TR Tutkal
F Colle
I Colla

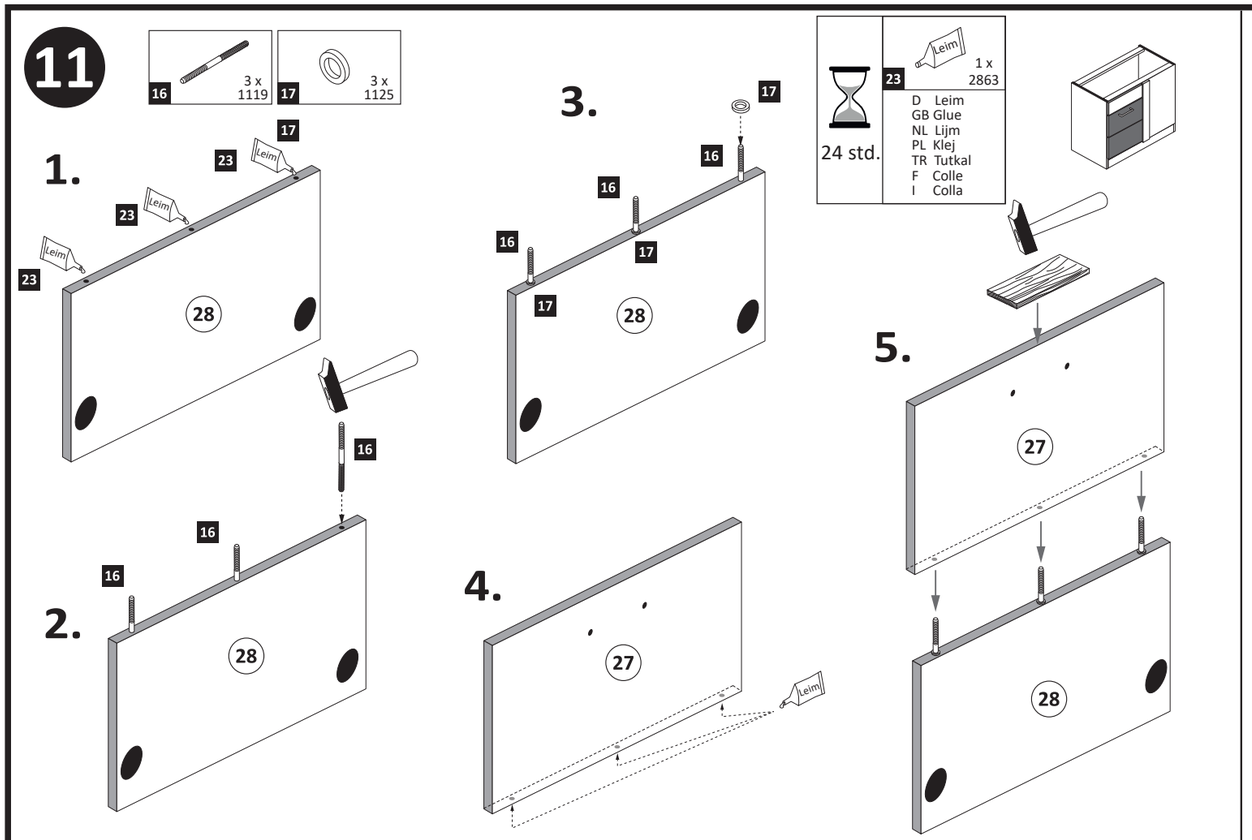

12

3 2 x 1503

7 3,5 x 15 4 x 2804

9 2 x 2865

10 2 x 2886

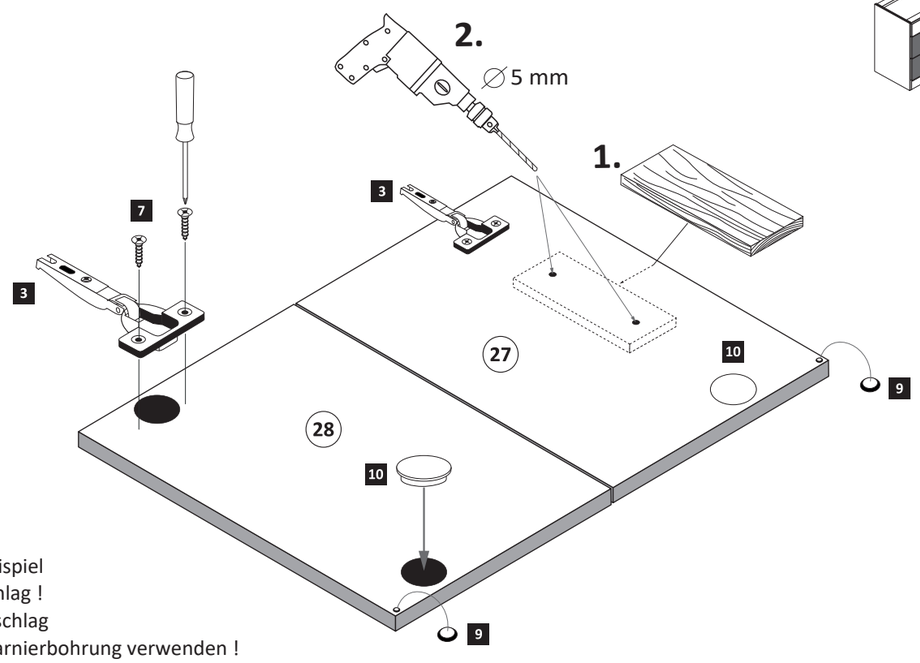

ACHTUNG !
Montagebeispiel
Rechtsanschlag !
Bei Linksanschlag
andere Scharnierbohrung verwenden !

13

18 2 x

19 4 x

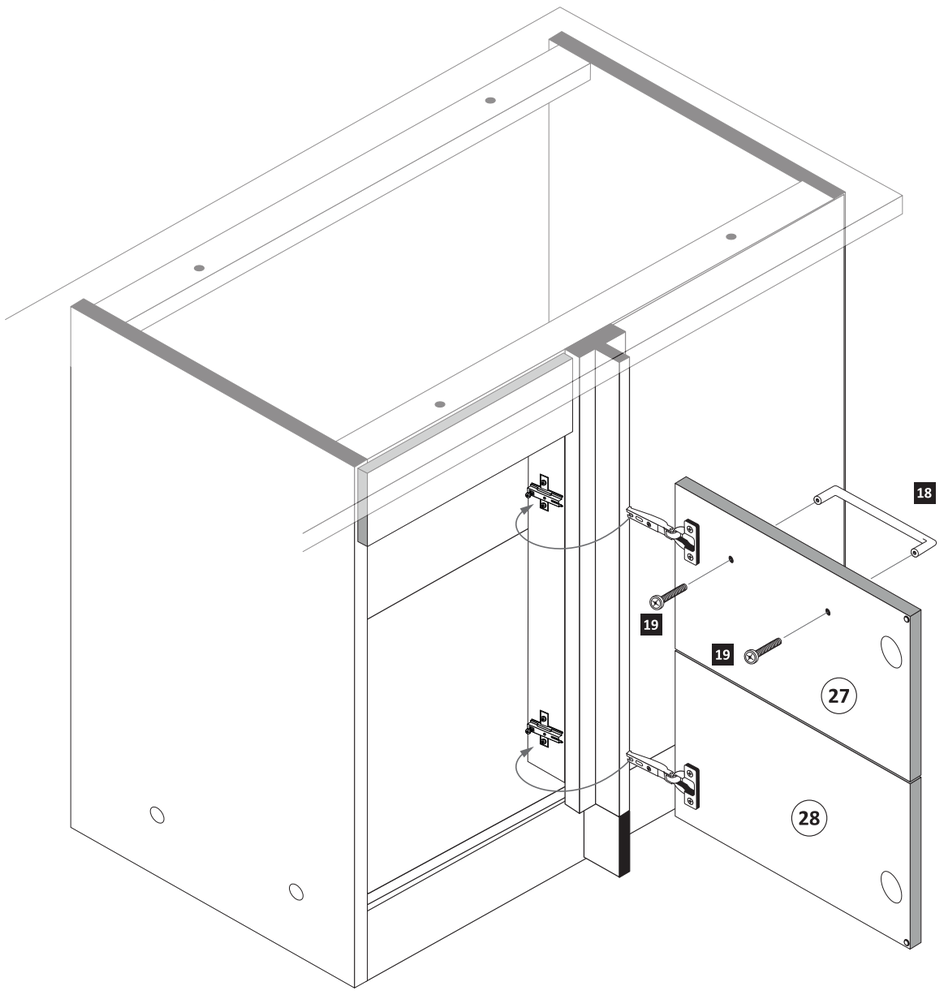

www.till-hilft.de

Artikel-Nr.	Aufbauanleitungs-Nr.	Fertigungsdatum
	87266.310	

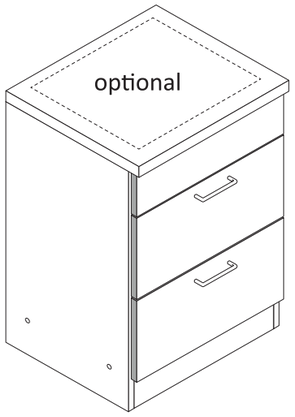

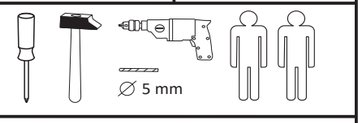

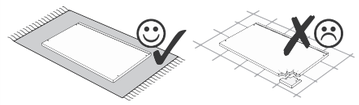

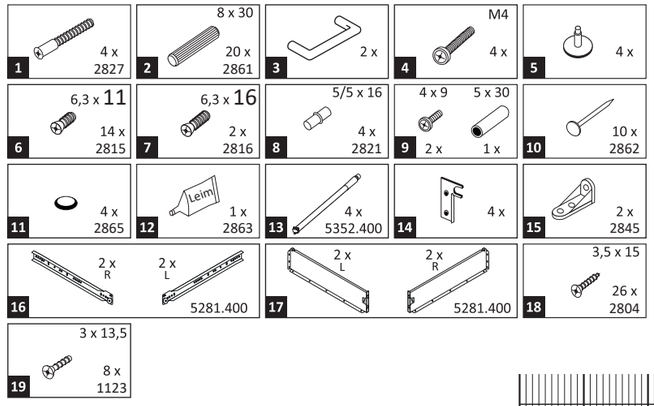

Held Möbel GmbH
Vogelparadies 9
32457 Porta Westfalica

Mail:
info@held-moebel.de

Diese Aufbauanleitung muss bis zum Ende der Nutzungszeit ihres Produktes sorgfältig aufbewahrt werden! Im Rahmen des Produkthaftungsgesetztes müssen Sie die Herstellerkennzeichnung aufbewahren.
Zusätzlich kann Ihnen die Aufbauanleitung bei Ersatzteilbestellungen helfen, Bauteile und Beschläge eindeutig zu identifizieren.

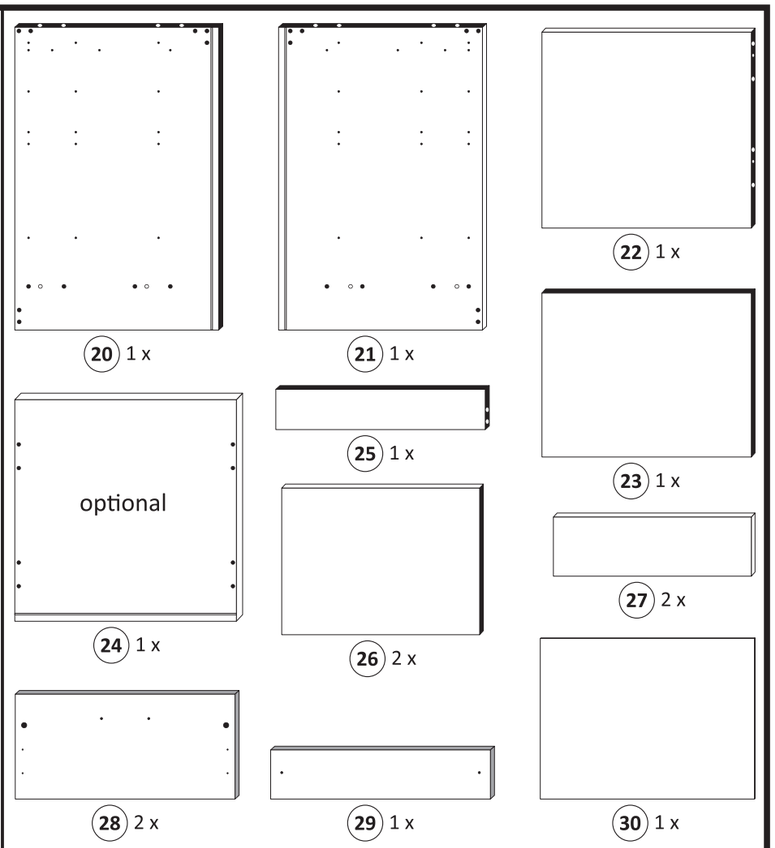

1

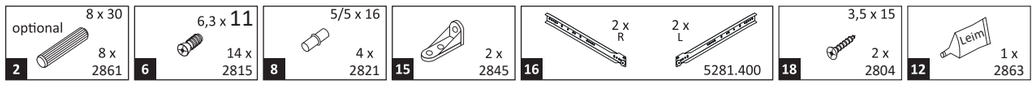

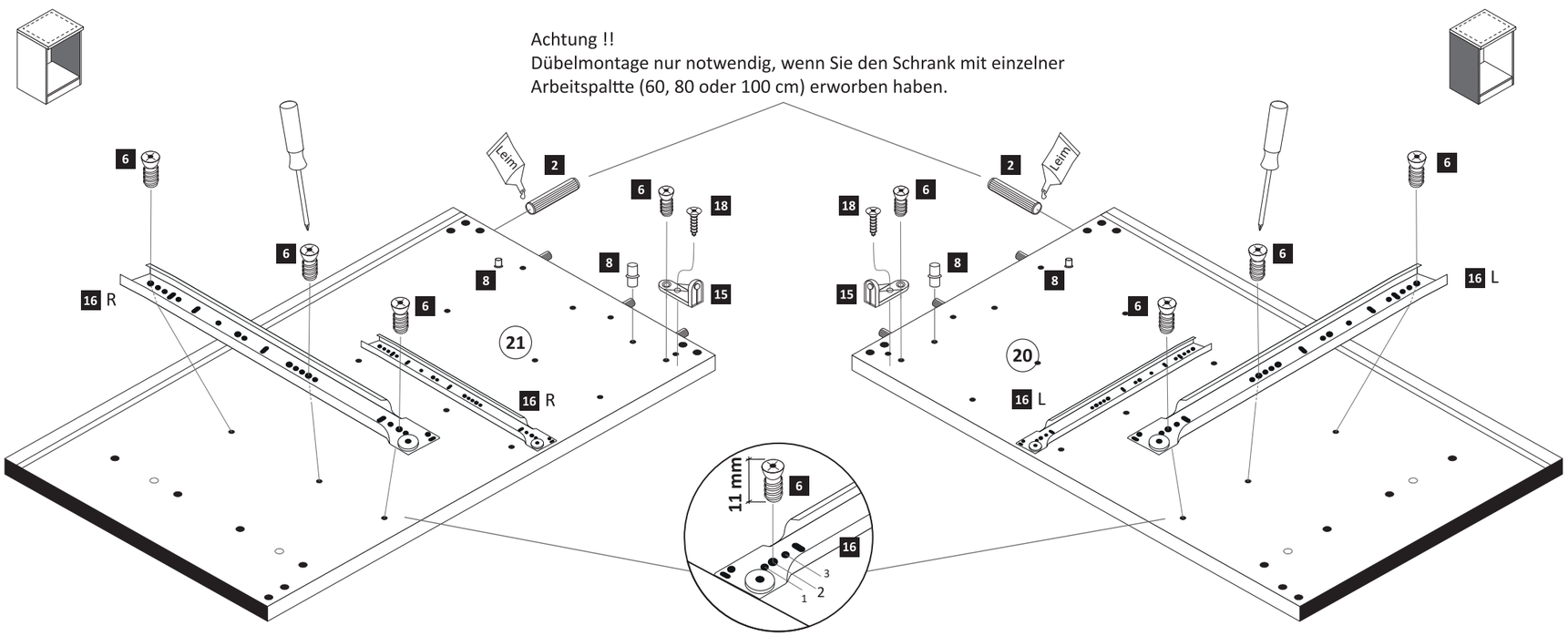

2

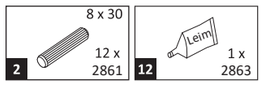

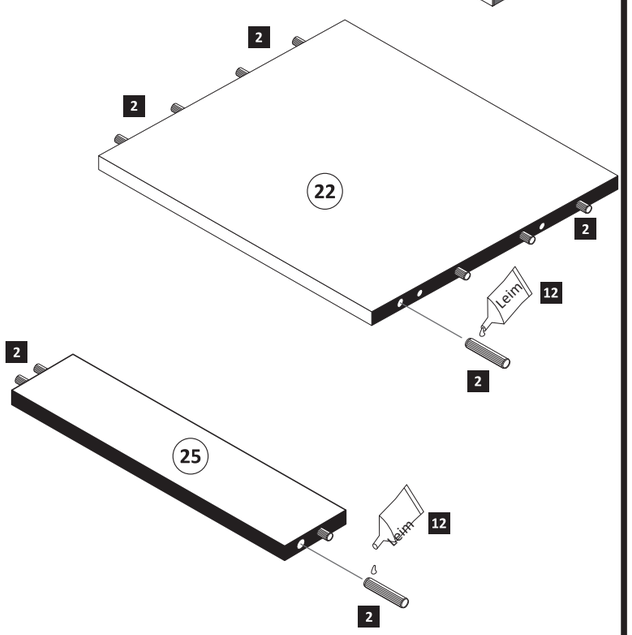

87266.310

3

1 4 x 2827 | 5 4 x | 7 6,3 x 16 2 x 2816

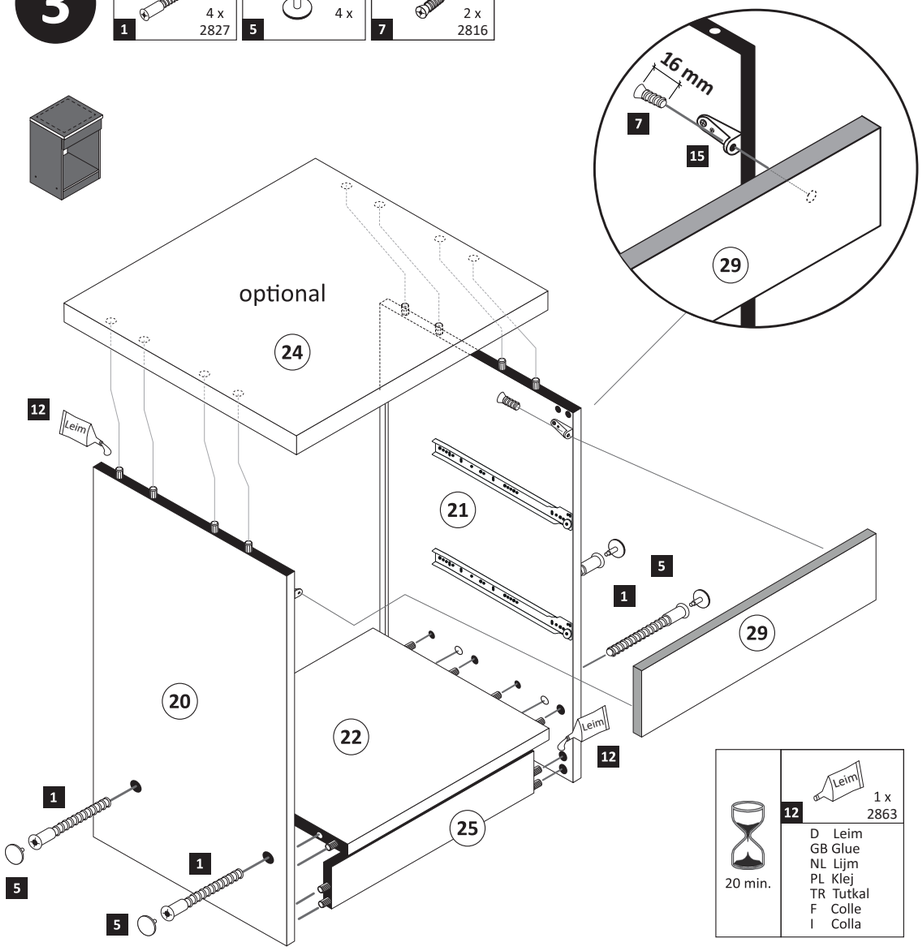

20 min.

12 Leim 1 x 2863

D Leim
GB Glue
NL Lijm
PL Klej
TR Tutkal
F Colle
I Colla

4

10 10 x 2862

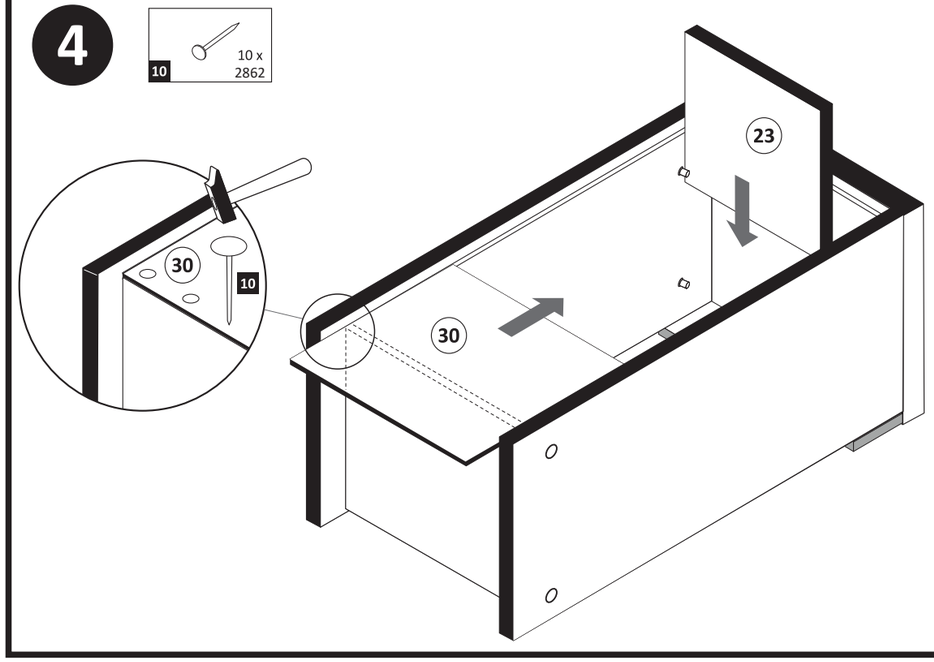

5

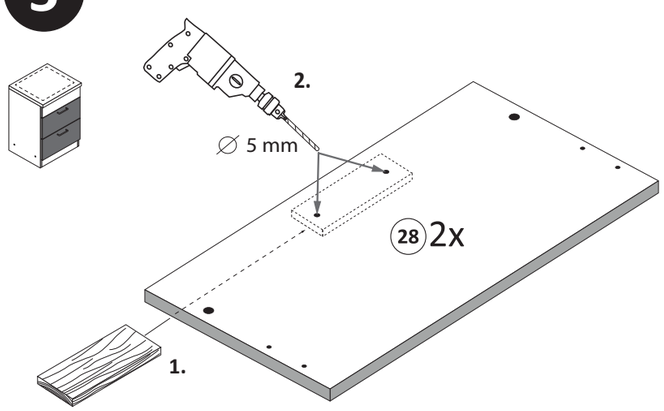

6

17 2 x L | 2 x R 5281.400

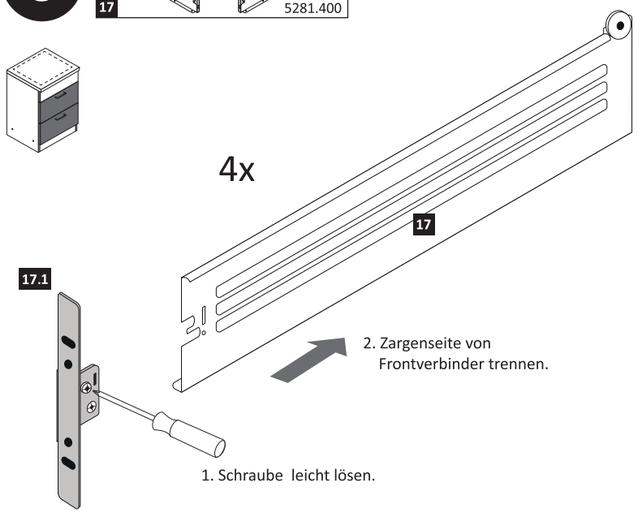

7

13 4 x 5352.400

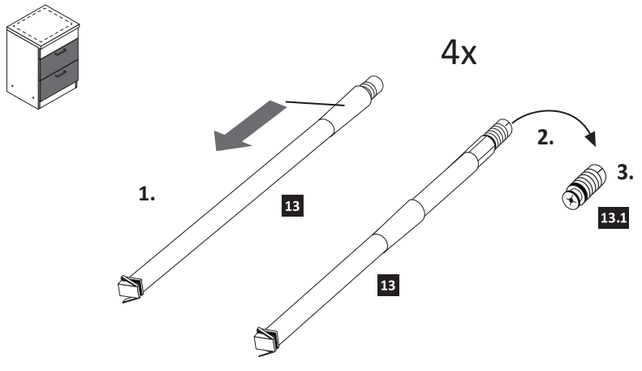

8

11 4 x 2865 | 19 3 x 13,5 8 x 1123

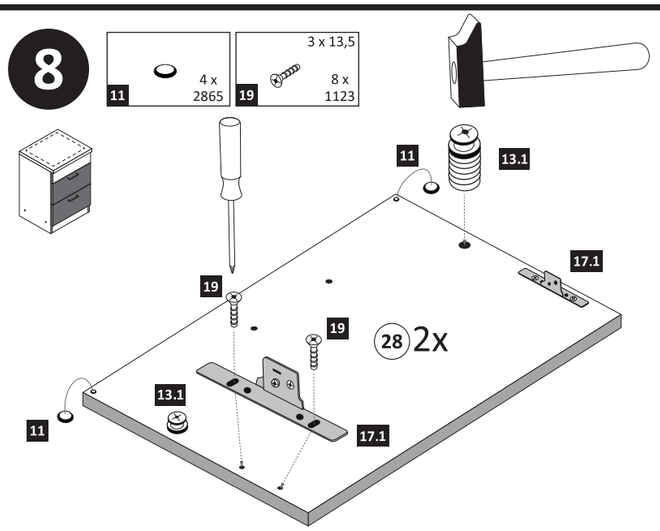

9

14 4 x | 18 3,5 x 15 8 x 2804

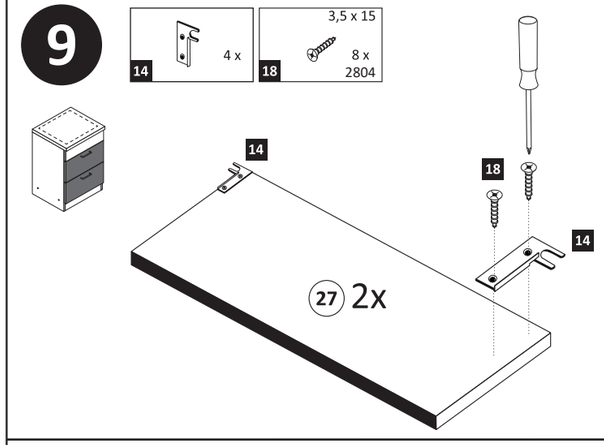

10

17 2 x L | 2 x R 5281.400 | 18 3,5 x 15 16 x 2804

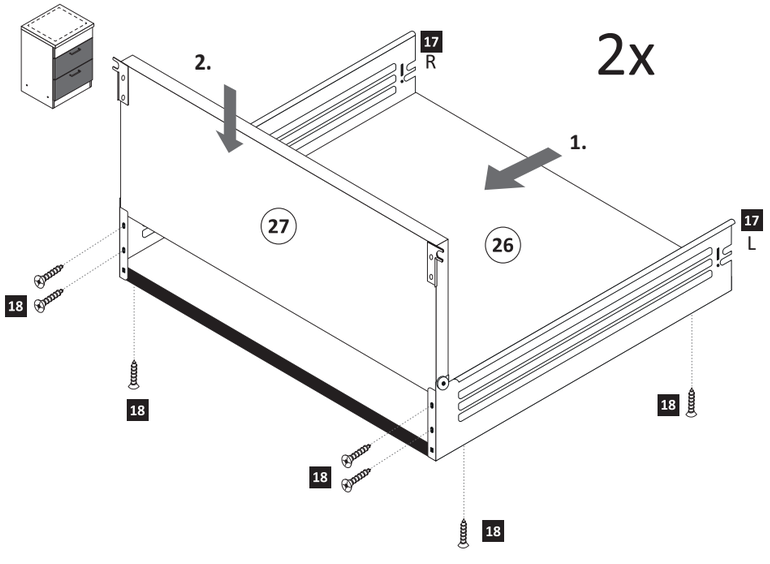

11

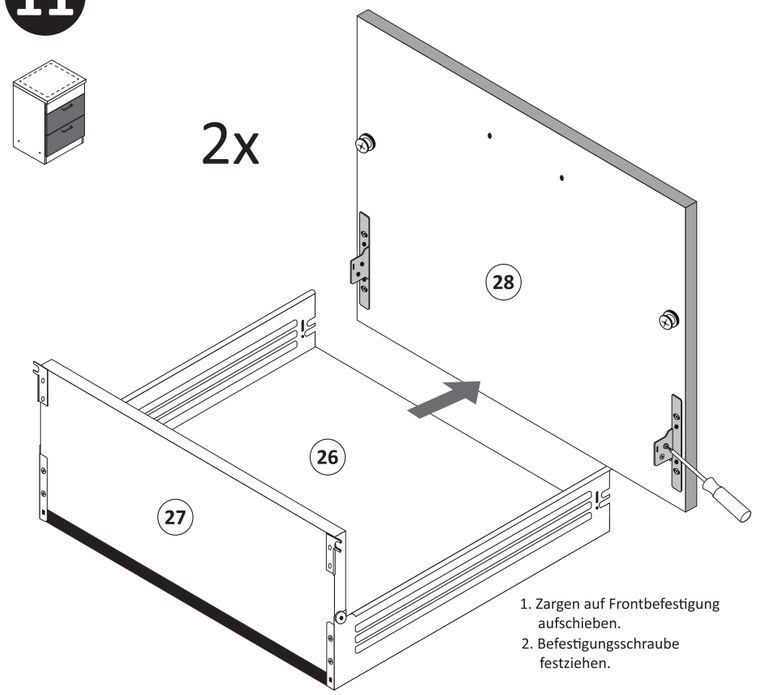

1. Zargen auf Frontbefestigung aufschieben.
2. Befestigungsschraube festziehen.

12

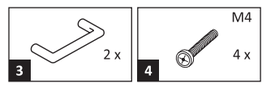

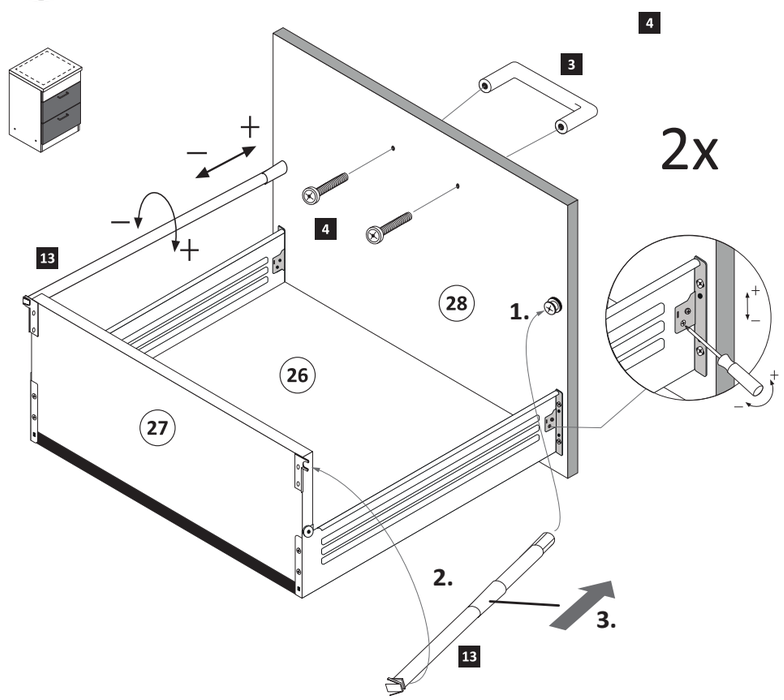

13

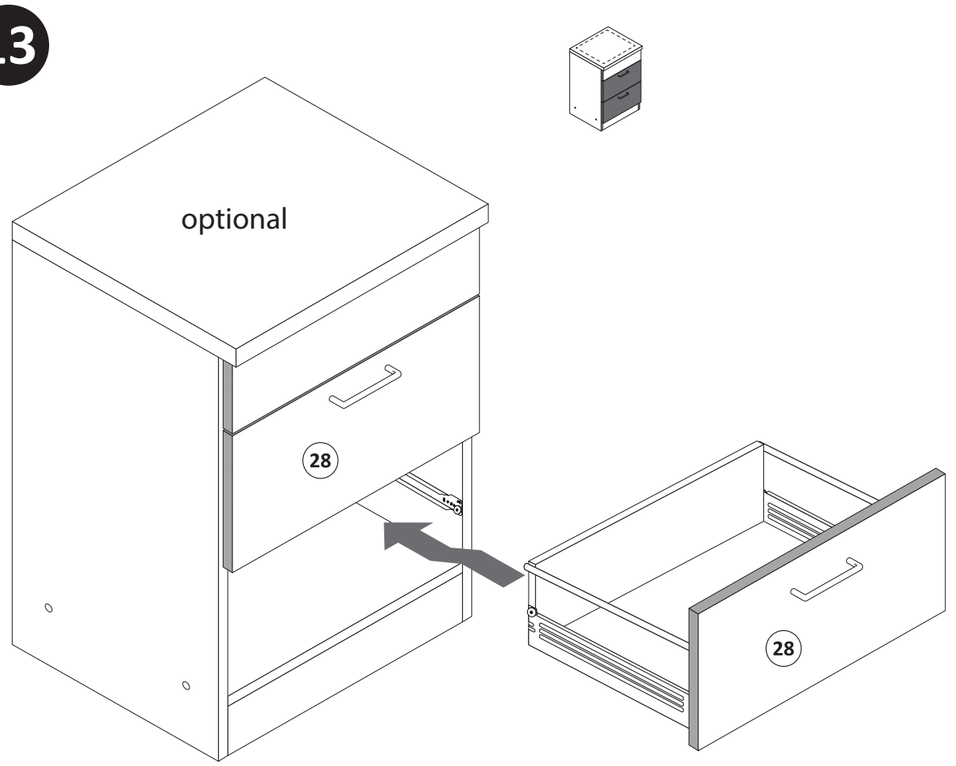

14

optional

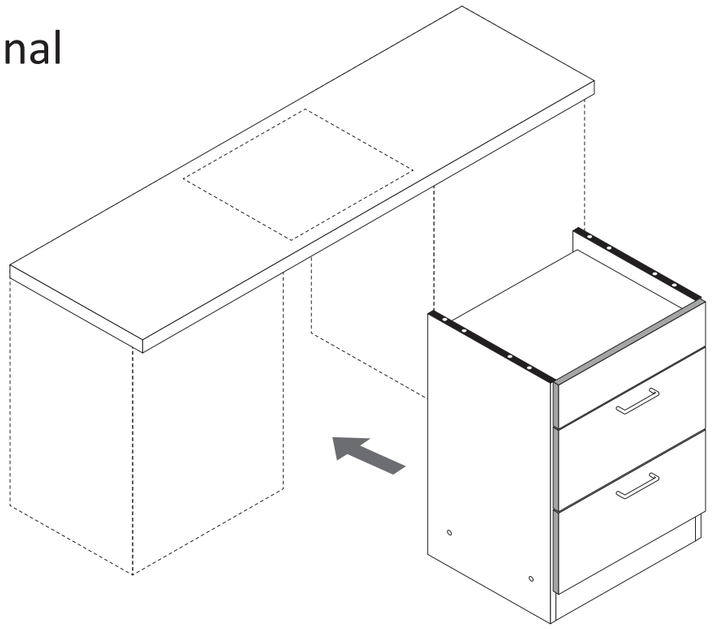

15

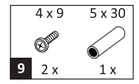

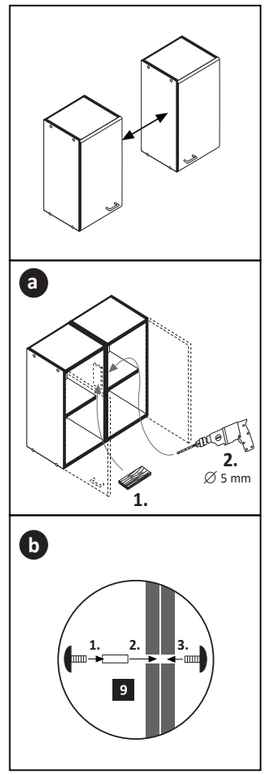

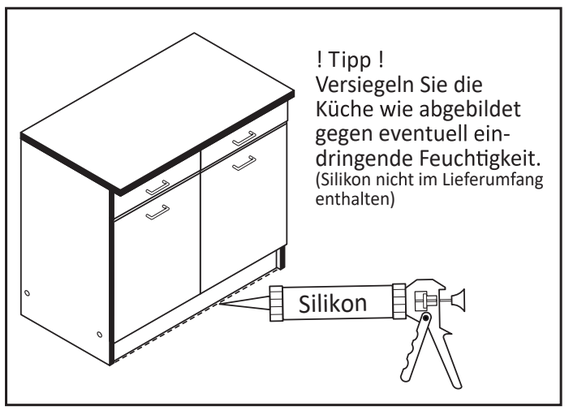

www.till-hilft.de

89947.330

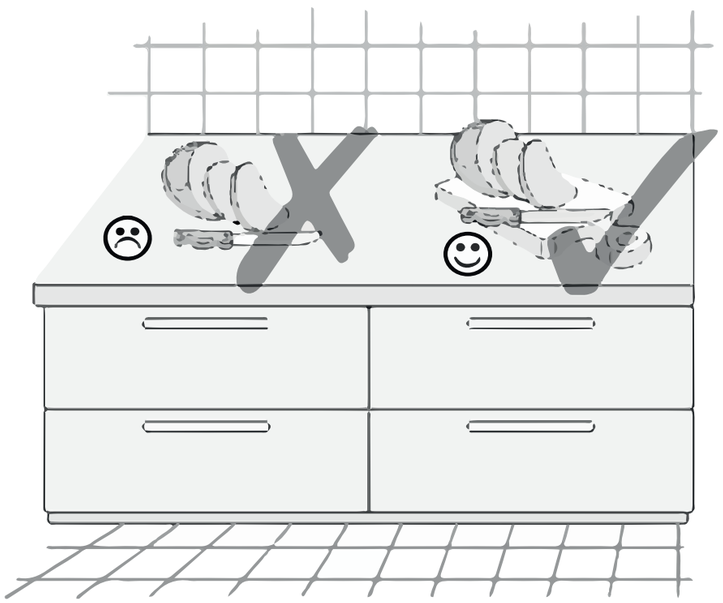

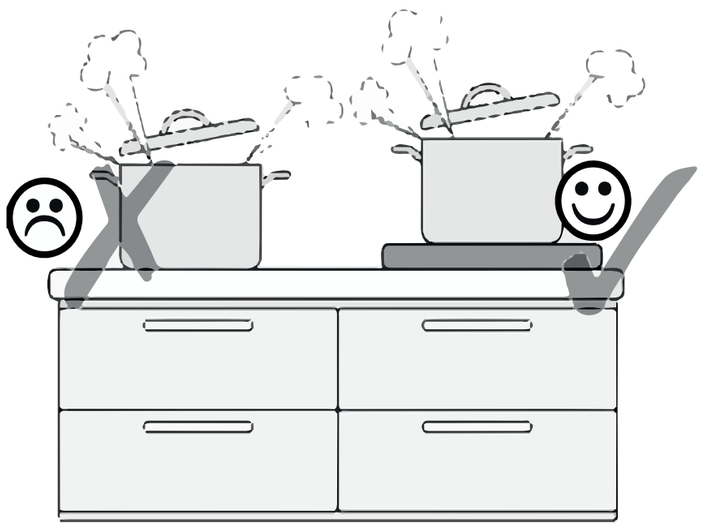

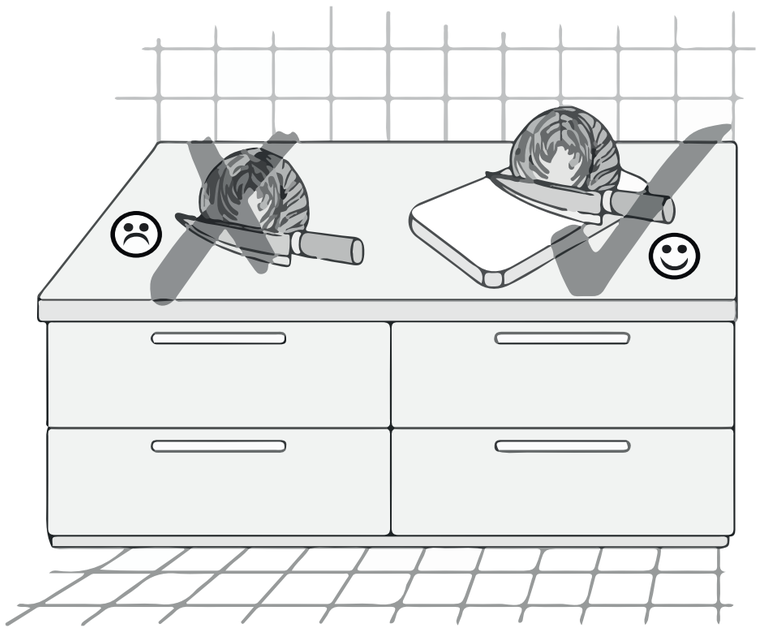

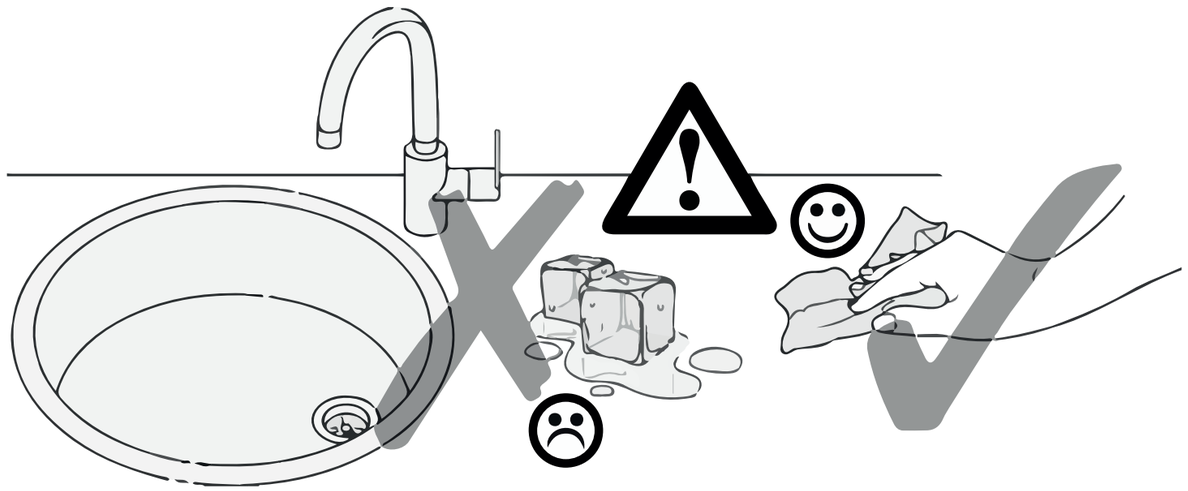

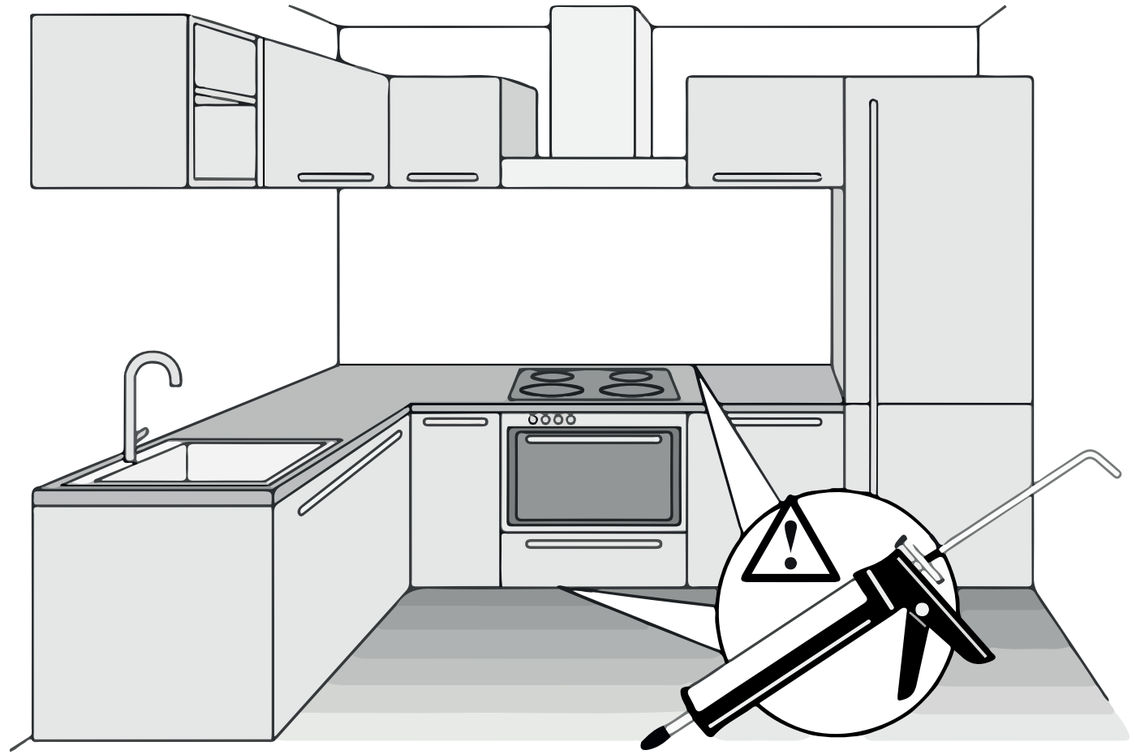

www.till-hilft.de

89918.332

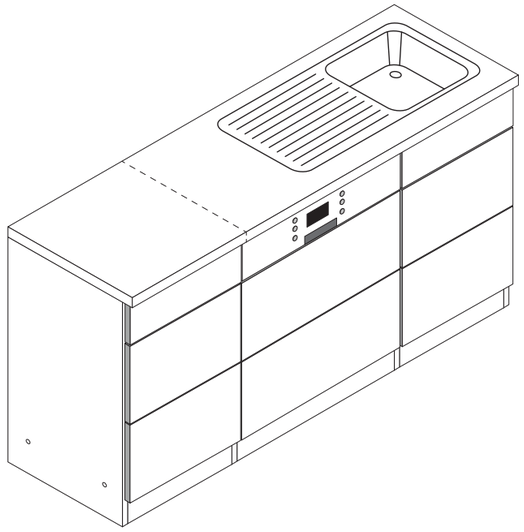

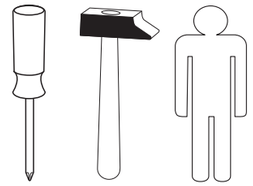

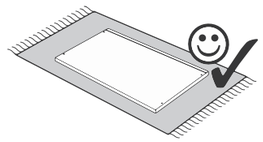

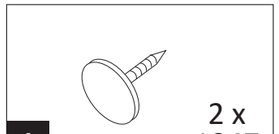

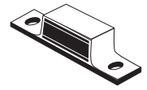

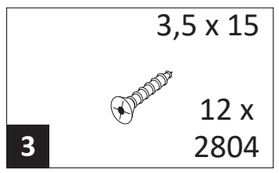

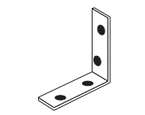

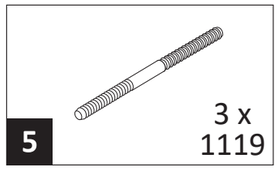

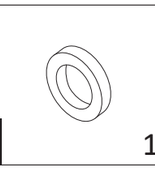

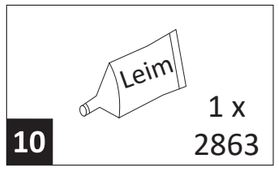

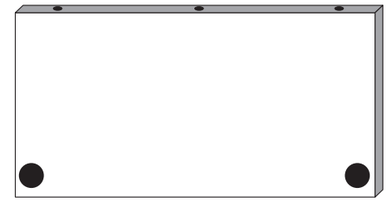

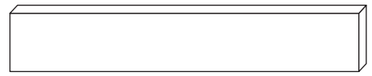

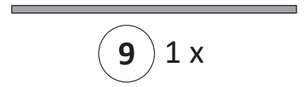

Variante mit Einzelarbeitsplatten

1

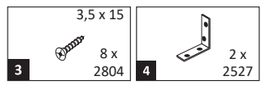

1.

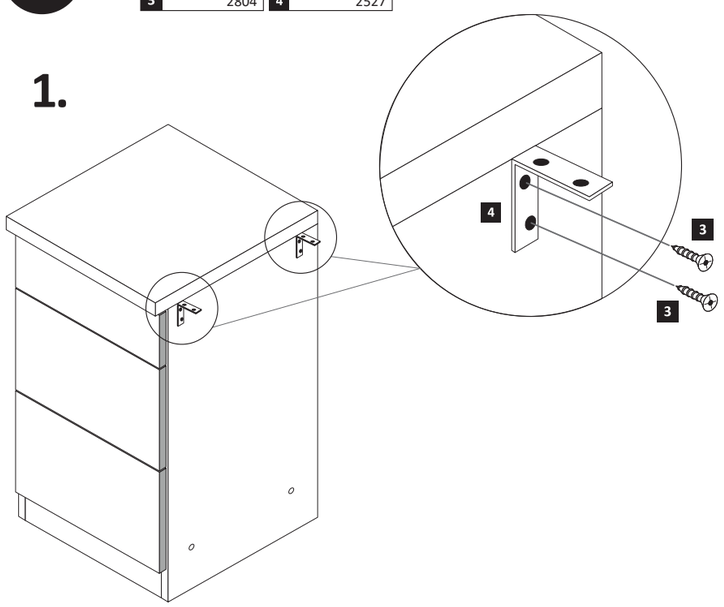

2.

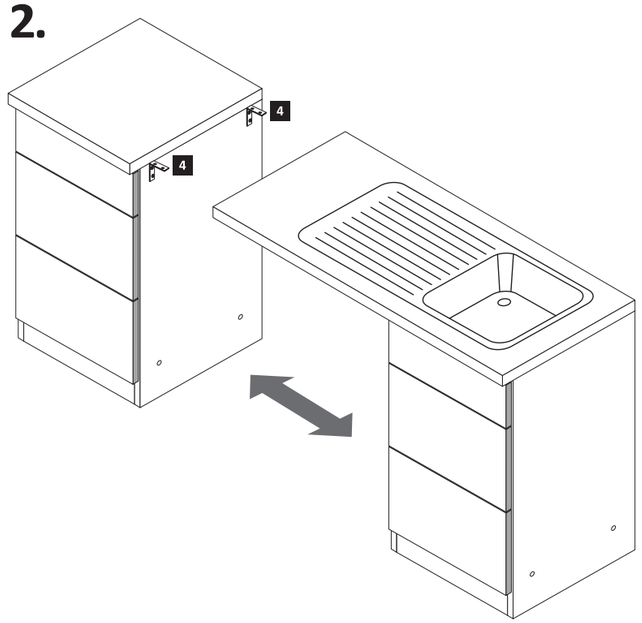

3.

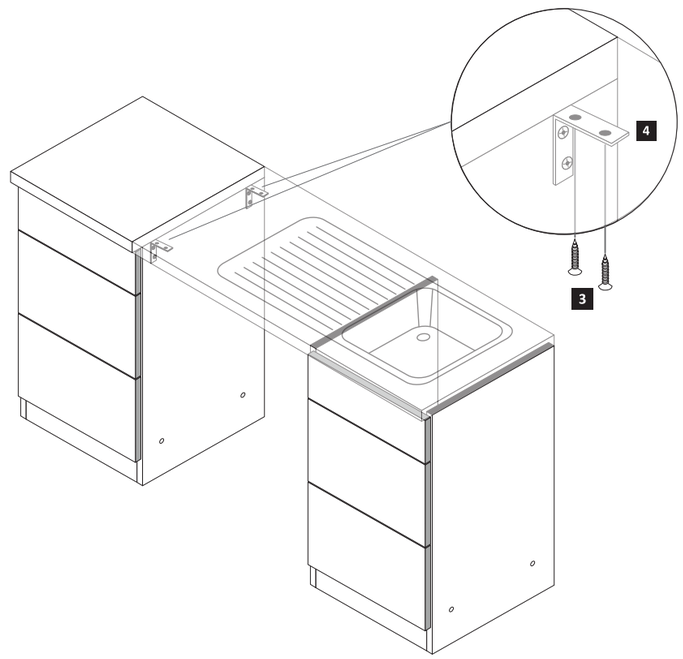

Variante mit durchgehende Arbeitsplatten

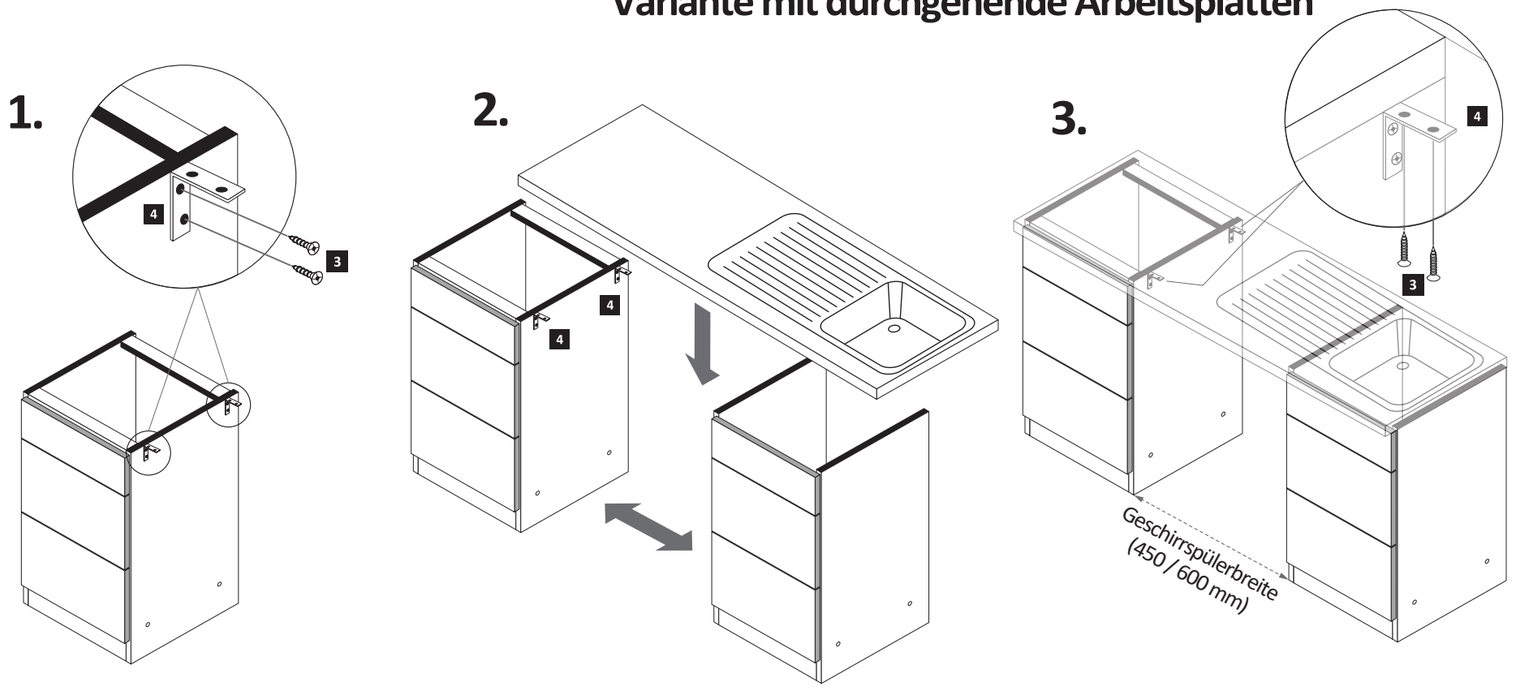

2

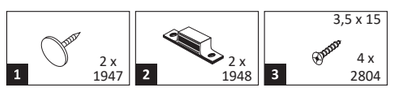

ACHTUNG!

Erst Geschirrspüler-Montage durchführen.

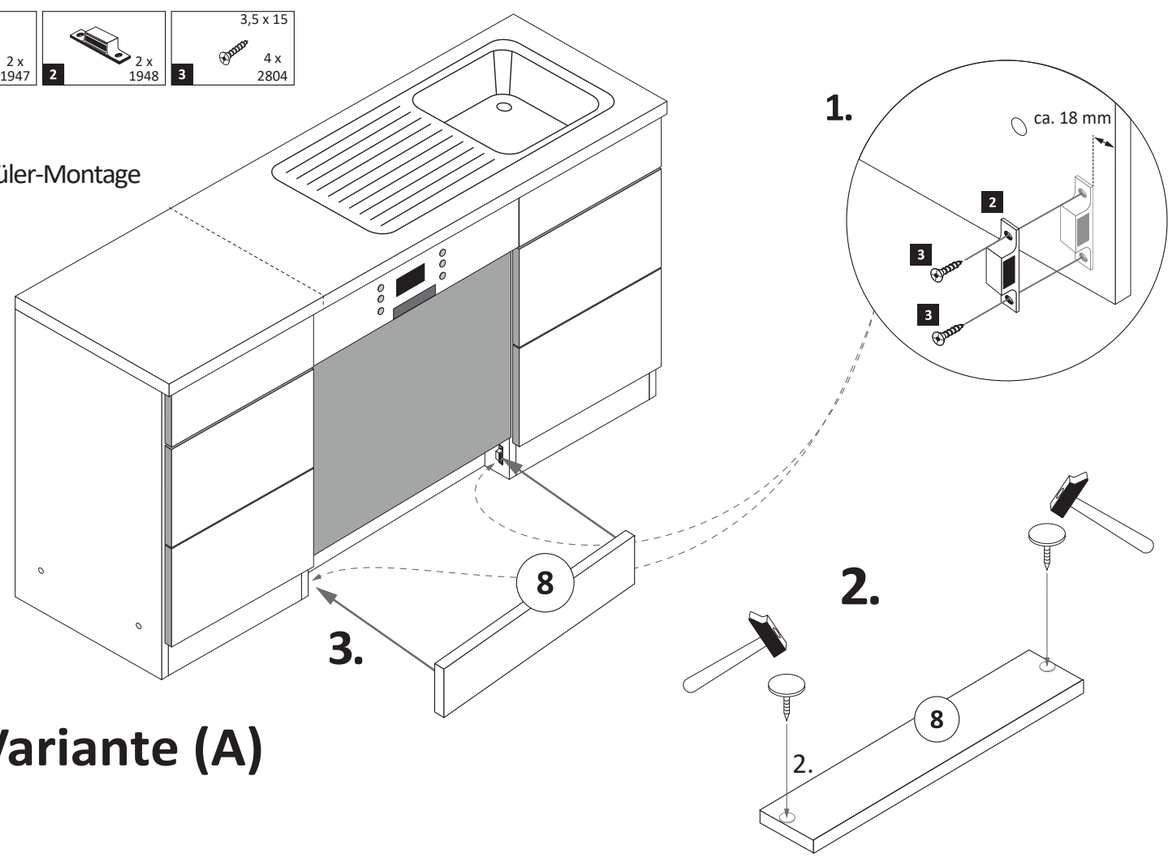

Variante (A)

3

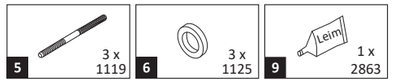

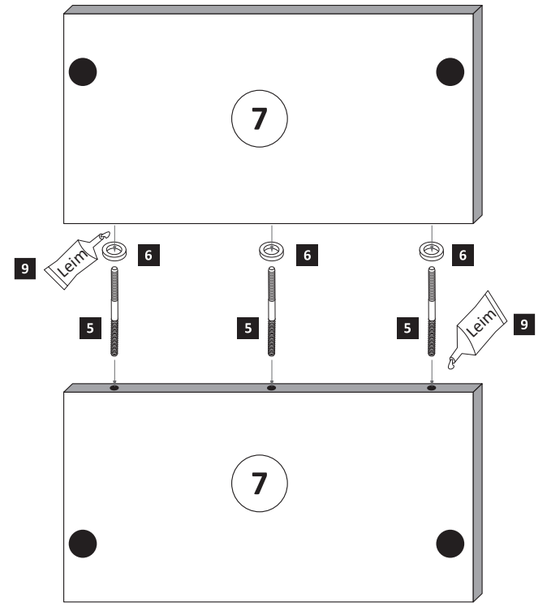

Bei der Geschirrspülerfrontmontage gehen Sie bitte nach Hersteller Angaben vor.

4

Wenn Sie die Möglichkeit haben, den linken Magnethalter an einen anderen Schrank zumontieren, dann gehen Sie so vor, wie in Variante (A). Sollten Sie die Möglichkeit nicht haben, dann kleben Sie den Geschirrspülersockel (8) mit Hilfe der mitgelieferten Klebestreifen (9) an den Geschirrspüler.

Variante (B)

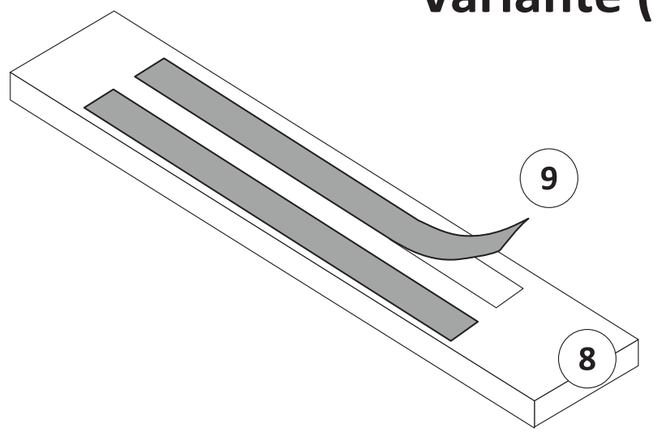

www.till-hilft.de

Artikel-Nr.	Aufbauanleitungs-Nr.	Fertigungsdatum
	87153.536	

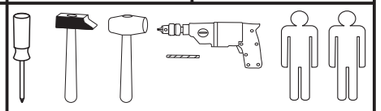

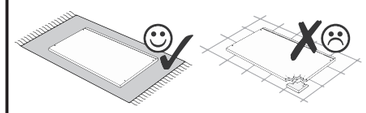

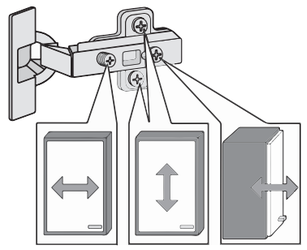

Held Möbel GmbH
Vogelparadies 9
32457 Porta Westfalica

Mail:
info@held-moebel.de

Diese Aufbauanleitung muss bis zum Ende der Nutzungszeit ihres Produktes sorgfältig aufbewahrt werden! Im Rahmen des Produkthaftungsgesetztes müssen Sie die Herstellerkennzeichnung aufbewahren.
Zusätzlich kann Ihnen die Aufbauanleitung bei Ersatzteilbestellungen helfen, Bauteile und Beschläge eindeutig zu identifizieren.

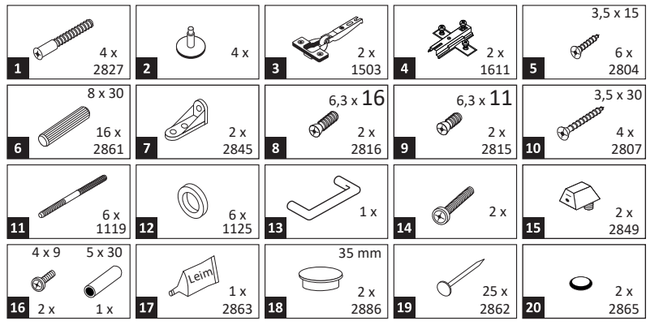

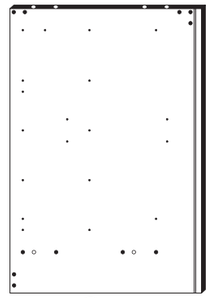

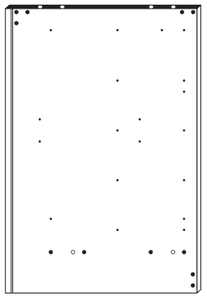

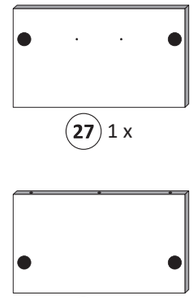

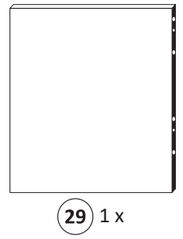

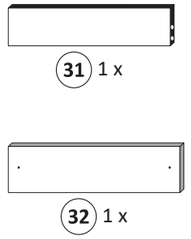

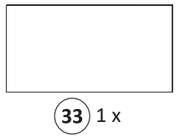

1

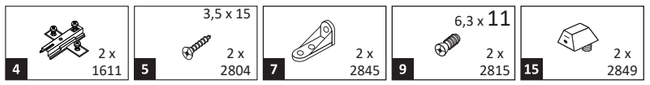

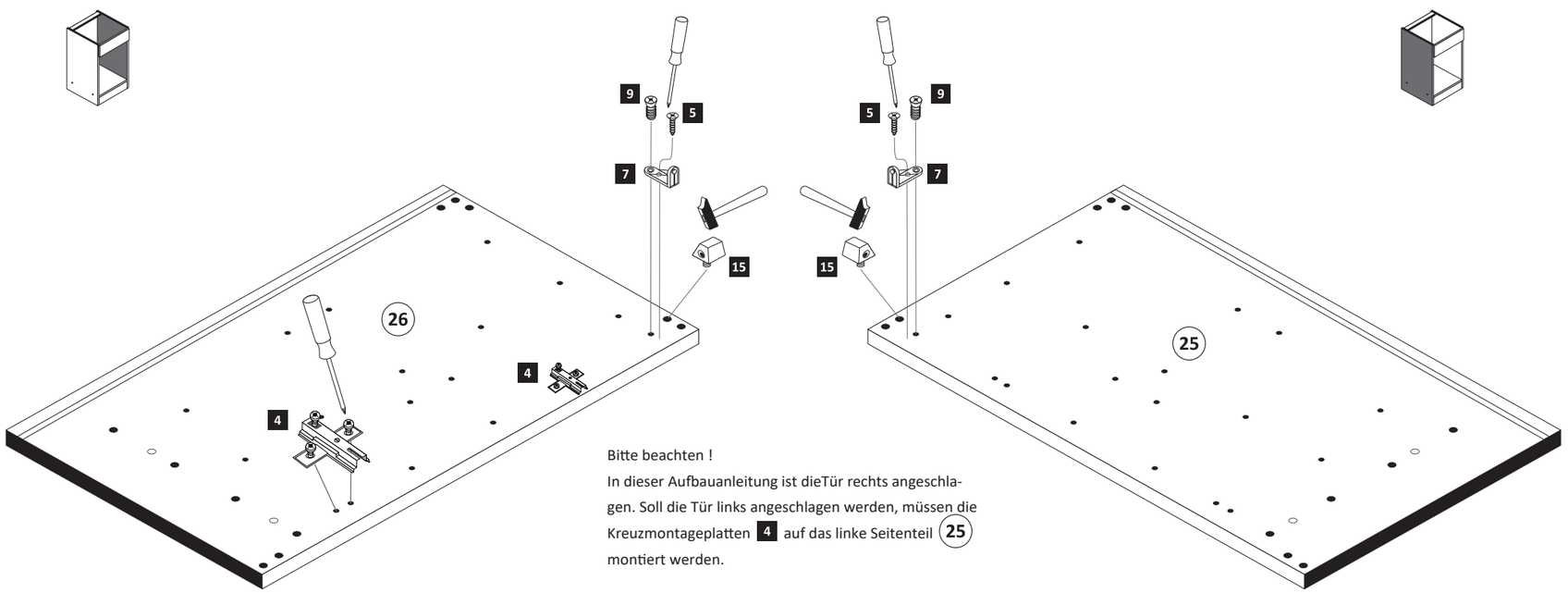

Bitte beachten !
In dieser Aufbauanleitung ist dieTür rechts angeschlagen. Soll die Tür links angeschlagen werden, müssen die Kreuzmontageplatten **4** auf das linke Seitenteil **25** montiert werden.

2

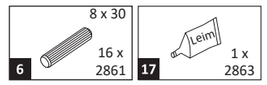

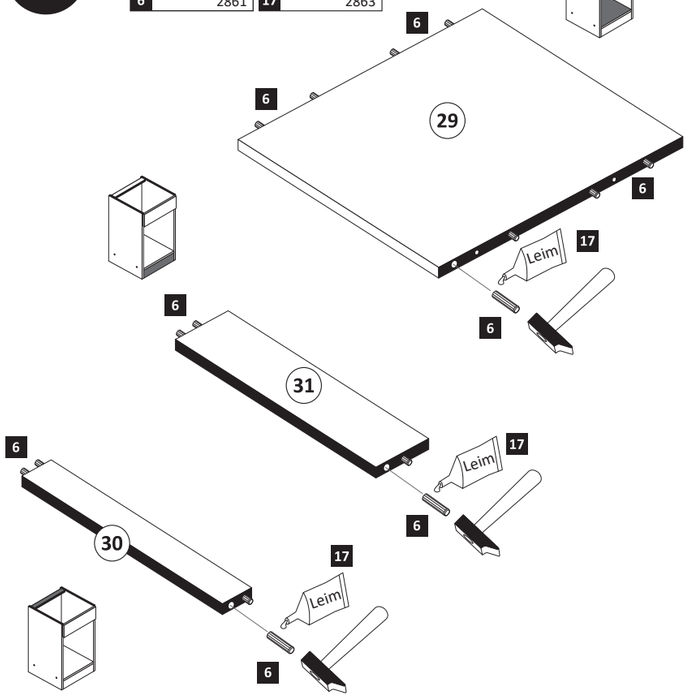

3

1 4 x 2827 | 2 4 x | 8 6,3 x 16 2 x 2816 | 10 3,5 x 30 4 x 2807

20 min. | 17 Leim 1 x 2863

D Leim
GB Glue
NL Lijm
PL Klej
TR Tutkal
F Colle
I Colla

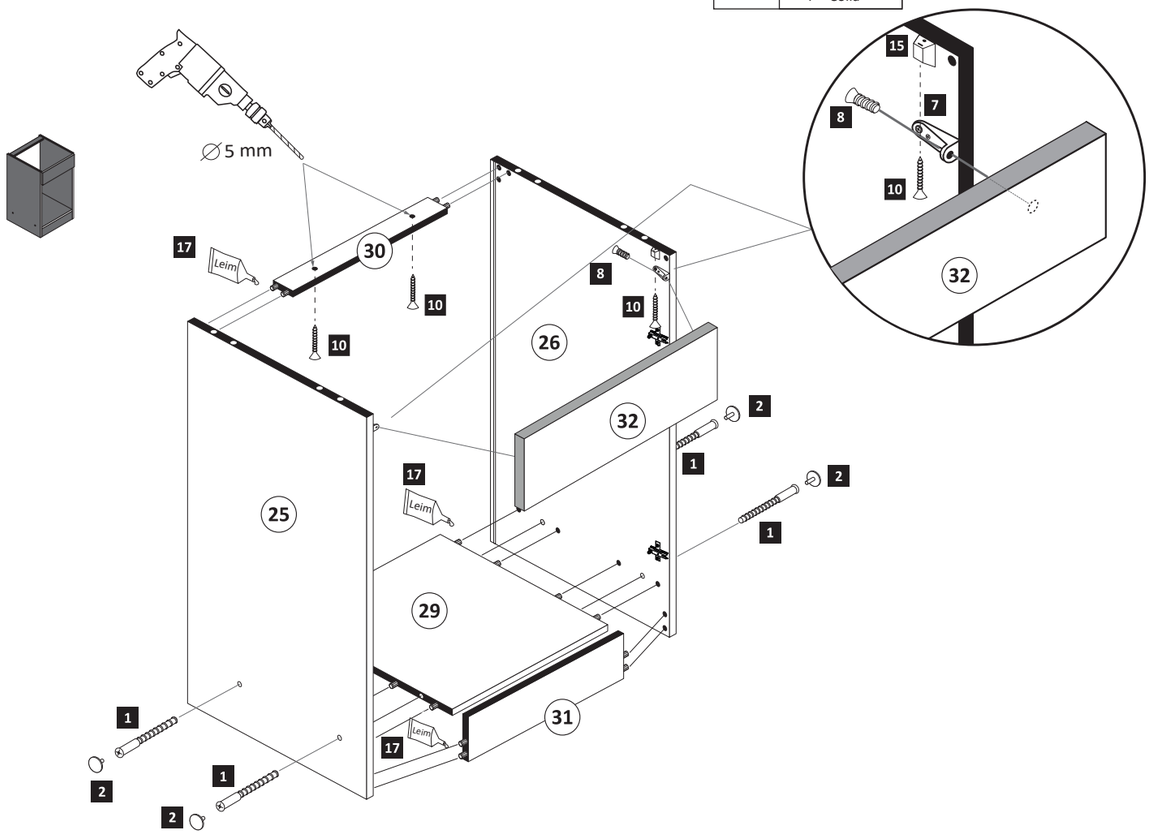

4

19 25 x 2862

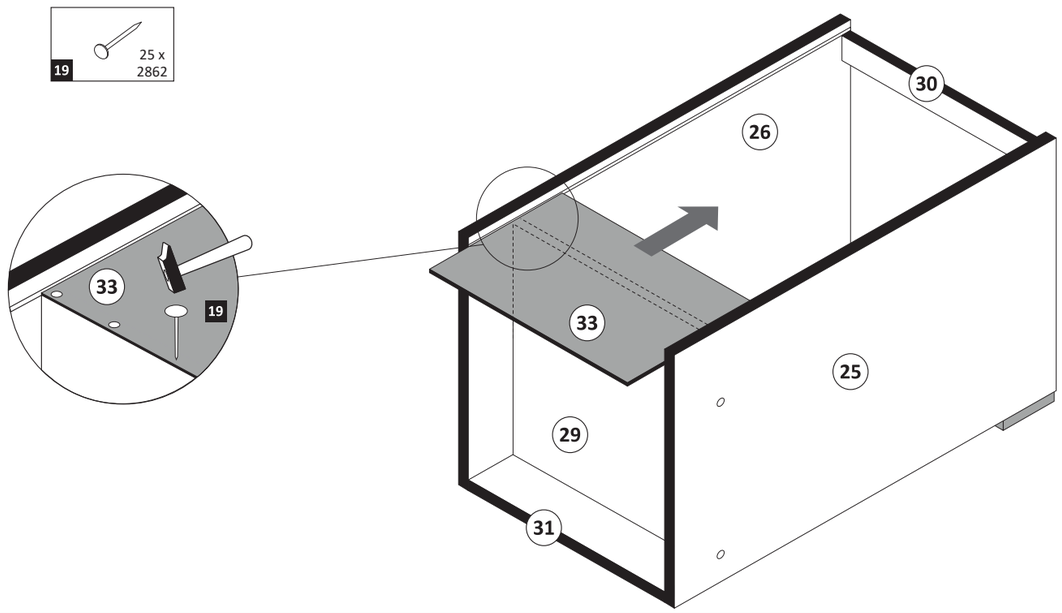

5

11 6 x 1119 | 12 6 x 1125

24 h! | 17 Leim 1 x 2863

D Leim
GB Glue
NL Lijm
PL Klej
TR Tutkal
F Colle
I Colla

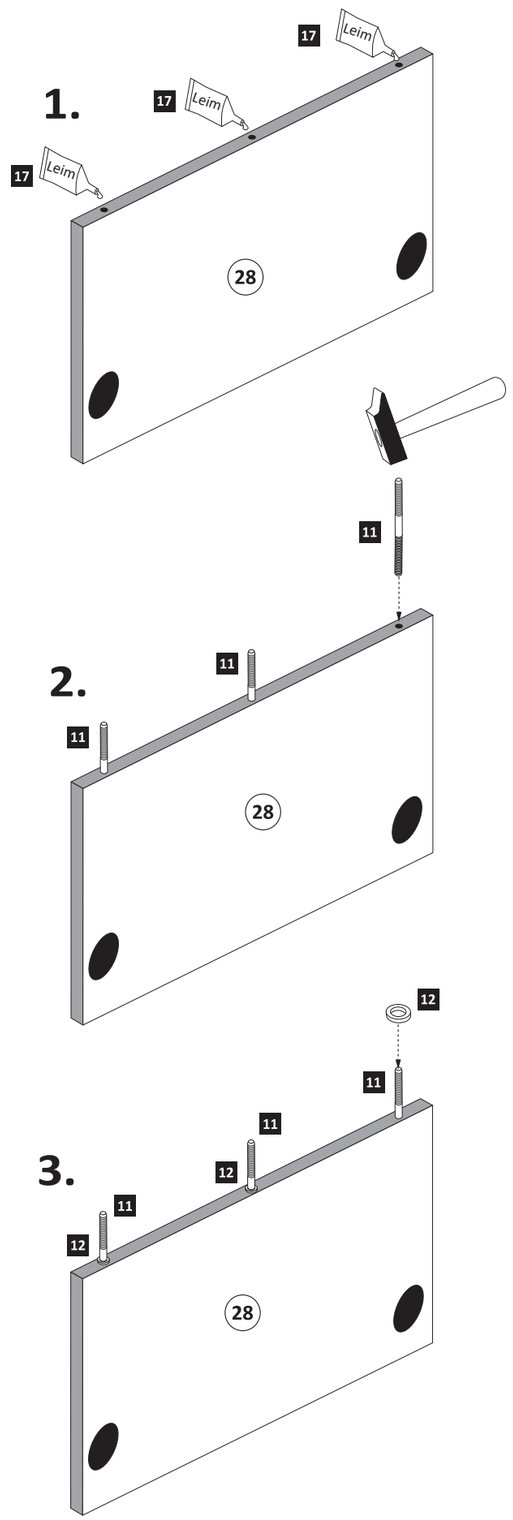

6

3 — 2 x 1503

5 — 3,5 x 15 — 10 x 2804

18 — 35 mm — 2 x 2886

20 — 2 x 2865

ACHTUNG !
Montagebeispiel
Rechtsanschlag !
Bei Linksanschlag
andere Scharnierbohrung verwenden !

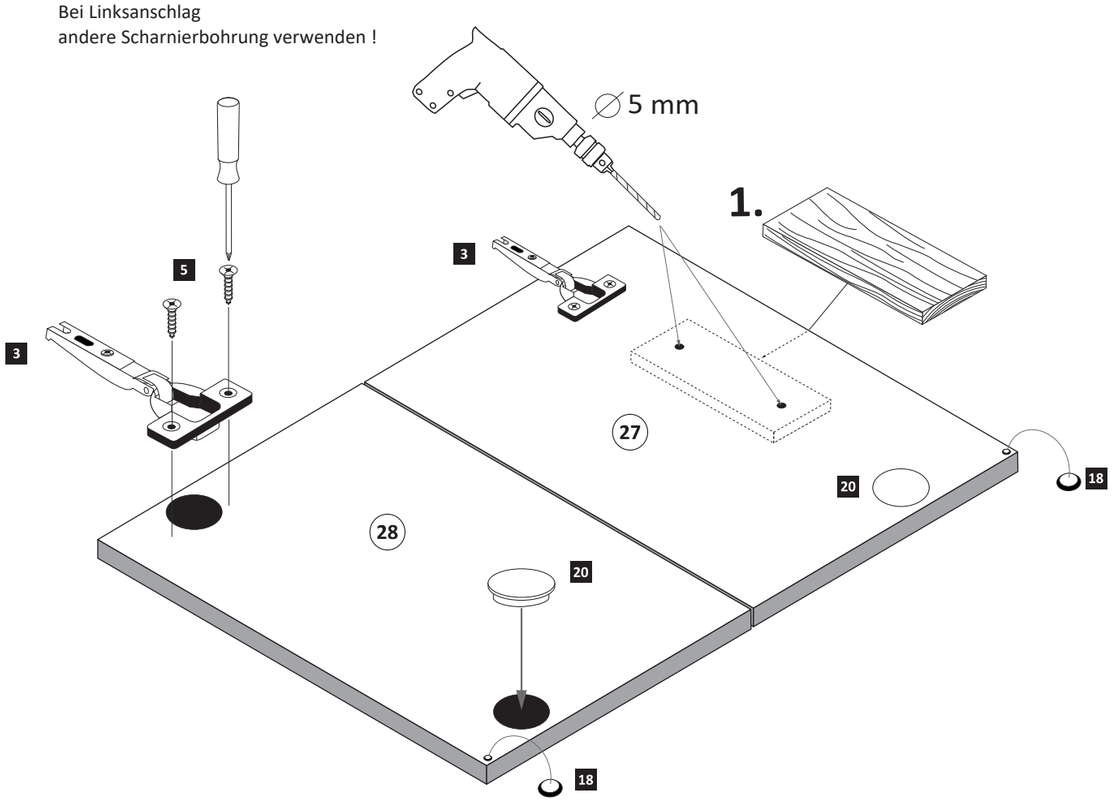

7

13 — 1 x

14 — 2 x

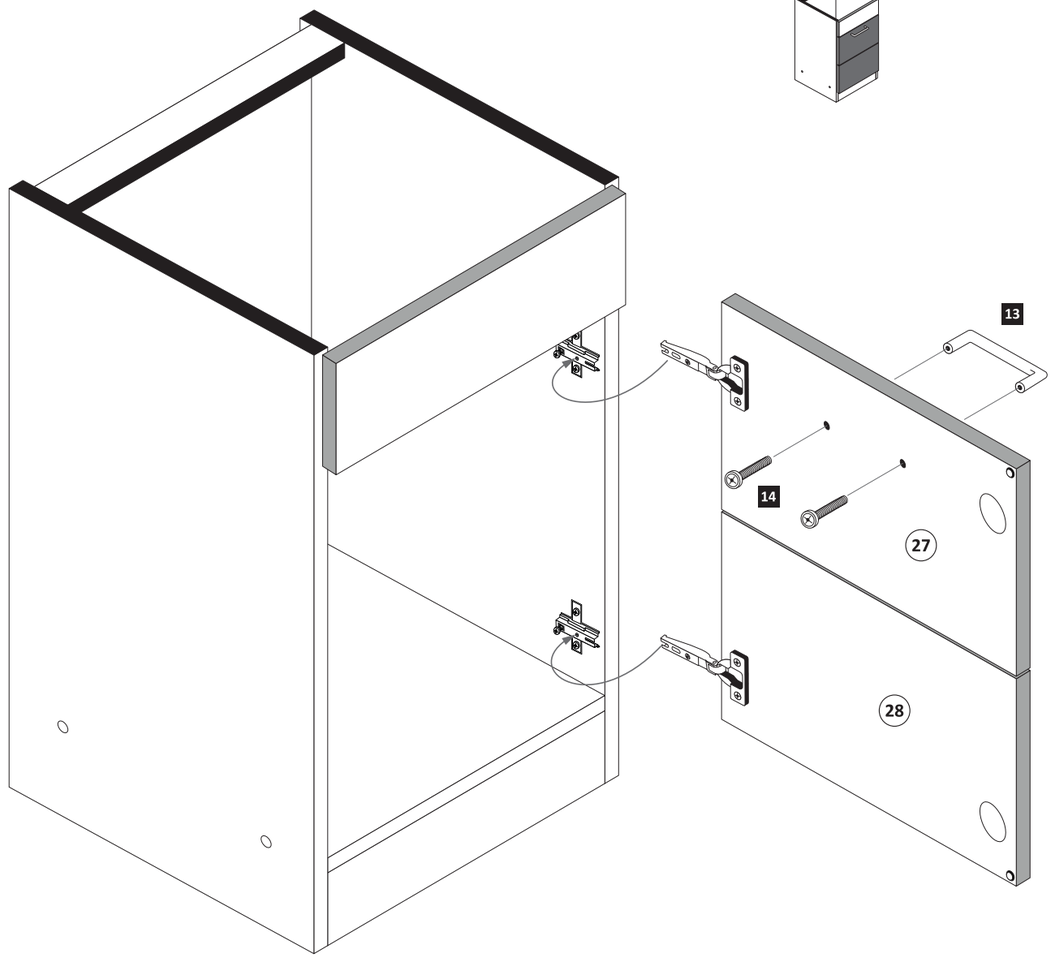

8

16 — 4 x 9 — 2 x — 5 x 30 — 1 x

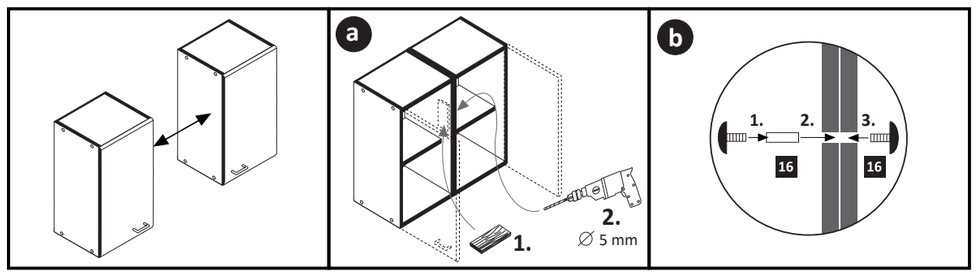

Geschirrspülerfront- und Sockelmontage

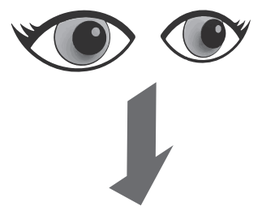

89918.332

www.till-hilft.de

Artikel-Nr.	Aufbauanleitungs-Nr.	Fertigungsdatum
	87118.331	

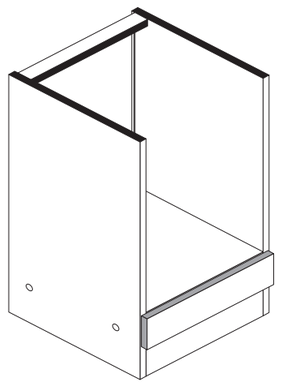

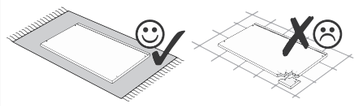

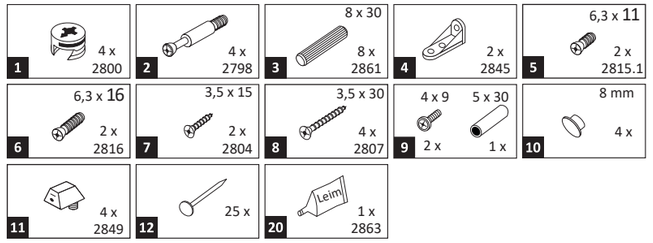

Held Möbel GmbH
Vogelparadies 9
32457 Porta Westfalica

Mail:
info@held-moebel.de

Diese Aufbauanleitung muss bis zum Ende der Nutzungszeit ihres Produktes sorgfältig aufbewahrt werden! Im Rahmen des Produkthaftungsgesetztes müssen Sie die Herstellerkennzeichnung aufbewahren.
Zusätzlich kann Ihnen die Aufbauanleitung bei Ersatzteilbestellungen helfen, Bauteile und Beschläge eindeutig zu identifizieren.

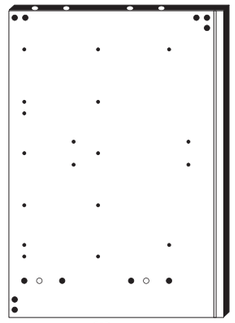

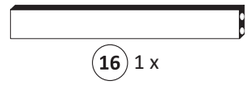

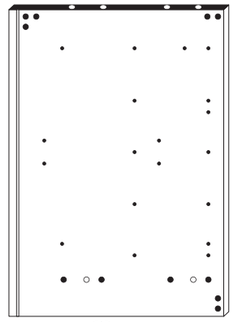

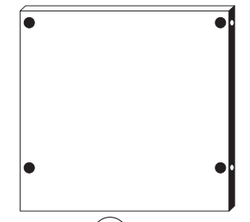

1

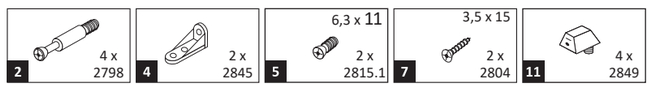

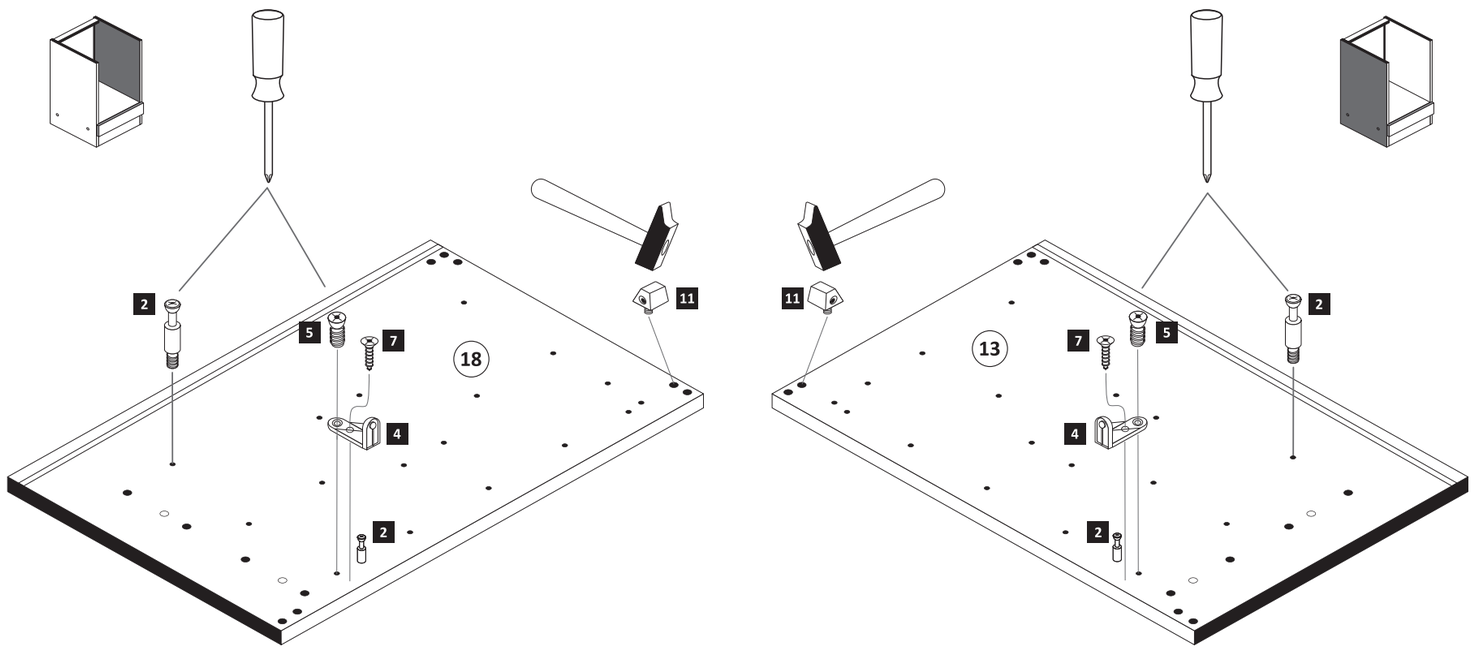

2

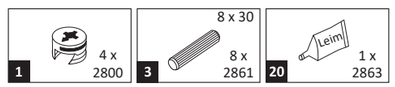

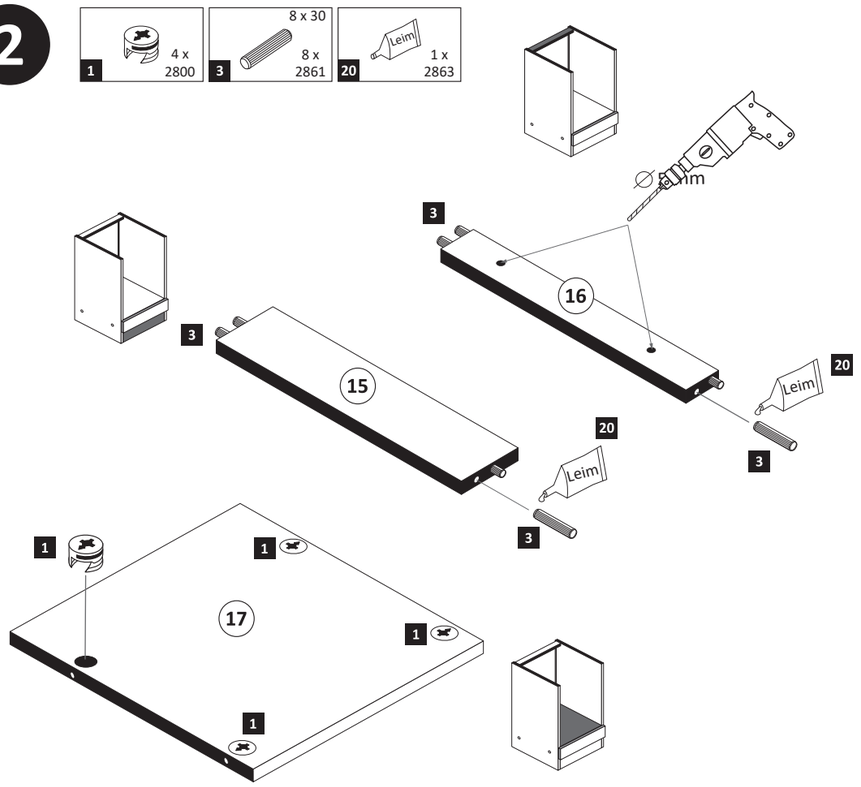

3

1 — 4 x 2800

2 — 4 x 2798

20 — 1 x 2863 — Leim

20 min.

D Leim
GB Glue
NL Lijm
PL Klej
TR Tutkal
F Colle
I Colla

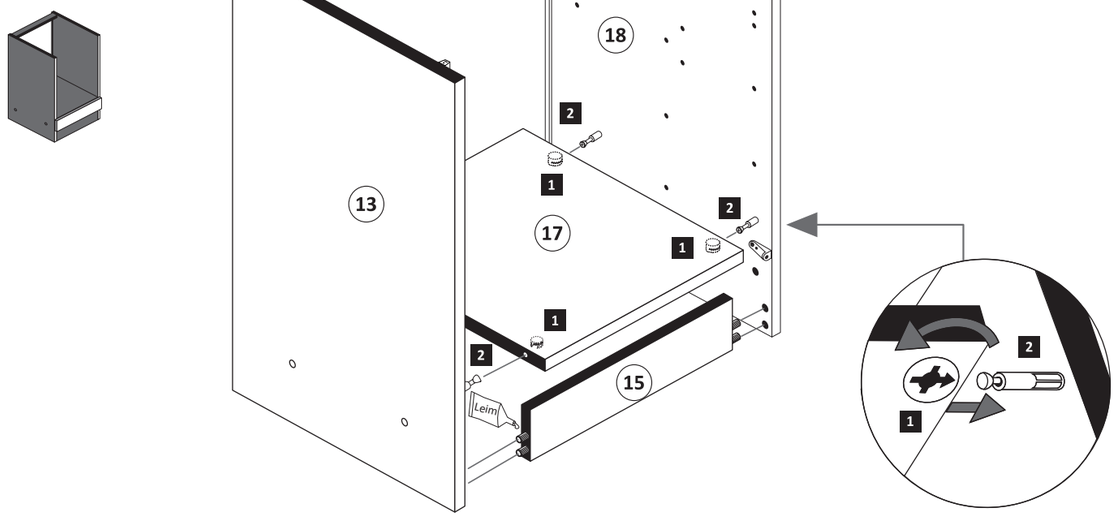

4

12 — 25 x

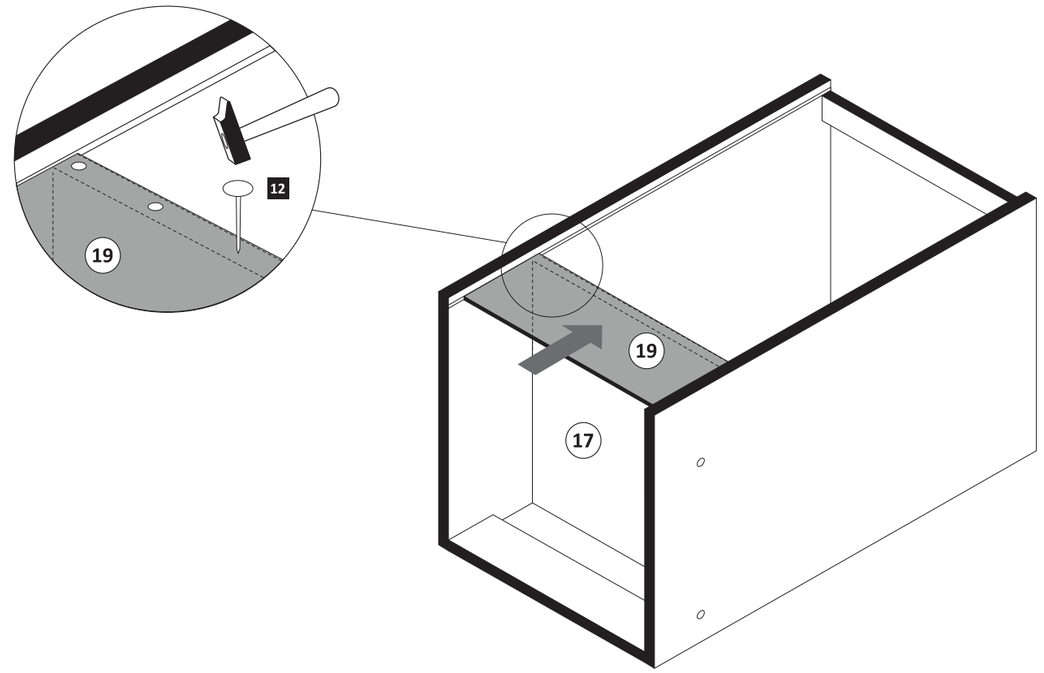

5

6 — 6,3 x 16 — 2 x 2816

10 — 8 mm — 4 x

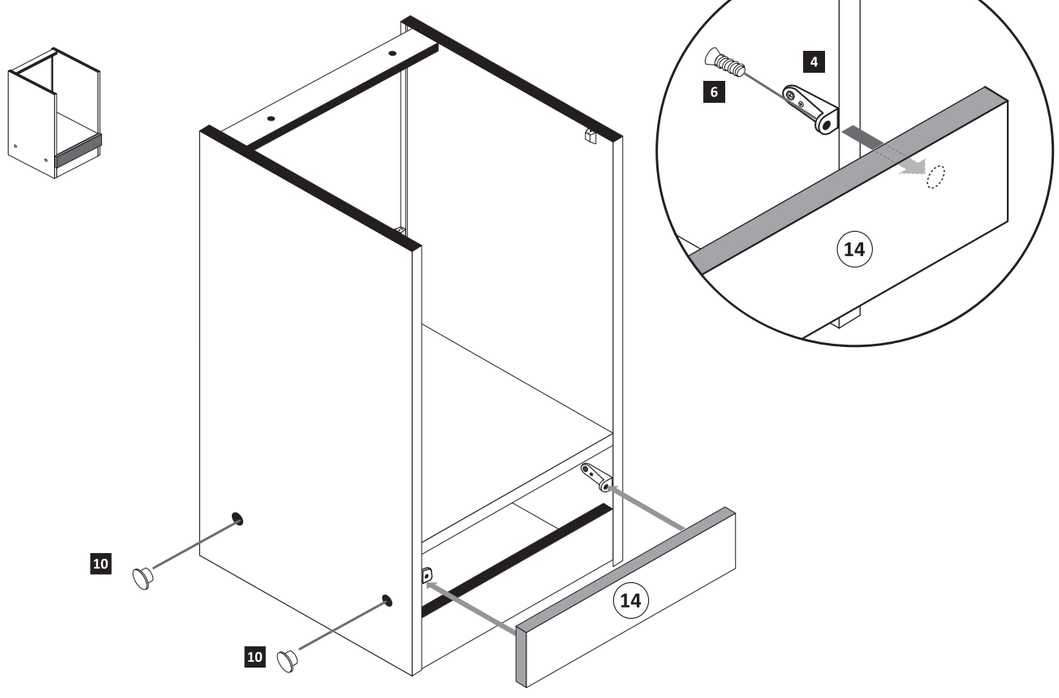

6

8 — 3,5 x 30 — 4 x 2807

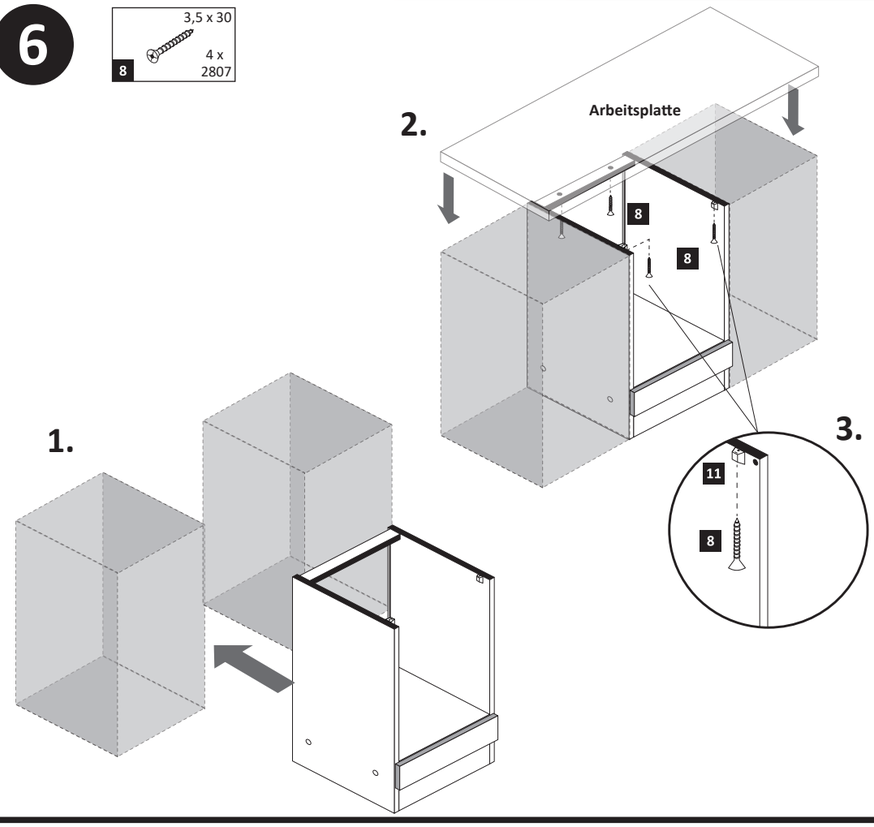

7

9 — 4 x 9 — 2 x — 5 x 30 — 1 x

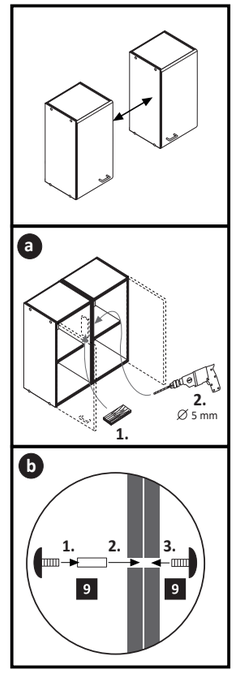

www.till-hilft.de

Artikel-Nr.	Aufbauanleitungs-Nr.	Fertigungsdatum
	87112.515	

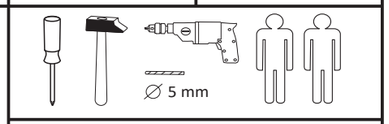

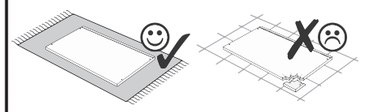

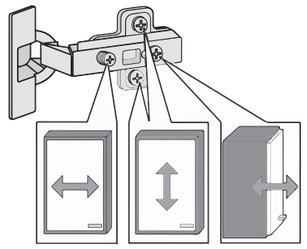

Held Möbel GmbH
Vogelparadies 9
32457 Porta Westfalica

Mail:
info@held-moebel.de

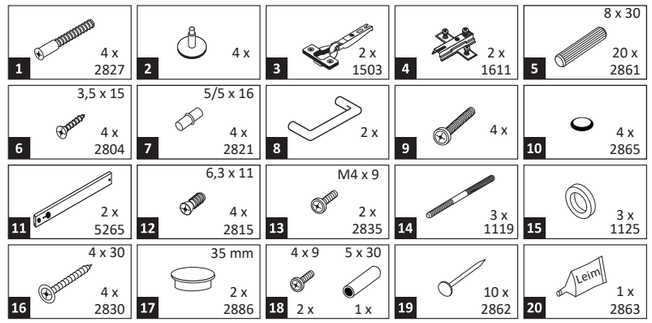

Diese Aufbauanleitung muss bis zum Ende der Nutzungszeit ihres Produktes sorgfältig aufbewahrt werden! Im Rahmen des Produkthaftungsgesetztes müssen Sie die Herstellerkennzeichnung aufbewahren.
Zusätzlich kann Ihnen die Aufbauanleitung bei Ersatzteilbestellungen helfen, Bauteile und Beschläge eindeutig zu identifizieren.

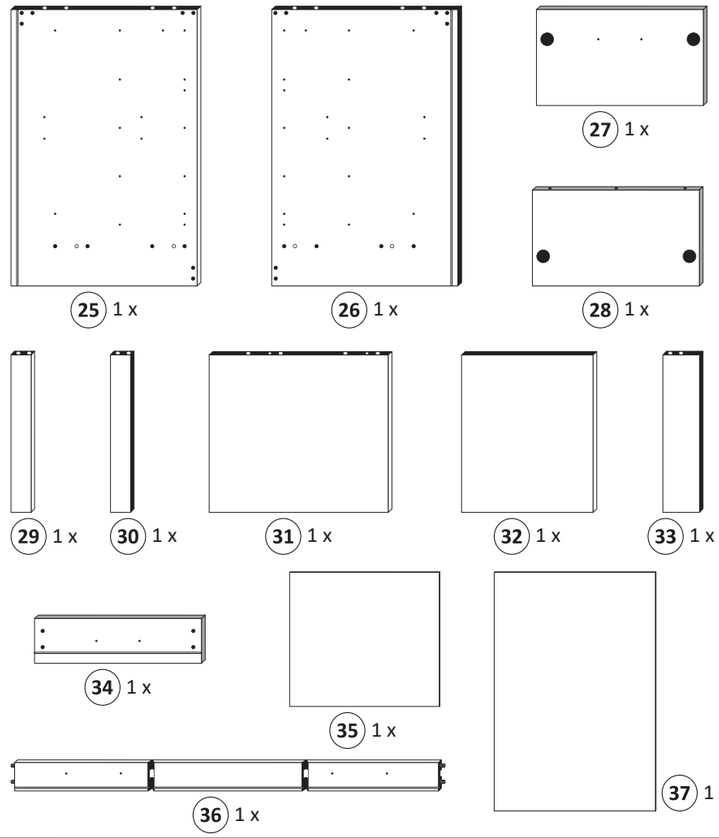

1

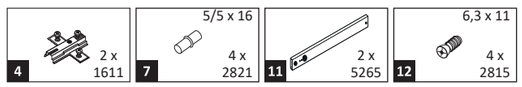

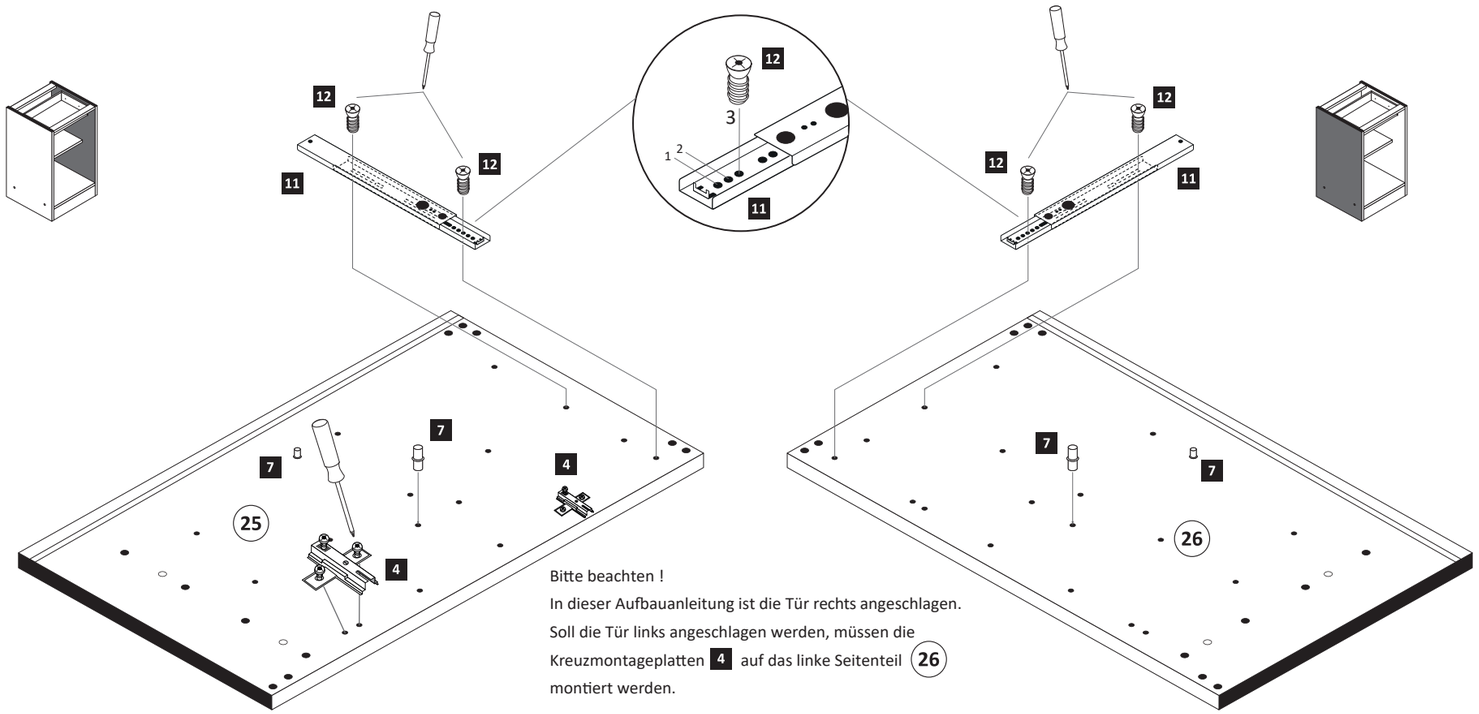

Bitte beachten !
In dieser Aufbauanleitung ist die Tür rechts angeschlagen.
Soll die Tür links angeschlagen werden, müssen die Kreuzmontageplatten **4** auf das linke Seitenteil **26** montiert werden.

2

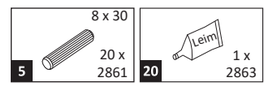

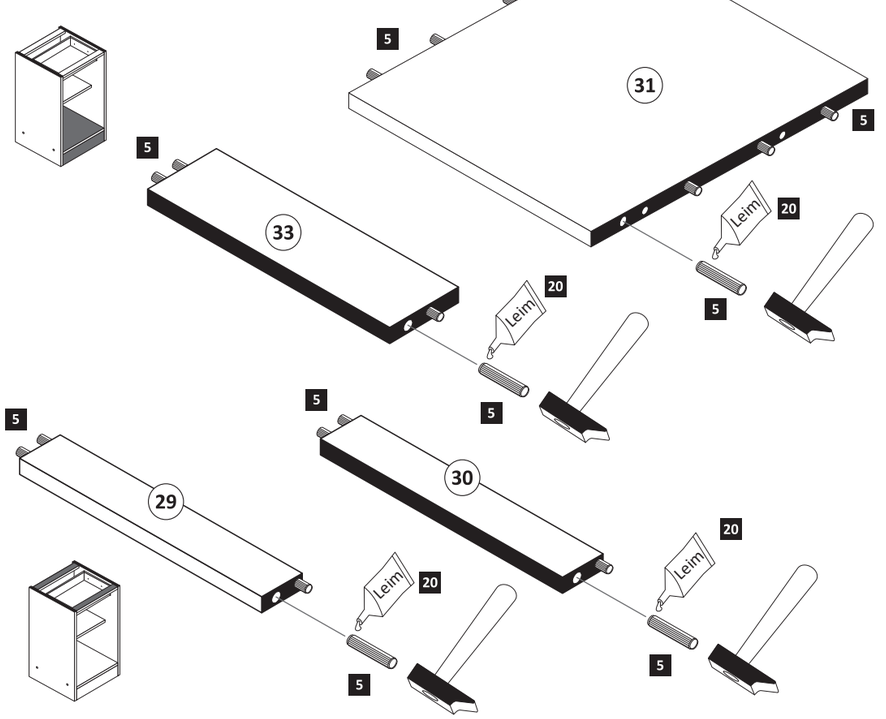

3

1 4 x 2827

2 4 x

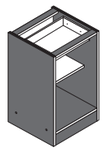

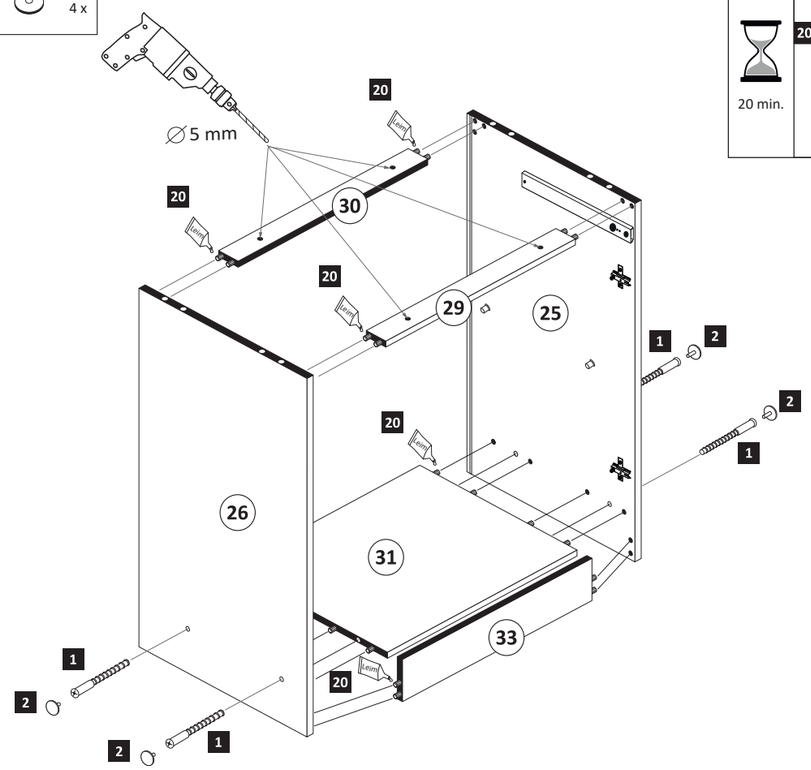

20 min.

20 1 x 2863 Leim

D Leim
GB Glue
NL Lijm
PL Klej
TR Tutkal
F Colle
I Colla

5

16 4 x

18 4 x 9 2 x 5 x 30 1 x

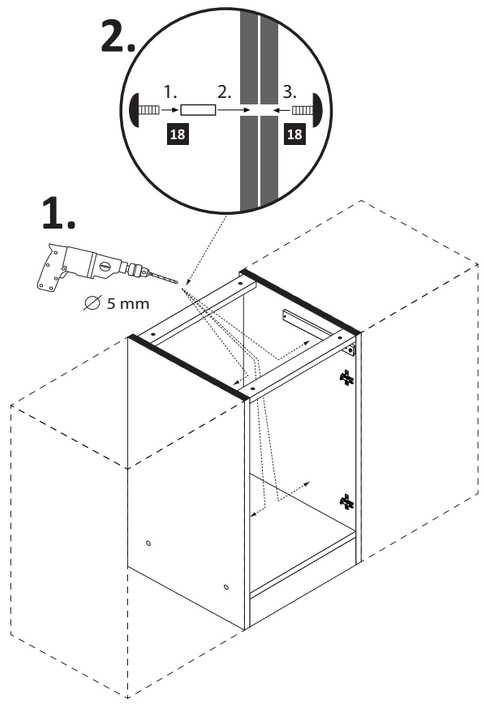

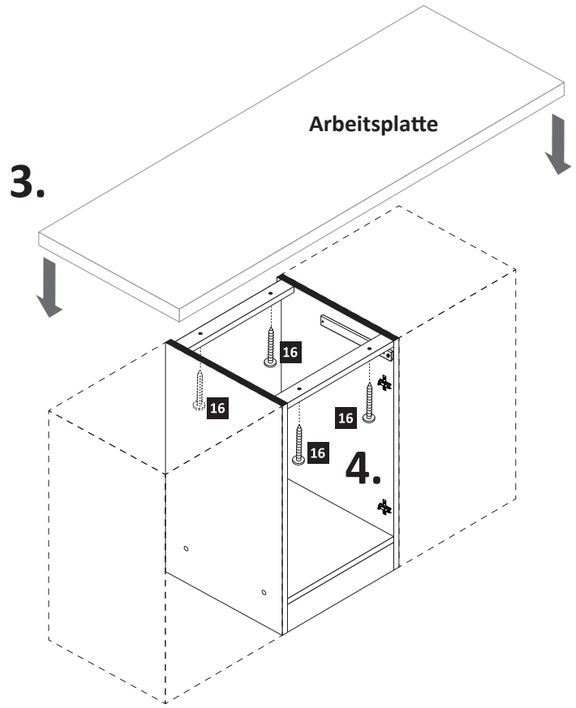

4

19 10 x 2862

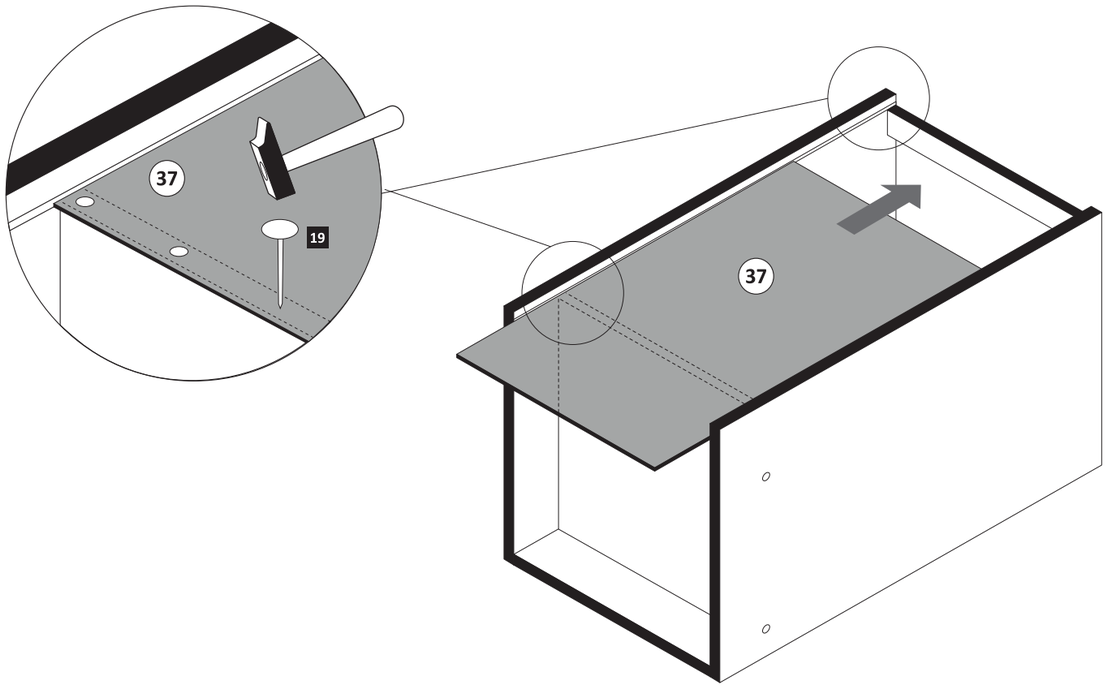

6

8 1 x

9 2 x

10 2 x 2865

20 1 x 2863 Leim

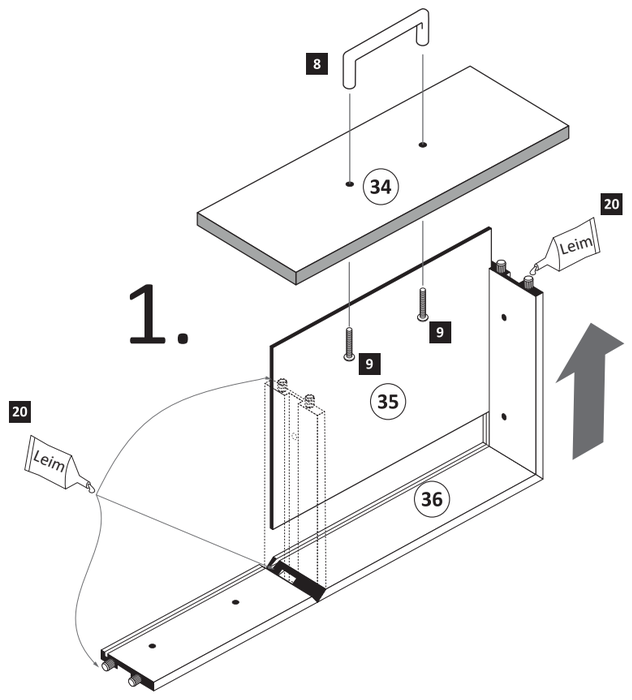

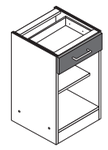

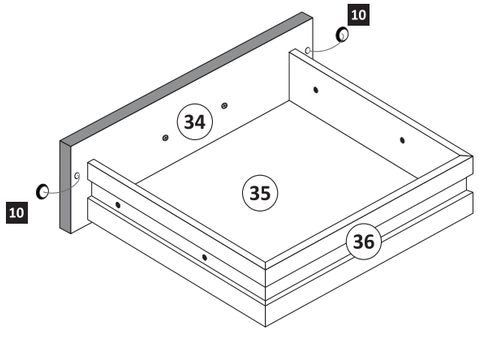

7

13 M4 x 9 — 2 x 2835

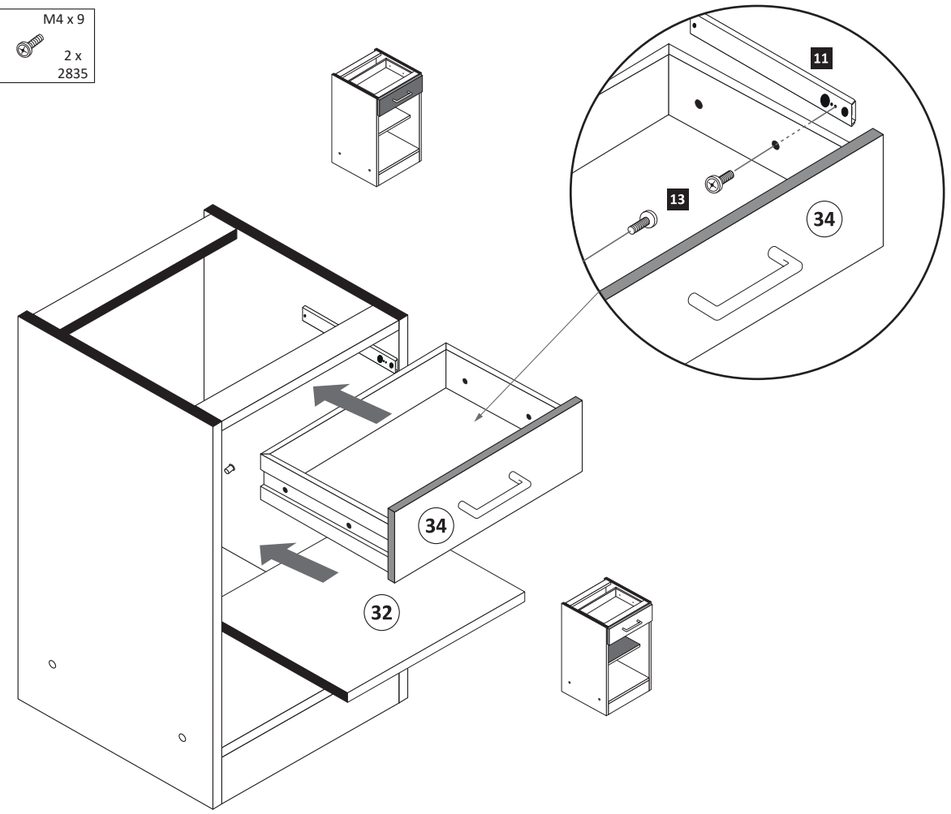

9

3 — 2 x 1503
6 — 3,5 x 15 — 4 x 2804
10 — 2 x 2865
17 — 35 mm — 2 x 2886

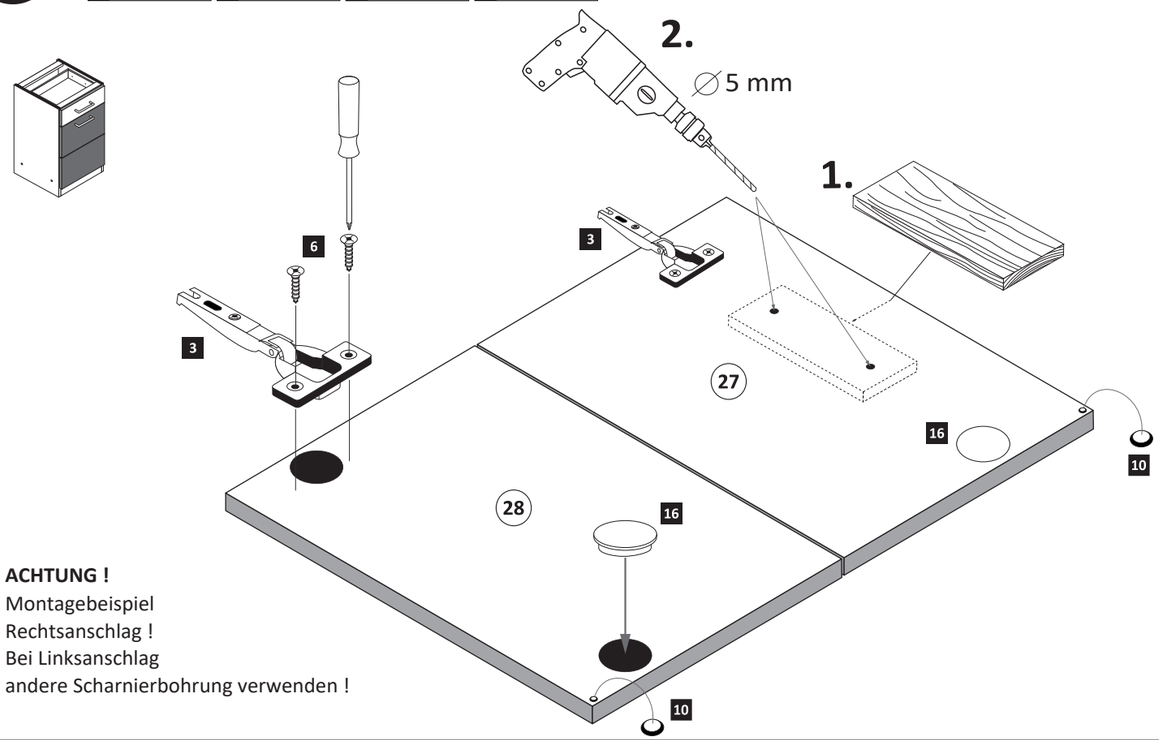

ACHTUNG !
Montagebeispiel
Rechtsanschlag !
Bei Linksanschlag
andere Scharnierbohrung verwenden !

8

14 — 3 x 1119
15 — 3 x 1125
20 — Leim — 1 x 2863
24 std.

D Leim
GB Glue
NL Lijm
PL Klej
TR Tutkal
F Colle
I Colla

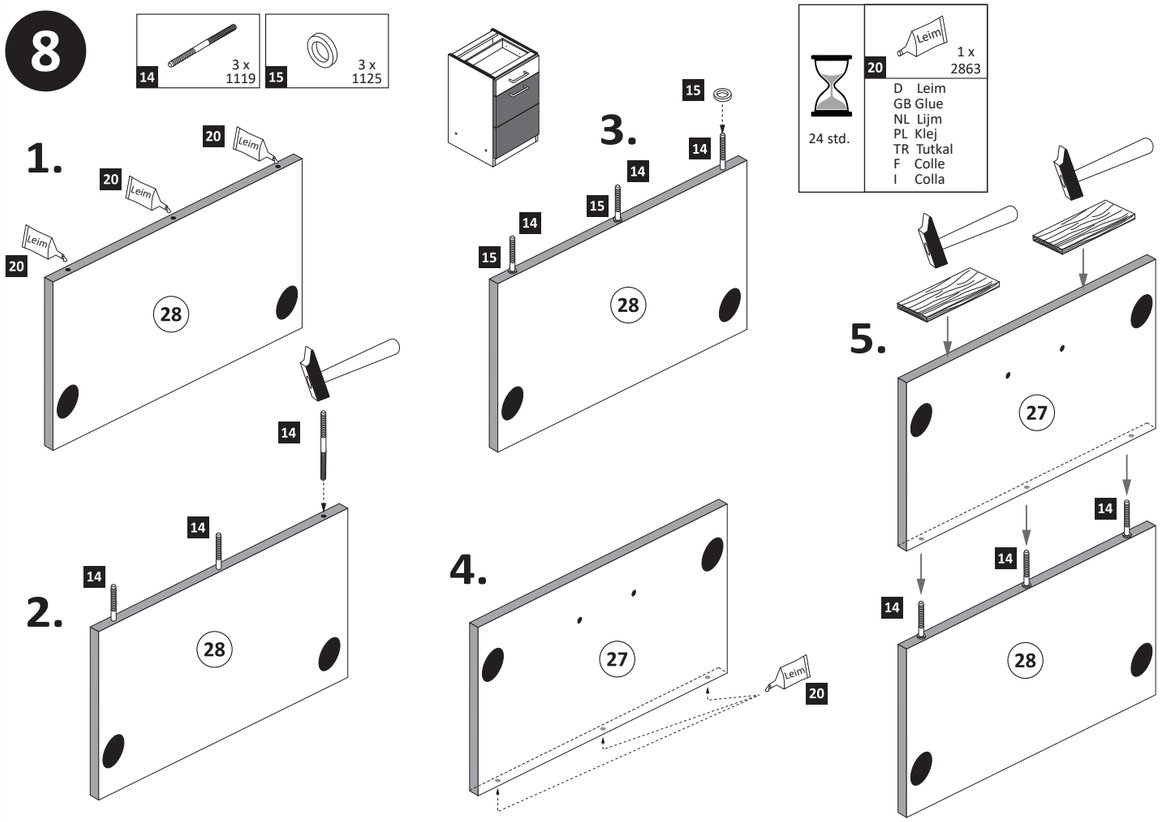

10

8 — 1 x
9 — 2 x

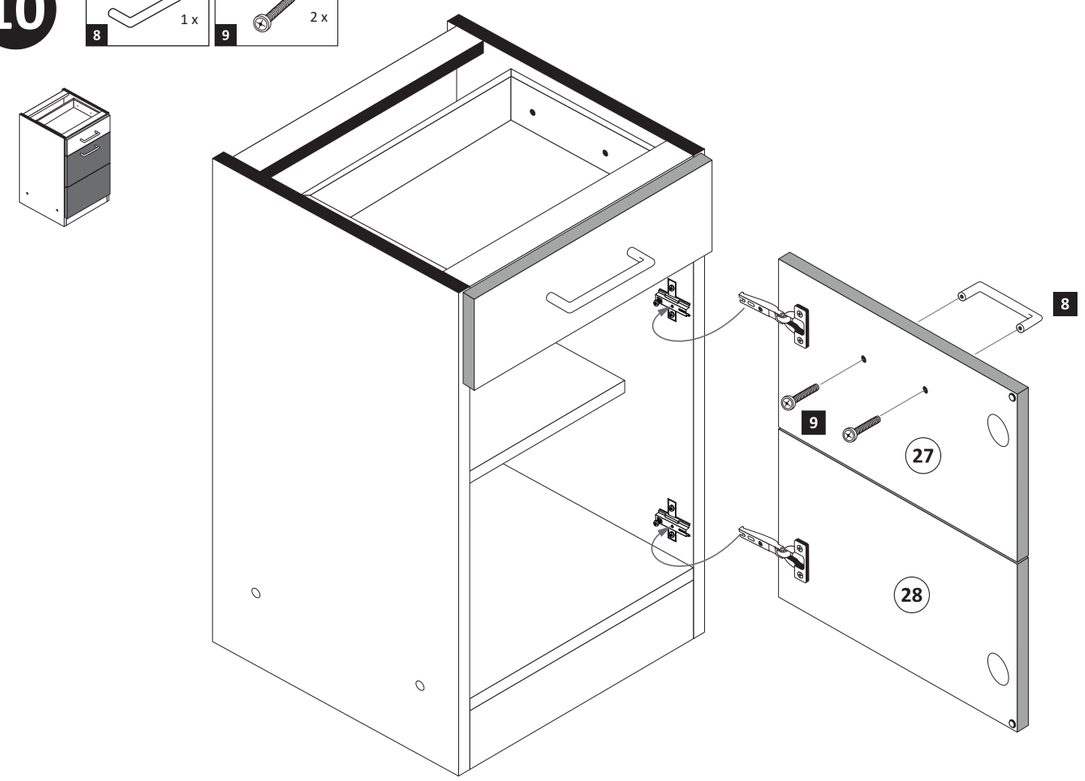

www.till-hilft.de

Montageanleitung Glastür

89900.330

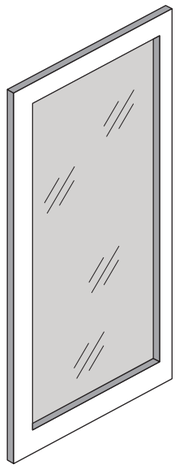

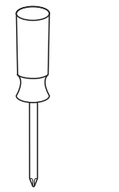

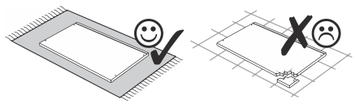

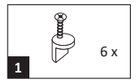

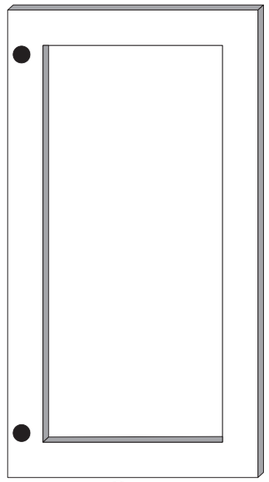

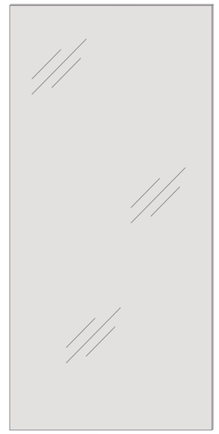

1

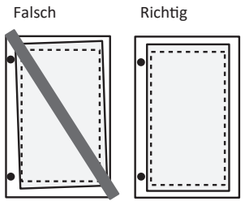

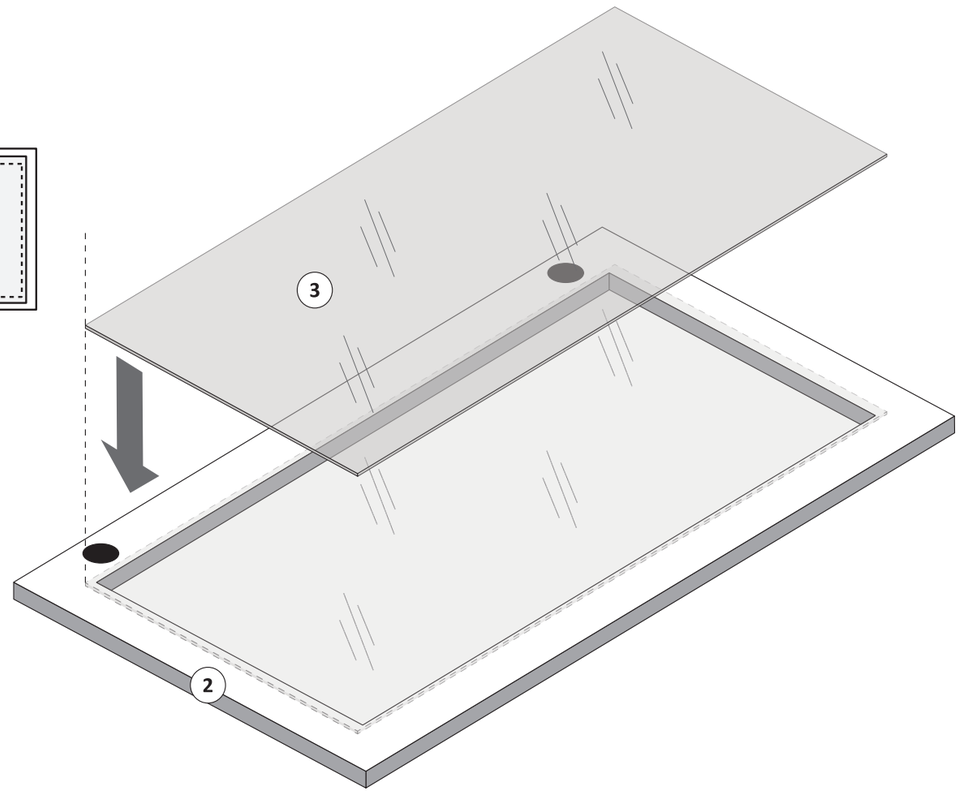

2

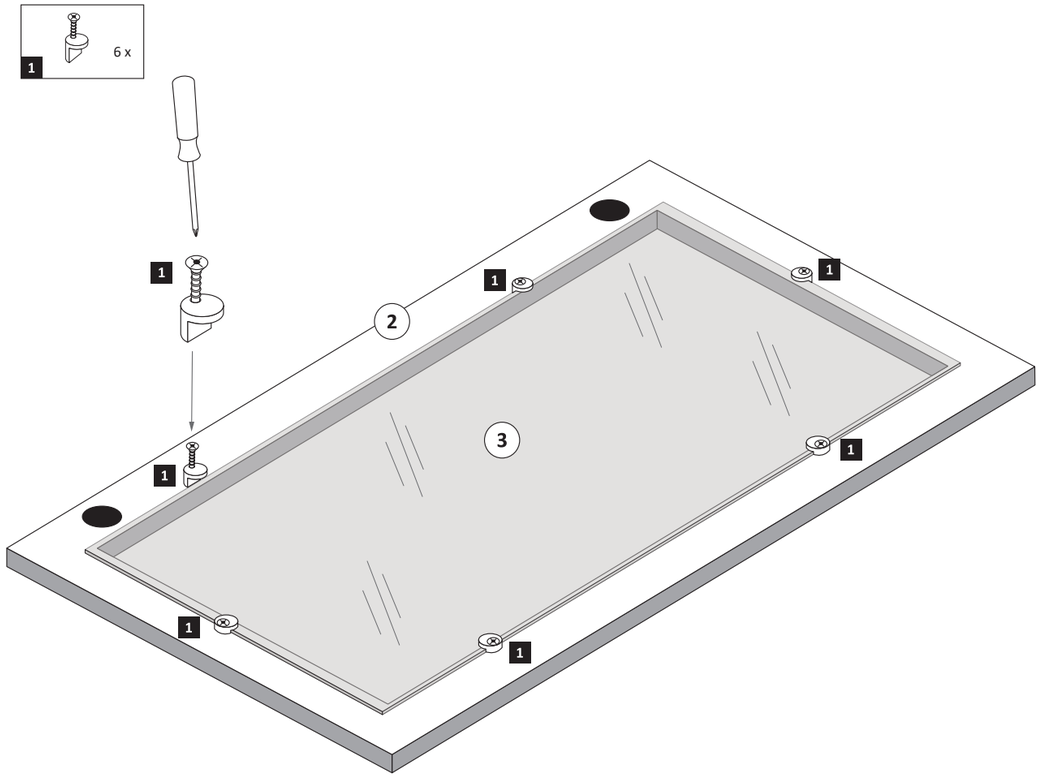

www.till-hilft.de

Artikel-Nr.	Aufbauanleitungs-Nr.	Fertigungsdatum
	87053.730	

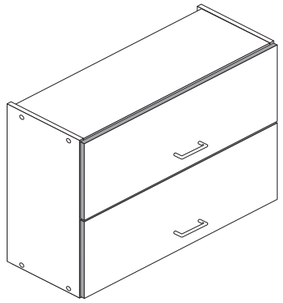

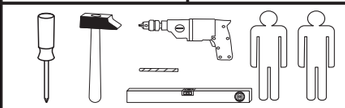

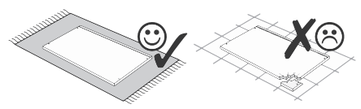

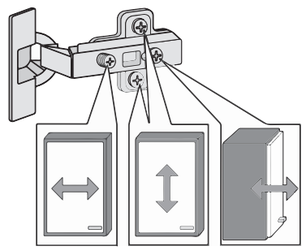

Held Möbel GmbH
Vogelparadies 9
32457 Porta Westfalica

Mail:
info@held-moebel.de

Diese Aufbauanleitung muss bis zum Ende der Nutzungszeit ihres Produktes sorgfältig aufbewahrt werden! Im Rahmen des Produkthaftungsgesetztes müssen Sie die Herstellerkennzeichnung aufbewahren.
Zusätzlich kann Ihnen die Aufbauanleitung bei Ersatzteilbestellungen helfen, Bauteile und Beschläge eindeutig zu identifizieren.

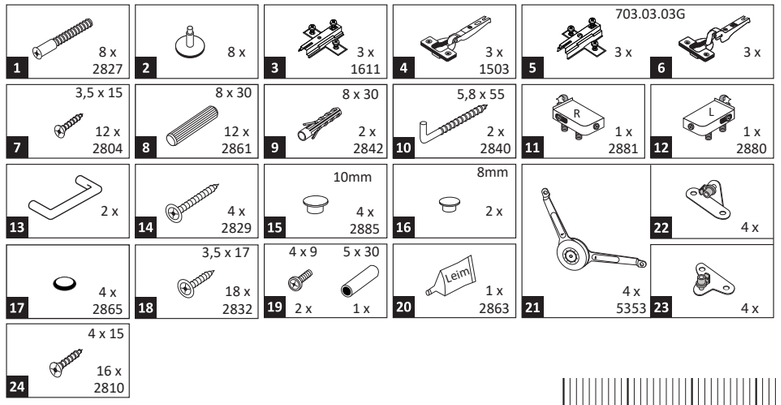

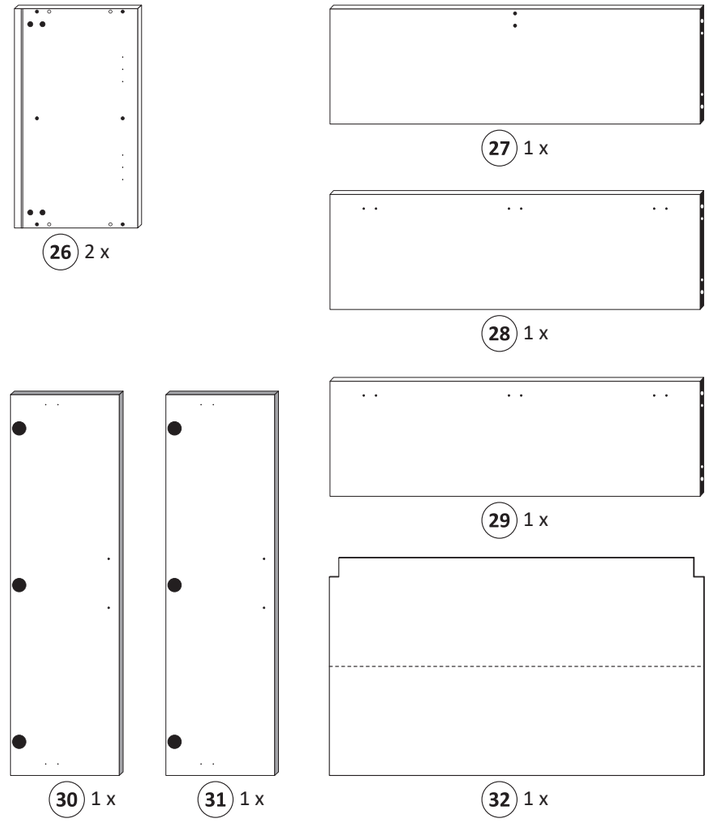

1

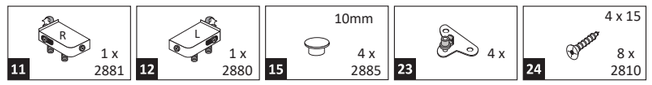

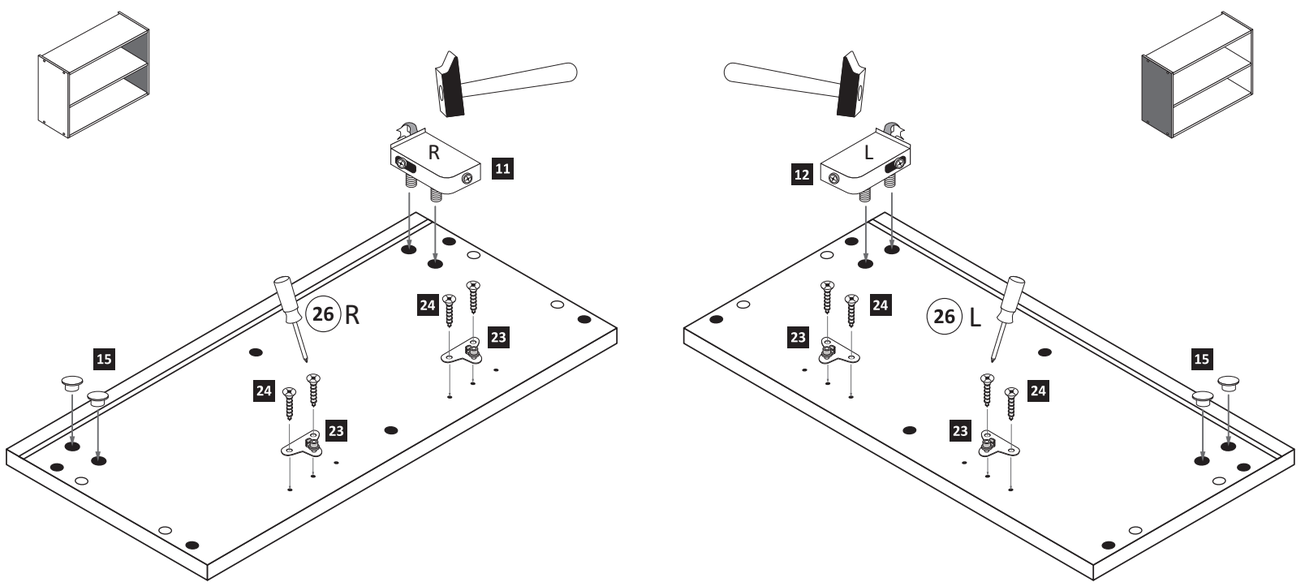

2

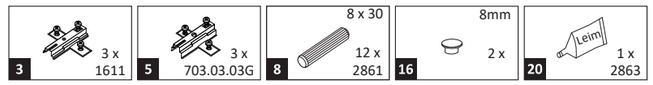

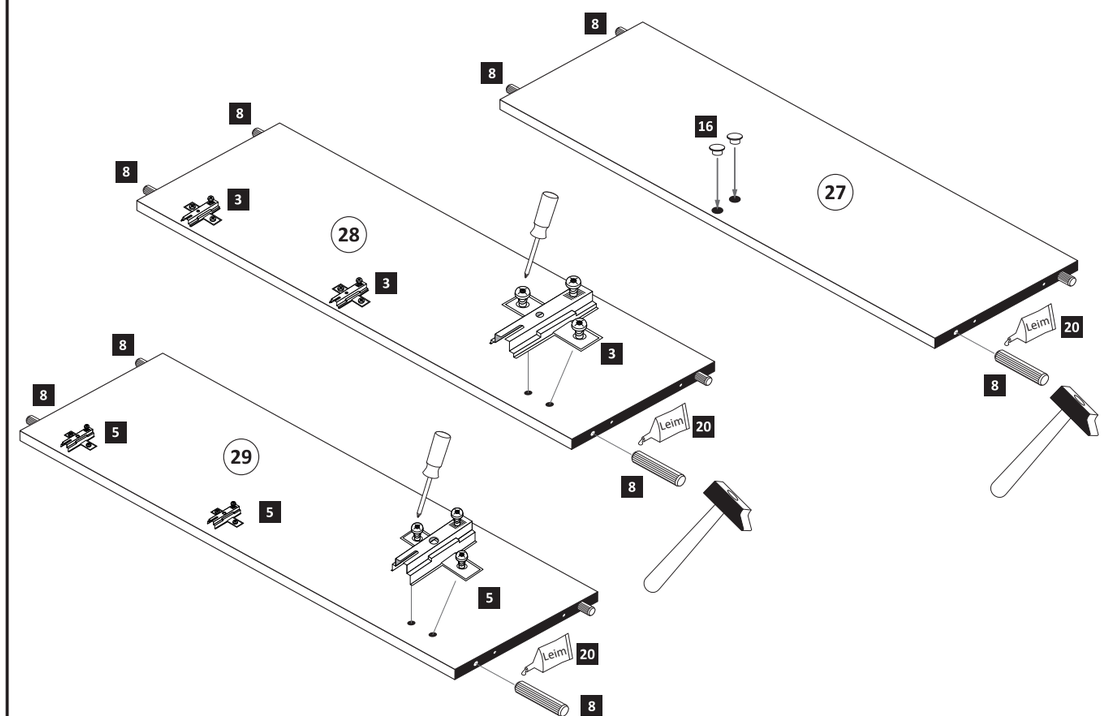

3

1 — 8 x 2827

2 — 8 x

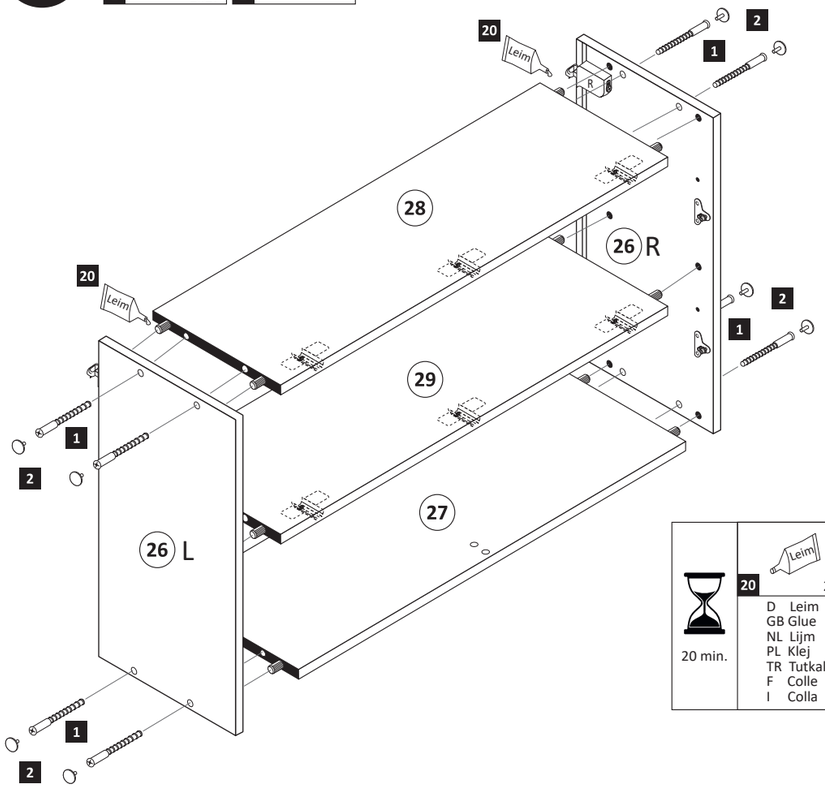

20 min.

20 — Leim — 1 x 2863

D Leim
GB Glue
NL Lijm
PL Klej
TR Tutkal
F Colle
I Colla

4

18 — 3,5 x 17 — 20 x 2832

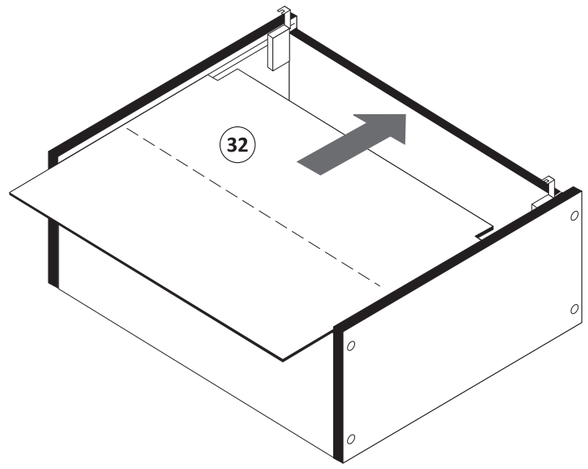

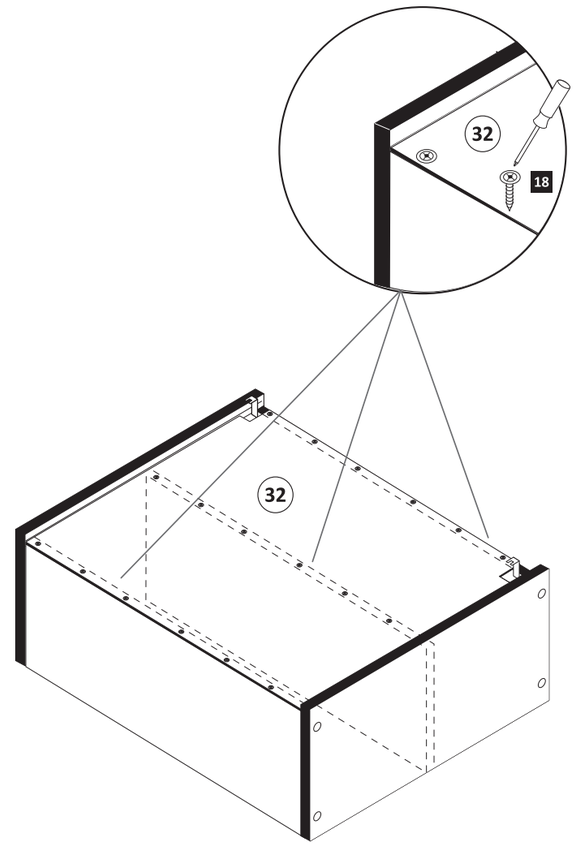

5

17 — 4 x 2865

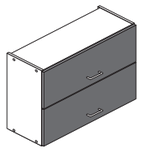

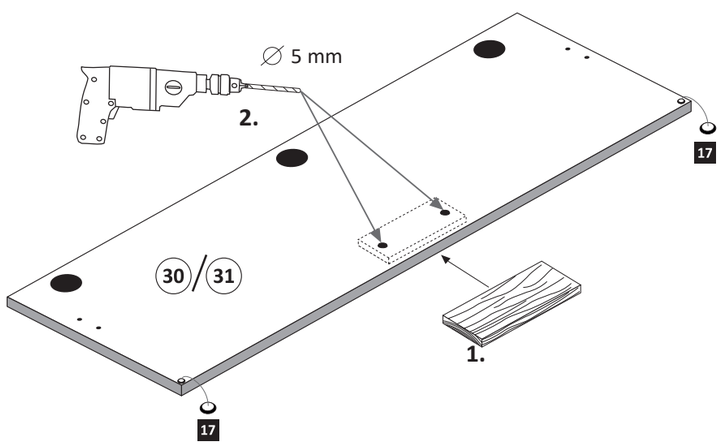

6

6 — 3 x 703.03.03G

7 — 3,5 x 15 — 6 x 2804

13 — 1 x

14 — 2 x 2829

22 — 2 x

24 — 4 x 15 — 4 x 2810

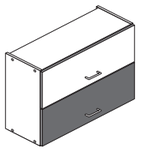

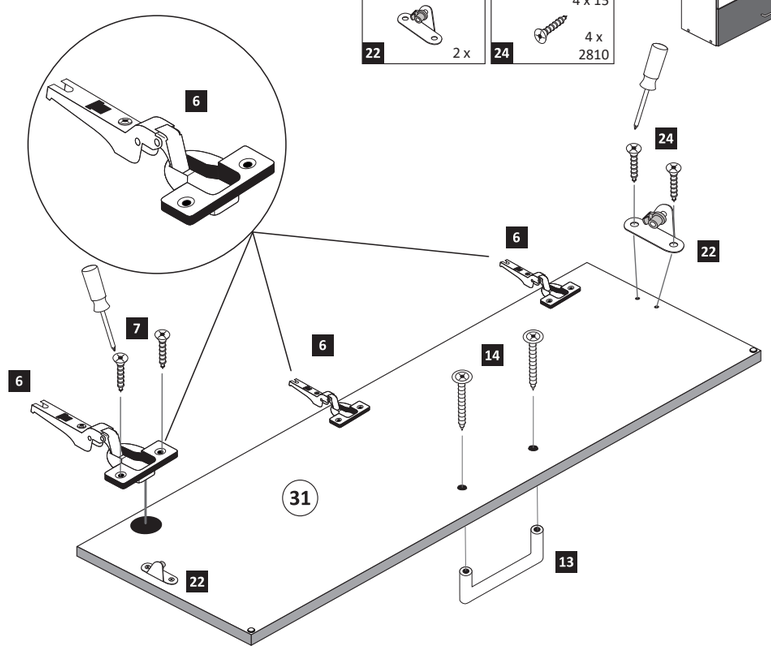

7

4 — 3 x 1503

7 — 3,5 x 15 — 6 x 2804

13 — 1 x

14 — 2 x 2829

22 — 2 x

24 — 4 x 15 — 4 x 2810

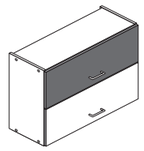

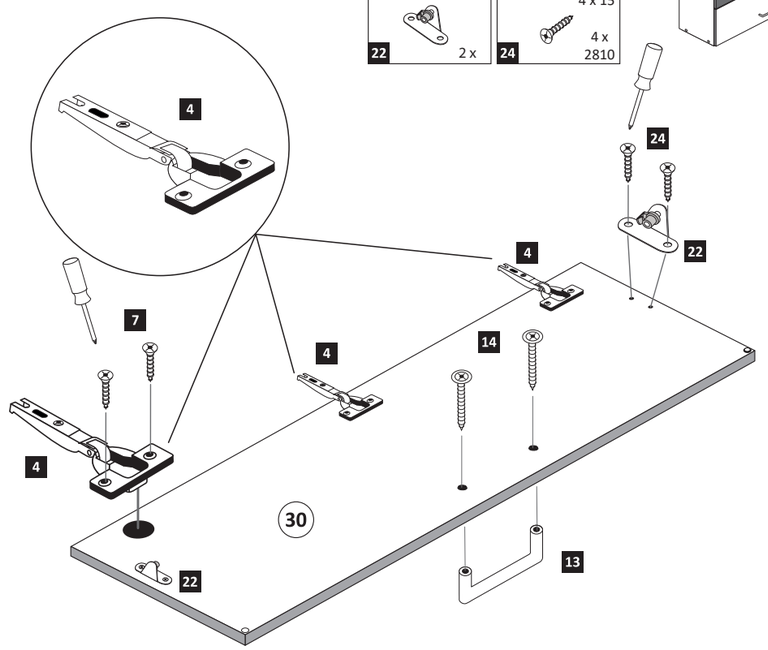

8

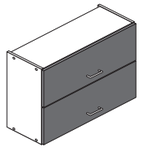

Achtung !
Für die Montageschritte
8 und 9 müssen Sie den
Schrank auf den Kopf stellen.

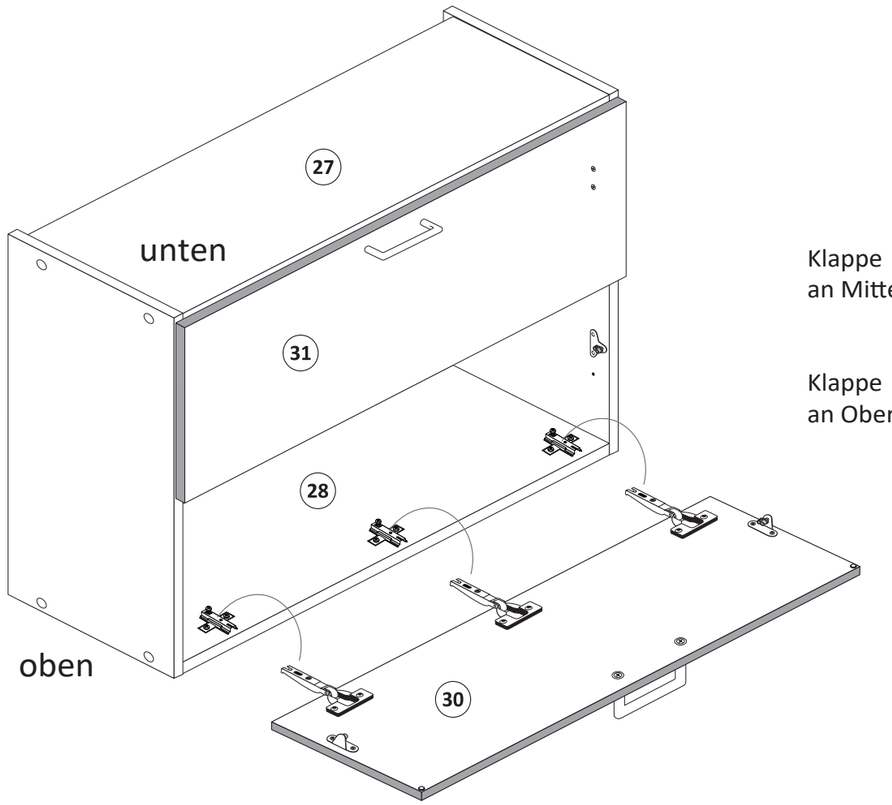

Klappe (31) mit Scharnieren 6
an Mittelboden (29) montieren !

Klappe (30) mit Scharnieren 4
an Oberboden (28) montieren !

10

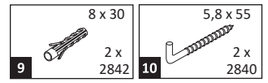

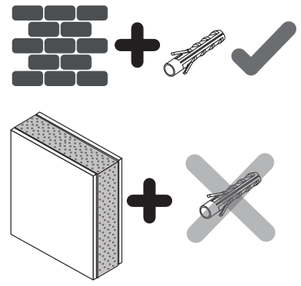

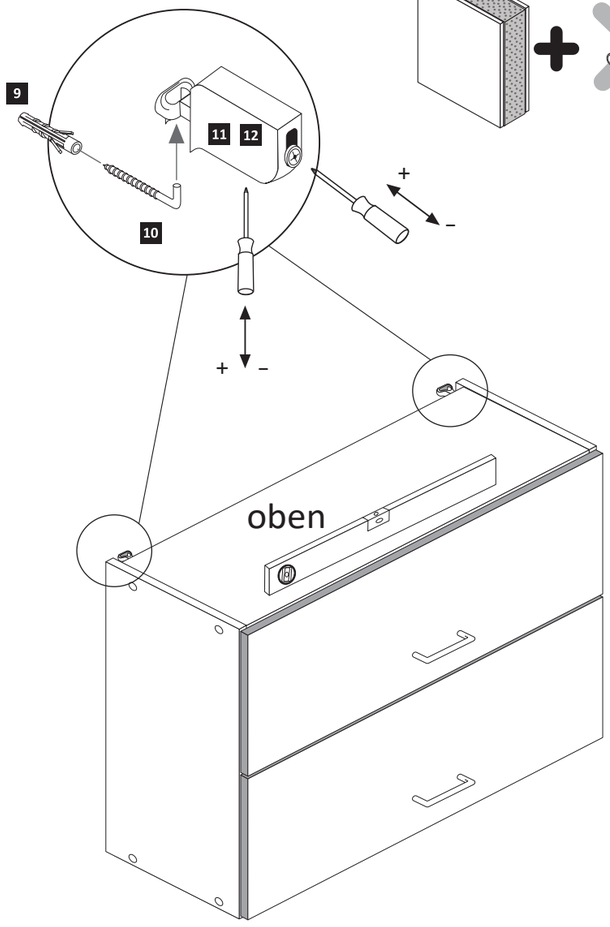

9

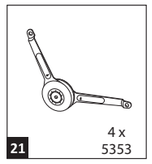

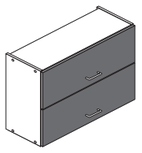

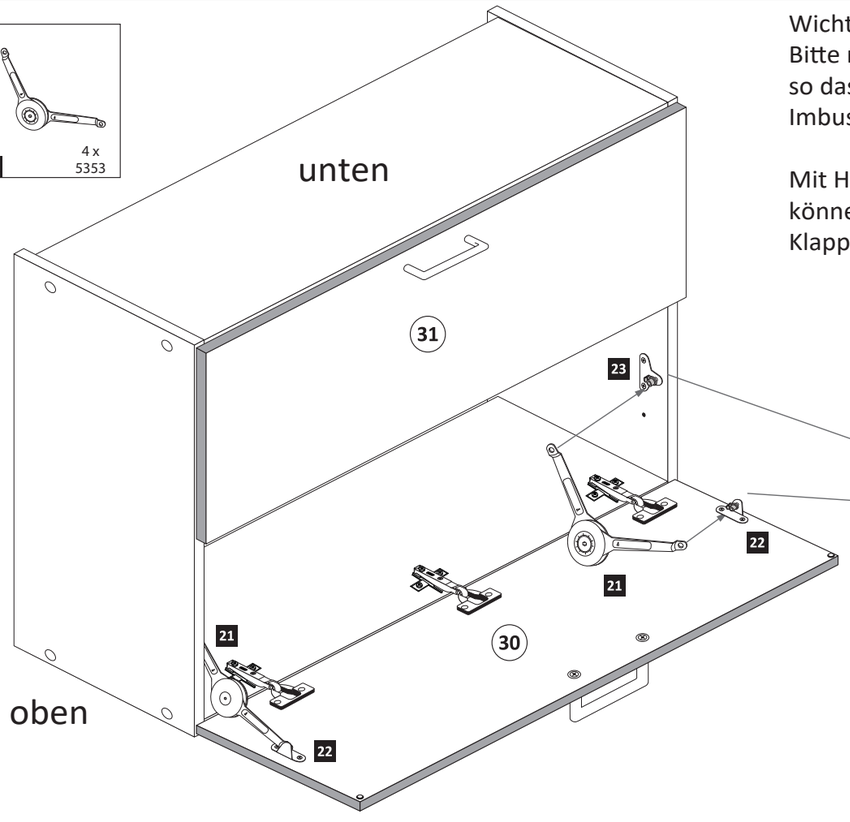

Wichtig!!
Bitte montieren Sie die Klappenhalter so dass die Aufnahme für den Imbussschlüssel zur Innenseite zeigt.

Mit Hilfe eines Imbussschlüssel können Sie den Wiederstand der Klappenhalter regulieren.

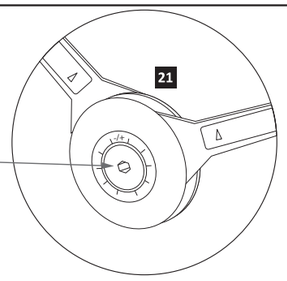

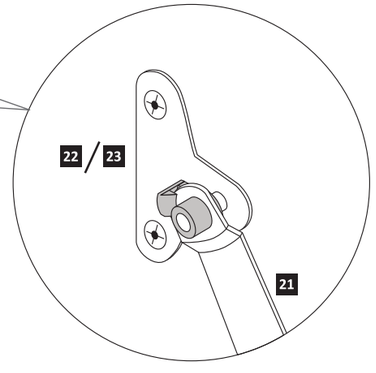
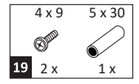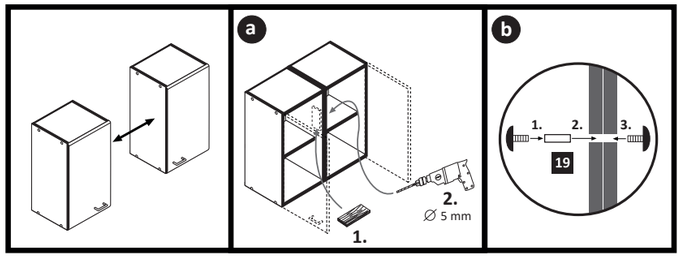
11