Casano

D Montageanleitung

GB Assembly instructions

FR Notice de montage

NL Handleiding voor de montage

CZ Montázni návod

IT Istruzioni di montaggio

RO Instructiuni de montaj

RU инструкция по сборке

PL Intrukcja montazu

SK Návod na montáz

HU Szerelési útmutató

TR Montaj talimati

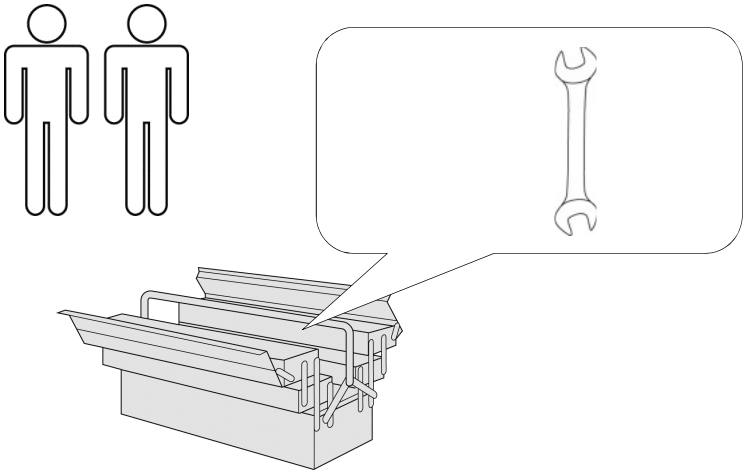

Service • Assistenza • Dienstverlening • Serwis
Servis • Szerviz • Сервисная служба

Name • Nom • Nome • Naam Nazwa • Jméno • Názov • Név Denumire • İsim • Название	**Casano EB**
Nr. • No. • N° • Номер • Č • Sz	**SH54**
Typ • Type • Tip • Típus • Tipo Тип	**BS B**

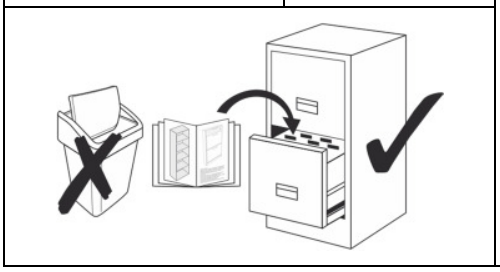

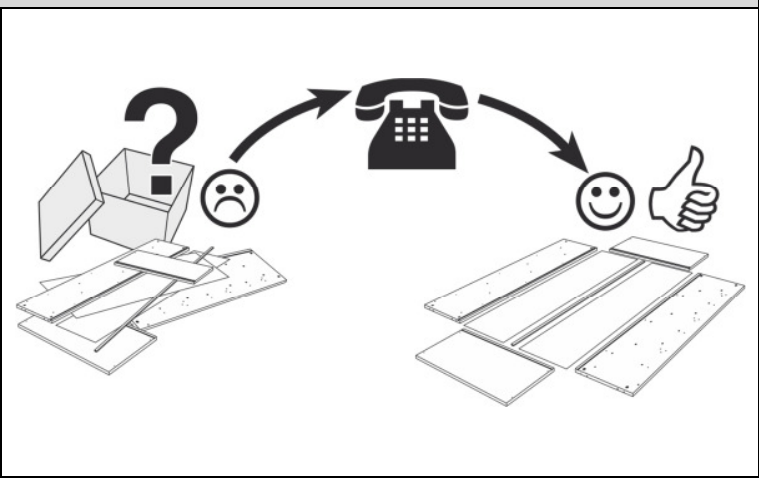

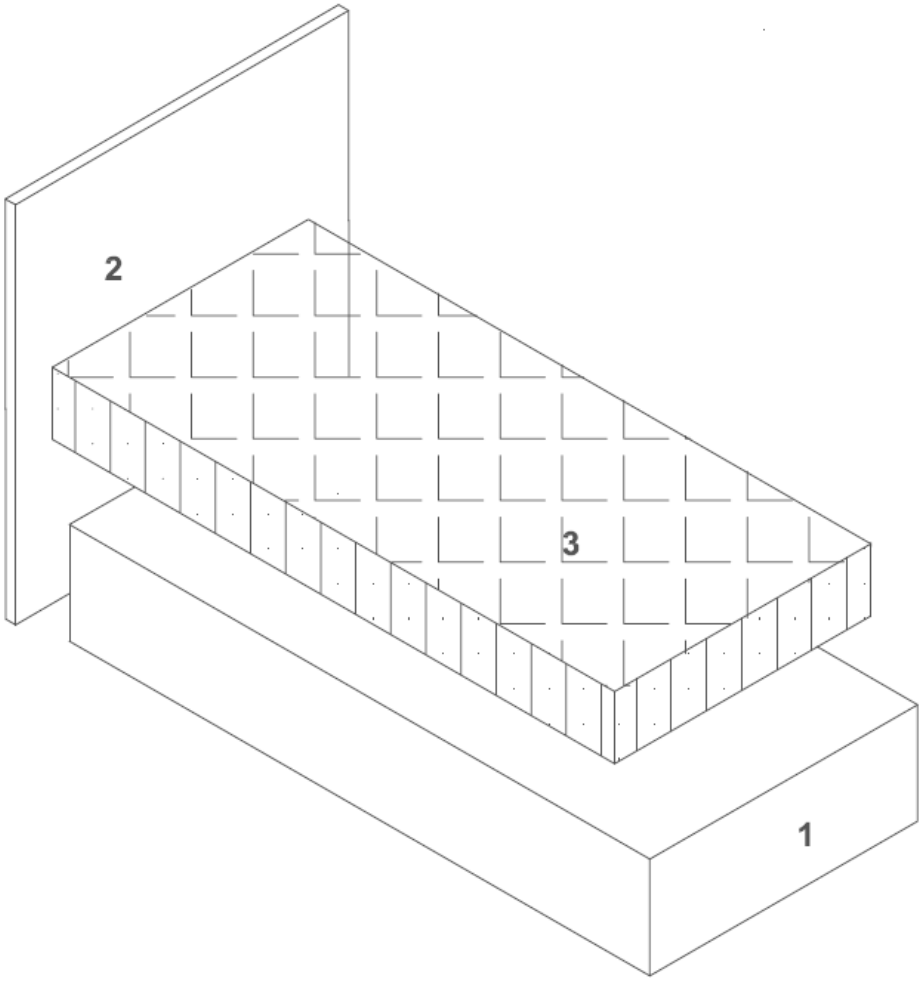

A	B	C
4x 8x60	4x 8x40	4x M8

A	B	C
4x 8x60	4x 8x40	4x M8

Achtung! Schrauben nicht überdrehen

FR Attention! Ne serrez pas trop

CZ Dávej Pozor! Nepřetahujte

RO Ai Grija! Nu strângeți

PL Uważaj! Nie dokręcać zbyt mocno

HU Vigyázz! Ne húzza túl

GB Watch Out! Do not over tighten

NL Let Op! Niet te vast

IT Attento! Non stringere

RU Осторожно! Не затягивайте

SK Dávaj Pozor! Nepreťahujte

TR Dikkat! Üzerinde sıkmayın

1.

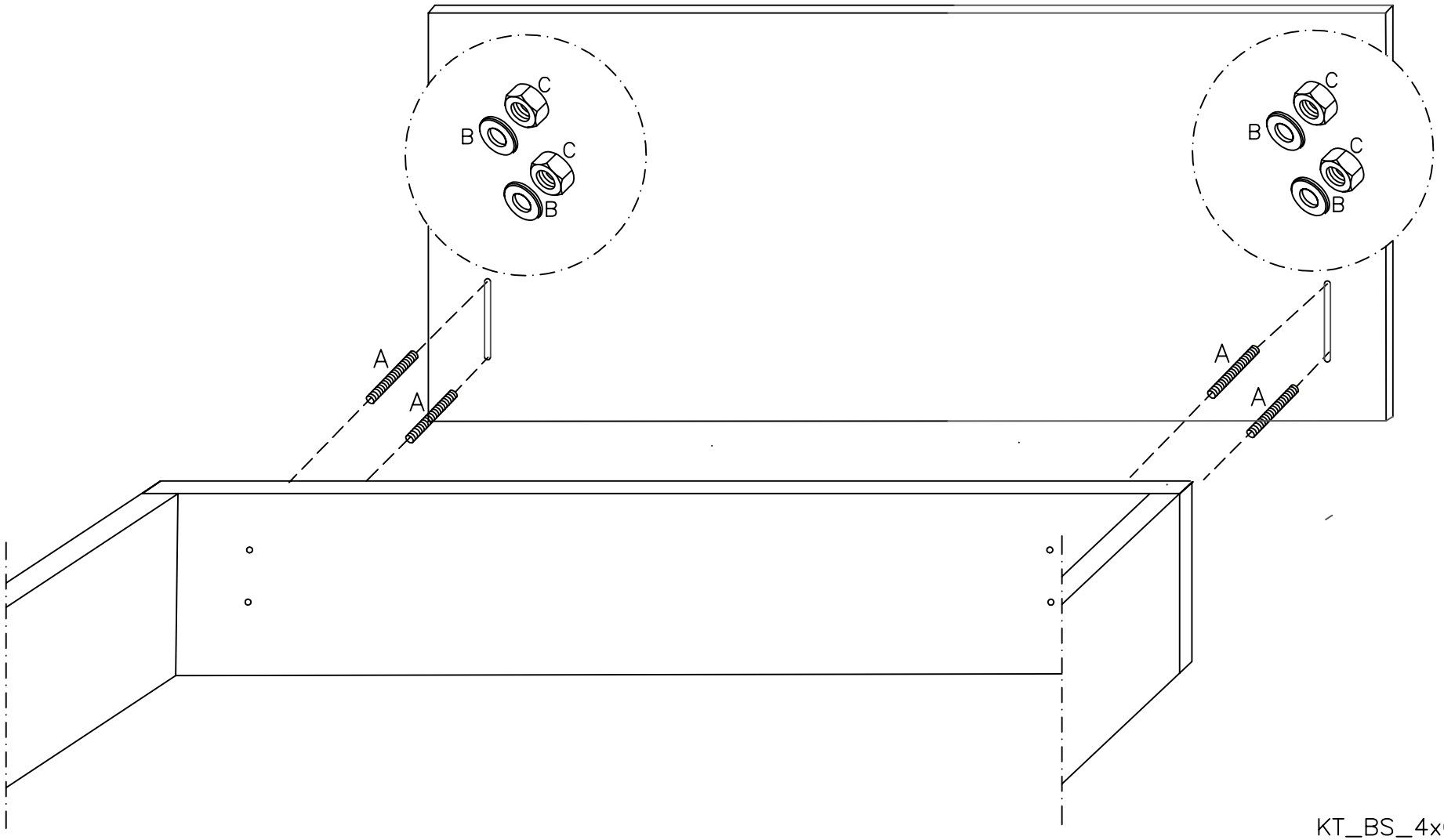

KT_BS_4xGEW_8x60