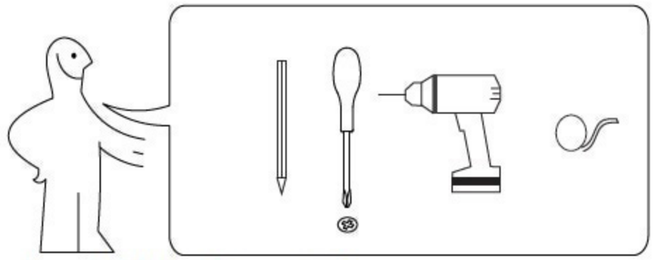

Wand & Decke
Installation
WAND und DECKENMONTAGE

AUFHÄNGEN + STECKER EINSTECKEN + HEIZER HEIZT + fertig...

WARNING

ELECTRIC SHOCK
Keep ground wire connected

1. mit Bleistift anzeichnen
2. Dübellöcher bohren
3. mitgelieferten Dübel setzen
4. mitgelieferten Schrauben eindregen
5. Heizung anhängen und in Langlöcher einrasten

1

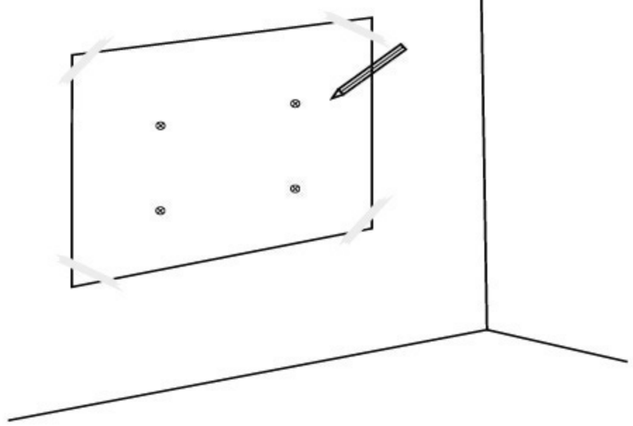

2

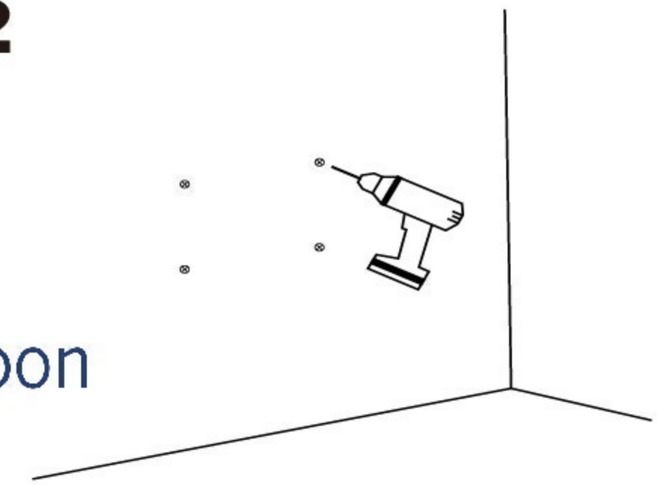

papermoon

3

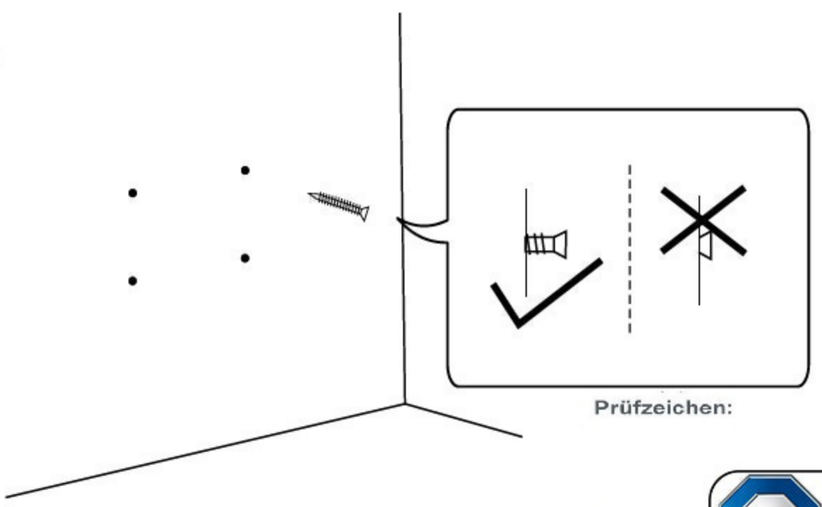

Prüfzeichen:

4

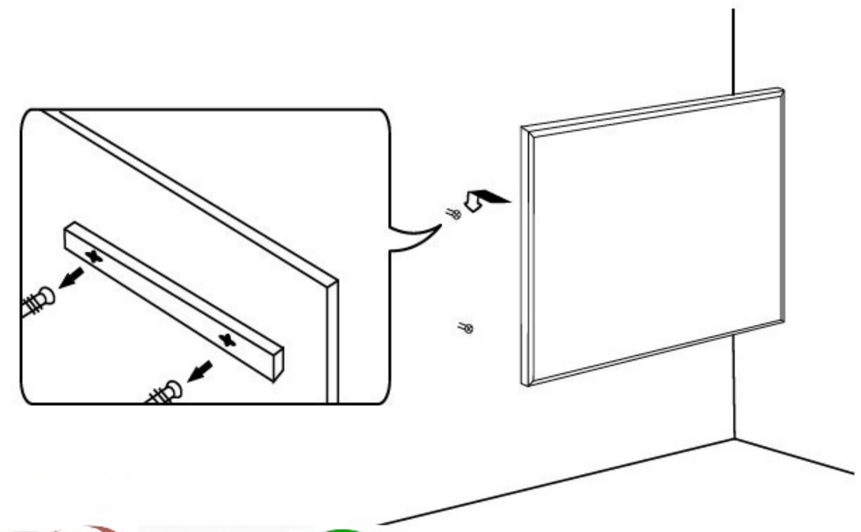

Produkt: