Metallschuppen
BENUTZERHANDBUCH
Montageanleitung

KONIFERA

ARCHER F

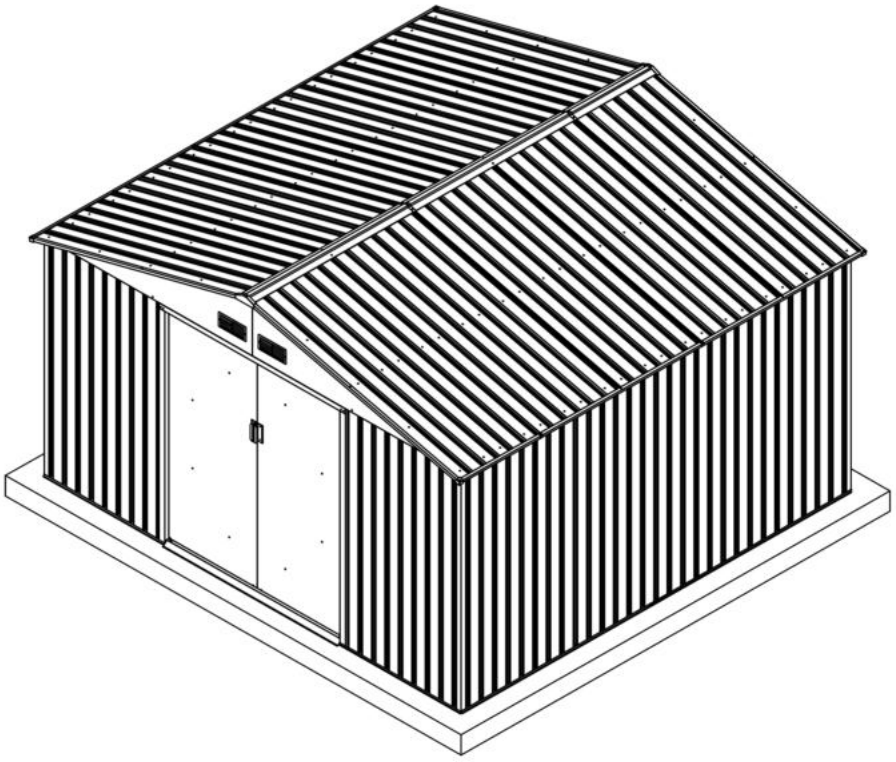

D Montageanleitung

IT Istruzioni di montaggio

NL Montagehandleiding

GB Assembly instructions

F Notice de montage

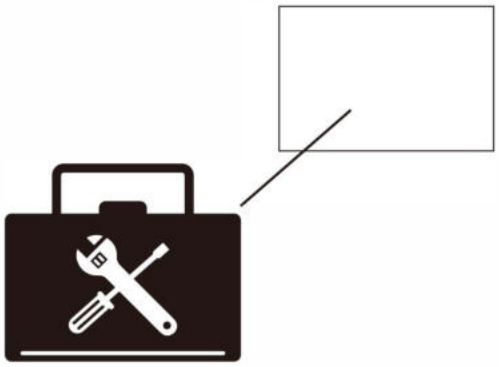

Dokument Nr.: Archer F

VORBEREITUNG DER MONTAGE

Benutzerhandbuch

Bitte prüfen Sie sämtliche lokale Baunormen betreffend Fundamente, Standort und andere Anforderungen, bevor Sie mit der Montage beginnen.

Montageanweisungen:

Lesen Sie sämtliche Anweisungen und die entsprechenden Informationen, bevor Sie beginnen, und führen Sie die Schritte sorgfältig in ihrer jeweiligen Reihenfolge aus, damit die Montage ein Erfolg wird.

Bodengrundlage:

Ein guter Standort für den Stahlgerätebox ist eine rechteckige und ebene Fläche, an der das Wasser gut ablaufen kann. Die Grundplatte ist nicht enthalten und muss gegebenenfalls separat gekauft werden oder Sie müssen ein eigenes Fundament oder ein Verankerungssystem errichten. Ihre Stahlgerätebox muss verankert sein, um eine Beschädigung durch Wind zu vermeiden. Nach der Befestigung wird dringend empfohlen, Silikon auf der Innenseite der Fundamentschiene aufzutragen, um Kondensation zu reduzieren.

Teile und Teileliste:

Trennen und identifizieren Sie vor dem Beginn sämtliche Teile und Geräte, um sicherzustellen, dass Sie alle notwendigen Teile für Ihre Stahlgerätebox haben (siehe Seite mit der Teileliste). Wenn ein Teil fehlt, benachrichtigen Sie den Verkäufer innerhalb einer Woche nach Erhalt des Produktes. Versuchen Sie nicht die Stahlgerätebox zu errichten, wenn Teile fehlen, da ein nur teilweise zusammengebautes Gebäude schon durch kleine Windstöße schwer beschädigt werden kann.

Benötigtes Werkzeug:

(Bitte lösen Sie die Schutzschicht vor dem Zusammenbau ab, bewahren Sie die Teilenummer aber bei Bedarf auf)

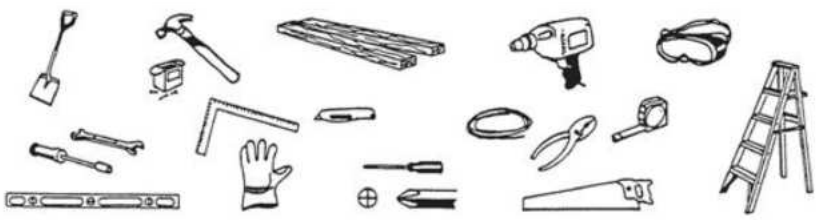

Sicherheit steht an erster Stelle:

1. Wählen Sie einen trockenen und windstillen Tag für die Montage Ihres Produktes aus. Die Montage erfordert Teamarbeit (zwei oder mehr Personen). Es wird auch empfohlen, die Montage innerhalb eines Tages abzuschließen, um eine Beschädigung des Produktes oder den Verlust kleiner Teile zu verhindern.
2. Tragen Sie während der Montage Sicherheitshandschuhe, eine Schutzbrille und ein T-Shirt mit langen Ärmeln, um Verletzungen zu verhindern. Achten Sie auf spitze Kanten einiger Teile.
3. Kinder und Haustüre müssen dem Montageort fernbleiben.
4. Belasten Sie das Dach des Gebäudes nie mit Ihrem gesamten Körpergewicht. Achten Sie bei der Verwendung einer Leiter auf Ihre Sicherheit.

D

Pflege & Instandhaltung:

1. Halten Sie die Stahlgerätebox mit einem weichen Tuch, ggf. unter Verwendung von Wasser, sauber.
2. Halten Sie die Türschienen frei von Schmutz und anderen Materialien, damit die Tür einwandfrei bedient werden kann.
3. Beseitigen Sie Schnee mit entsprechenden Werkzeugen, um ein gefahrenfreies Eintreten zu ermöglichen.
4. Die Stahlgerätebox eignet sich nicht zum Wohnen sondern ist für das Lagern von Materialien gedacht.
5. Geben Sie bitte etwas Öl oben und unten in den Schiebekanal der Tür, damit die Türen reibungslos geöffnet werden können.

GRÖSSE DES Archer F

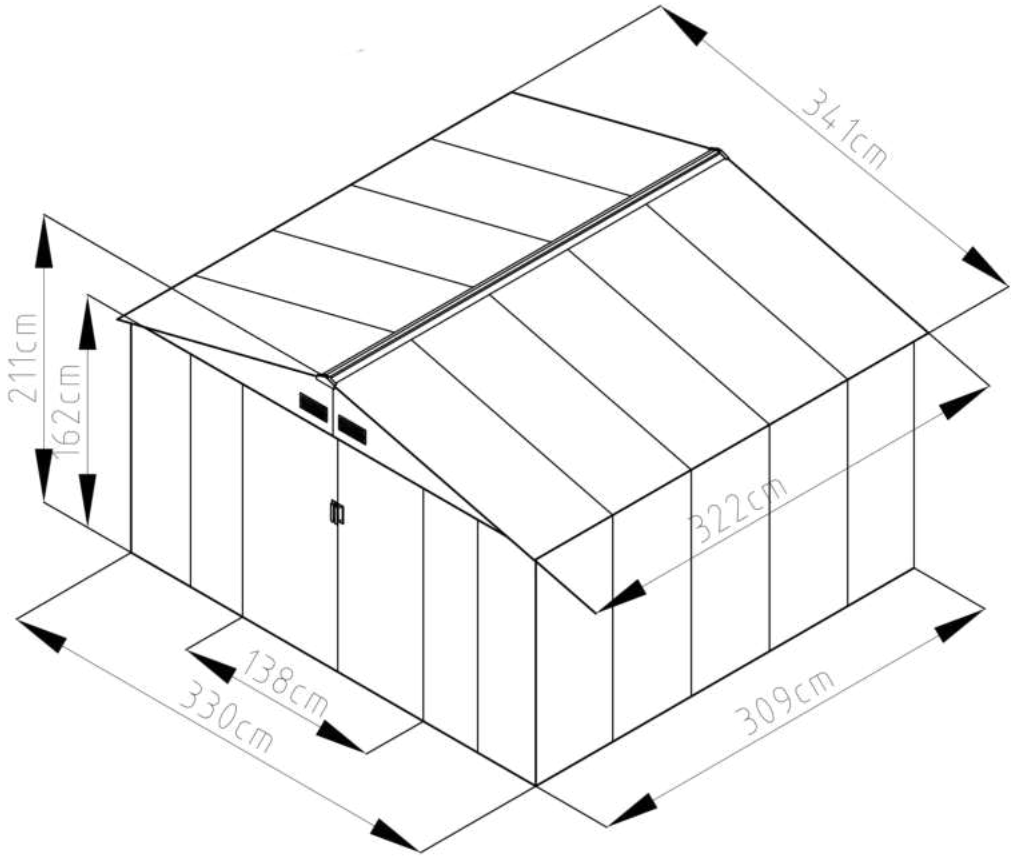

ANFORDERUNGEN AN DEN MONTAGEORT:

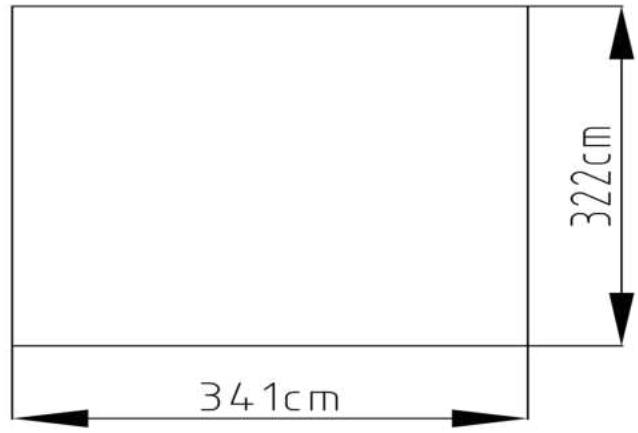

D

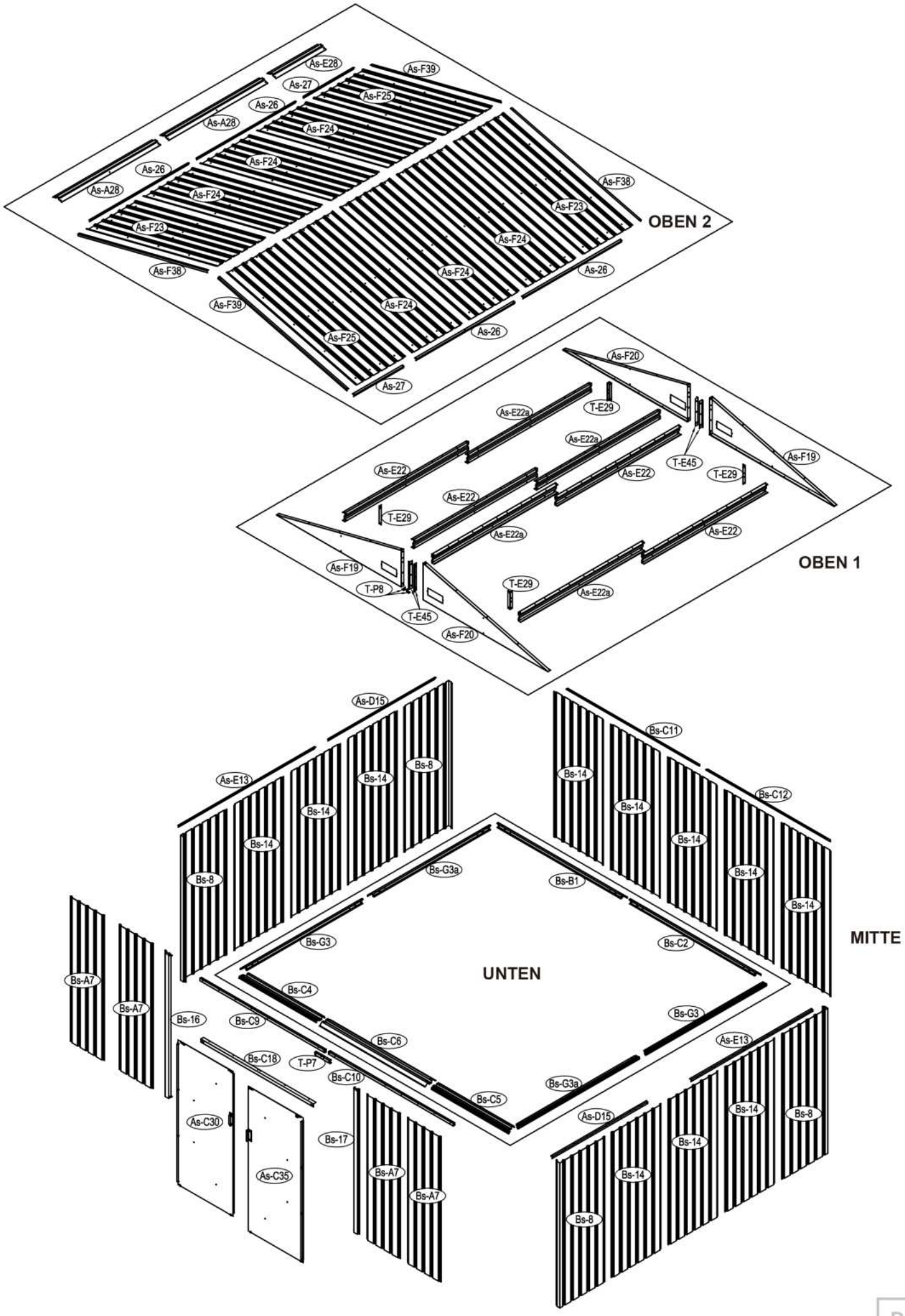
OBEN 2
As-E28
As-F39
As-27
As-F25
As-26
As-A28
As-F24
As-F24
As-26
As-A28
As-F24
As-F23
As-F38
As-F38
As-F23
As-F24
As-F24
As-26
As-F39
As-F24
As-F25
As-26
As-27
OBEN 1
As-F20
As-E22a
T-E29
As-E22a
T-E45
As-F19
As-E22
As-E22
T-E29
As-E22
T-E29
As-E22a
As-E22
As-F19
T-P8
T-E29
As-E22a
T-E45
As-F20
MITTE
As-D15
Bs-C11
As-E13
Bs-8
Bs-14
Bs-14
Bs-14
Bs-C12
Bs-14
Bs-14
Bs-8
Bs-G3a
Bs-B1
Bs-14
Bs-14
Bs-G3
Bs-C2
UNTEN
Bs-A7
Bs-C4
Bs-A7
Bs-16
Bs-C9
Bs-G3
Bs-C6
As-E13
Bs-C18
T-P7
Bs-C10
Bs-G3a
Bs-C5
As-D15
Bs-14
Bs-8
As-C30
Bs-17
Bs-14
As-C35
Bs-A7
Bs-14
Bs-A7
Bs-8

D

NR.	ABBILDUNG	mm	ANZ.
UNTEN			
Bs-B1		1693	x1
Bs-C2		1713	x1
Bs-G3		1593	x2
Bs-G3a		1600	x2
Bs-C4		1016	x1
Bs-C5		1016	x1
Bs-C6		1383	x1
MITTE			
Bs-A7		1648	x4
Bs-8		1648	x4
Bs-14		1648	x11
Bs-C9		1634	x1
Bs-C10		1634	x1
Bs-C11		1729	x1
Bs-C12		1610	x1
As-E13		1784	x2
As-D15		1401	x2
Bs-16		1648	x1
Bs-17		1648	x1
Bs-C18		1470	x1
OBEN 1			
As-F19		1627.9	x2
As-F20		1627.9	x2
As-E22		1625.5	x4
As-E22a		1625.5	x4
T-E29		200	x4
T-E45		310	x4
OBEN 2			
As-F23		1748	x2
As-F24		1748	x6
As-F25		1748	x2
As-26		1294	x4
As-27		655	x2
As-F38		1745	x2

NR.	ABBILDUNG	mm	ANZ.
As-F39		1745	x2
As-A28		1298	x2
As-E28		659	x1
TÜR			
As-C30		1643	x1
As-C35		1643	x1
Ts-31		1583	x2
Bs-C32		1043	x4
Bs-C33		696	x1
Bs-C34		696	x1
Bs-C36		696	x1
Bs-C37		696	x1
ANHANG			
T-P1			x4
T-P2			x4
T-P3			x4
T-P4			x2
TP5A			x4
T-P6			x2
T-P7		200	x1
T-P8			x2
As-F40			x302
As-F41		ST4X10	x362
As-F42		ST4X16	x26
As-F43		M4X10	x114
As-F44			x114
V-A1		1024	x8
V-A4		1663	x6
V-A5		969	x4

D

Service • Servizio

Name • Nome • Nom • Naam	Metallschuppen
Nr. • No. • n°	82185410
Typ • Type • Tipo	Archer F

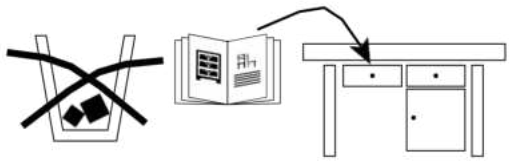

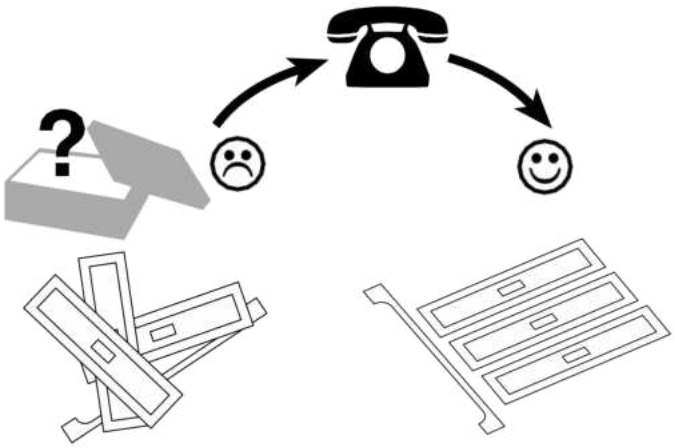

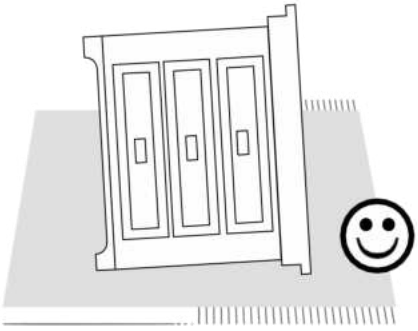

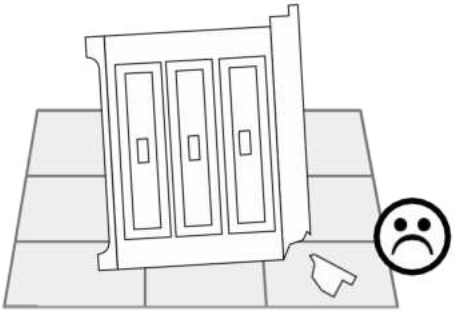

D

Bitte beachten!
Zuerst alle Schrauben von Hand montieren, erst danach alle Verbindungen festziehen!

NL

Let op!
Monteer eerst alle schroeven handmatig en trek daarna pas alle verbindingen stevig aan!

FR

Veuillez noter !
Insérer d'abord toutes les vis à la main, puis ensuite bien serrer tous les raccords!

IT

Nota bene!
Montare tutte le viti prima a mano e stringere i collegamenti successivamente!

GB

Please note!
First, install all screws by hand, then tighten all connections!

PREPARAZIONE DEL MONTAGGIO

Manuale utente

Si prega i verificare tutte le norme edilizie locali concernenti le fondamenta, la sede ed altri requisiti prima di cominciare con il montaggio.

Avvertenze per il montaggio:

Prima di cominciare, leggere tutte le avvertenze e le relative informazioni ed eseguire i passaggi accuratamente nella loro rispettiva sequenza, affinché il montaggio vada a buon fine.

Suolo di appoggio:

Un buon posto per il box attrezzi in acciaio è una superficie rettangolare e piana, sulla quale ci sia un buon scolo per l'acqua. La piastra di fondazione non è inclusa e deve eventualmente essere acquistata a parte oppure occorre predisporre una fondazione o un sistema di ancoraggi.
Il vostro box attrezzi in acciaio dovrà essere ancorato al fine di evitare danni provocati dal vento.
Dopo il fissaggio è vivamente consigliata l'applicazione di silicone sulla parte interna della rotaia di fondazione per ridurre la condensa.

Pezzi e elenco dei pezzi:

Prima di cominciare, separare e identificare tutti i pezzi e tutti gli attrezzi per assicurarsi di avere tutte le parti necessarie per il vostro box attrezzi in acciaio (vedere la pagina con l'elenco dei pezzi).
Se manca una parte, comunicarlo al venditore entro una settimana dal ricevimento del prodotto.
Non si deve cercare di montare il capanno se manca un pezzo, perché un capanno assemblato in maniera soltanto parziale può subire gravi danni anche solo a causa di piccoli colpi di vento.

Attrezzi occorrenti:

(Si prega di staccare la pellicola protettiva prima del montaggio, conservando però il numero delle parti da consultare in caso di necessità)

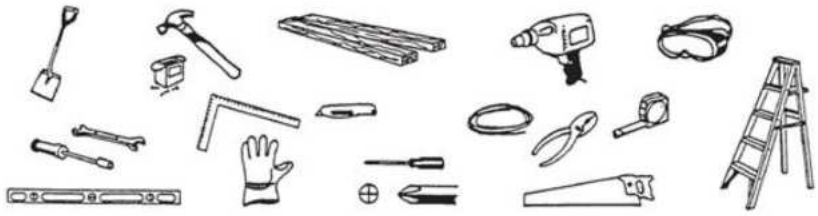

La sicurezza è al primo posto:

1. Scegliere una giornata asciutta e senza vento per il montaggio del prodotto. Il montaggio richiede lavoro di squadra (due o più persone). Si consiglia anche di portare a termine il montaggio nell'arco di una giornata al fine di evitare di arrecare danni al prodotto o di perdere piccoli pezzi.
2. Durante il montaggio, indossare guanti di sicurezza, occhiali protettivi e una T-shirt a maniche lunghe per evitare di ferirsi.
   Fare attenzione agli spigoli vivi di alcune parti.
3. Bambini e animali domestici devono tenersi lontani dal luogo del montaggio.
4. Non caricate mai il tetto della costruzione con il peso del vostro corpo.
   Prestare attenzione alla sicurezza quando si utilizza una scala a pioli.

IT

Cura e manutenzione:

1. Tenere pulito il box attrezzi in acciaio con un panno morbido, utilizzando all'occorrenza acqua.
2. Tenete le vi di scorrimento della porta libere da sporcizia e altri materiali affinché la porta possa scorrere senza ostacoli.
3. Rimuovere la neve con attrezzi idonei al fine di consentire un ingresso senza pericoli nel box degli attrezzi.
4. Il box attrezzi in acciaio non è adatto come abitazione ma è pensato per lo stoccaggio di materiali.
5. Mettete un po' di olio lubrificante, sopra e sotto, nel canale di scorrimento delle porte, affinché le porte si aprano senza problemi.

DIMENSIONI DEL Archer F

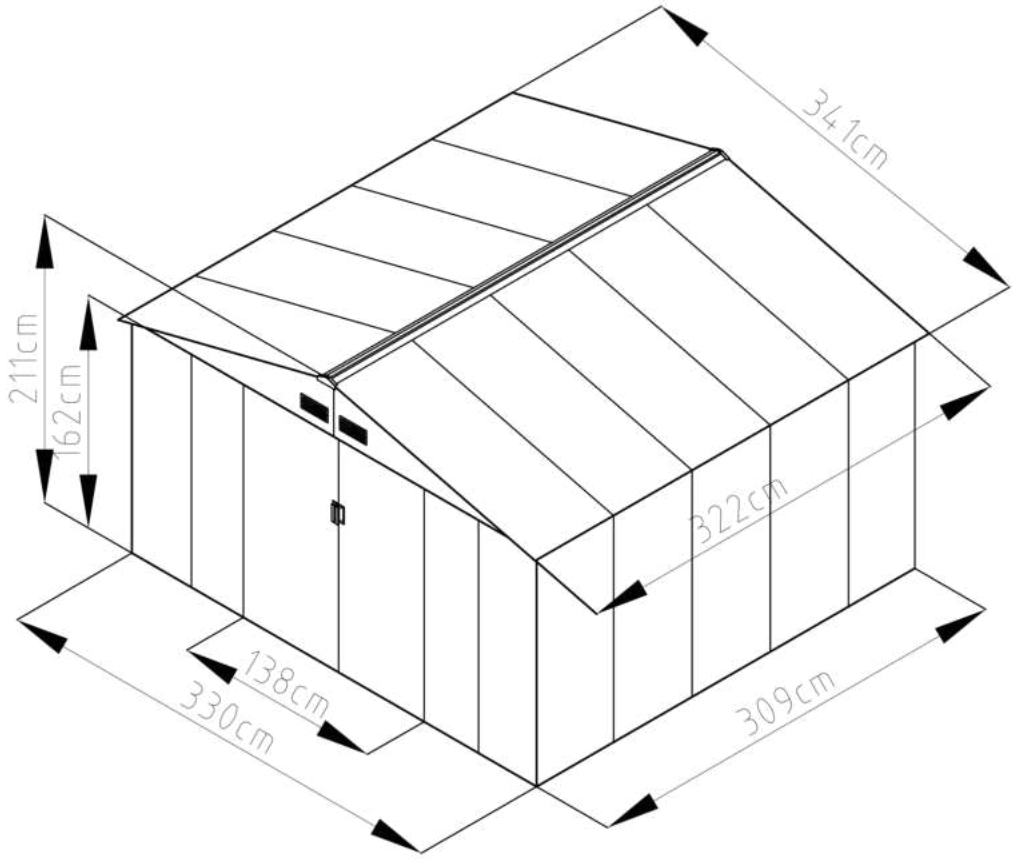

REQUISITI DEL LUOGO DI MONTAGGIO:

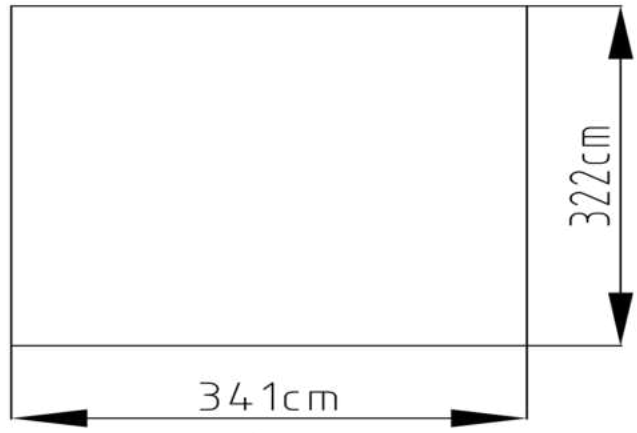

IT

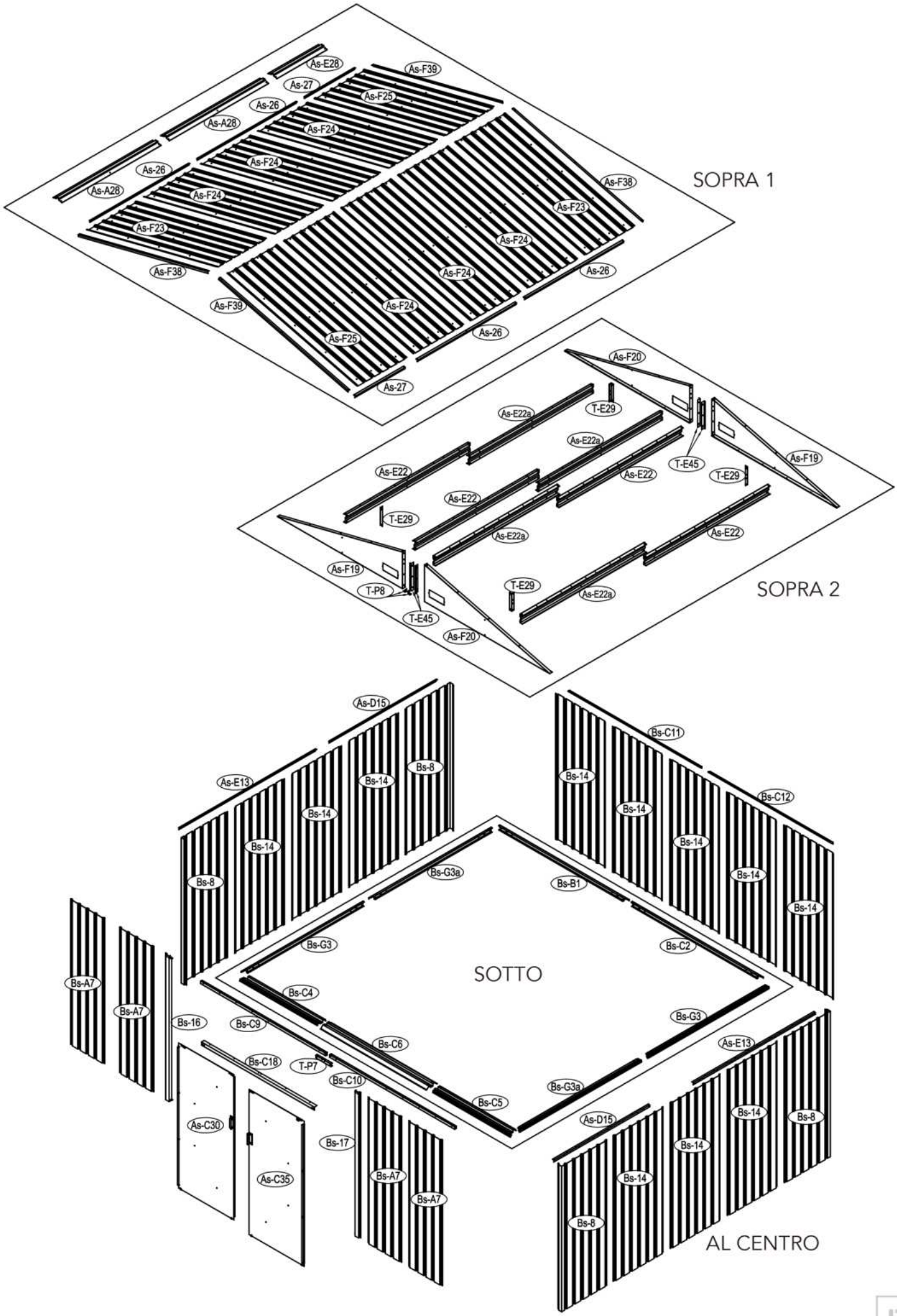
SOPRA 1
As-E28
As-F39
As-27
As-F25
As-26
As-A28
As-F24
As-F24
As-26
As-A28
As-F24
As-F23
As-F38
As-F23
As-F24
As-F38
As-26
As-F39
As-F24
As-F25
As-26
As-27
SOPRA 2
As-F20
As-E22a
T-E29
As-E22a
T-E45
As-F19
As-E22
As-E22
T-E29
As-E22
T-E29
As-E22a
As-E22
As-F19
T-P8
T-E29
As-E22a
T-E45
As-F20
SOTTO
As-D15
Bs-C11
As-E13
Bs-8
Bs-14
Bs-14
Bs-14
Bs-C12
Bs-14
Bs-14
Bs-8
Bs-G3a
Bs-B1
Bs-14
Bs-14
Bs-G3
Bs-C2
Bs-A7
Bs-C4
Bs-A7
Bs-16
Bs-C9
Bs-G3
Bs-C6
As-E13
Bs-C18
T-P7
Bs-C10
Bs-G3a
Bs-C5
As-D15
Bs-14
Bs-8
As-C30
Bs-17
Bs-14
As-C35
Bs-A7
Bs-14
Bs-A7
Bs-8
AL CENTRO

IT

N°	FIGURA	mm	Q.TÀ
SOTTO			
Bs-B1		1693	x1
Bs-C2		1713	x1
Bs-G3		1593	x2
Bs-G3a		1600	x2
Bs-C4		1016	x1
Bs-C5		1016	x1
Bs-C6		1383	x1
AL CENTRO			
Bs-A7		1648	x4
Bs-8		1648	x4
Bs-14		1648	x11
Bs-C9		1634	x1
Bs-C10		1634	x1
Bs-C11		1729	x1
Bs-C12		1610	x1
As-E13		1784	x2
As-D15		1401	x2
Bs-16		1648	x1
Bs-17		1648	x1
Bs-C18		1470	x1
SOPRA 1			
As-F19		1627.9	x2
As-F20		1627.9	x2
As-E22		1625.5	x4
As-E22a		1625.5	x4
T-E29		200	x4
T-E45		310	x4
SOPRA 2			
As-F23		1748	x2
As-F24		1748	x6
As-F25		1748	x2
As-26		1294	x4
As-27		655	x2
As-F38		1745	x2

N°	FIGURA	mm	Q.TÀ
As-F39		1745	x2
As-A28		1298	x2
As-E28		659	x1
PORTA			
As-C30		1643	x1
As-C35		1643	x1
Ts-31		1583	x2
Bs-C32		1043	x4
Bs-C33		696	x1
Bs-C34		696	x1
Bs-C36		696	x1
Bs-C37		696	x1
FISSAGGIO			
T-P1			x4
T-P2			x4
T-P3			x4
T-P4			x2
TP5A			x4
T-P6			x2
T-P7		200	x1
T-P8			x2
As-F40			x302
As-F41		ST4X10	x362
As-F42		ST4X16	x26
As-F43		M4X10	x114
As-F44			x114
V-A1		1024	x8
V-A4		1663	x6
V-A5		969	x4

IT

Service • Servizio

Name • Nome • Nom • Naam	Serra ripostiglio in metallo
Nr. • No. • n°	82185410
Typ • Type • Tipo	Archer F

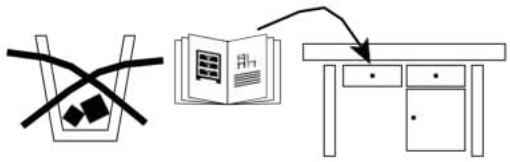

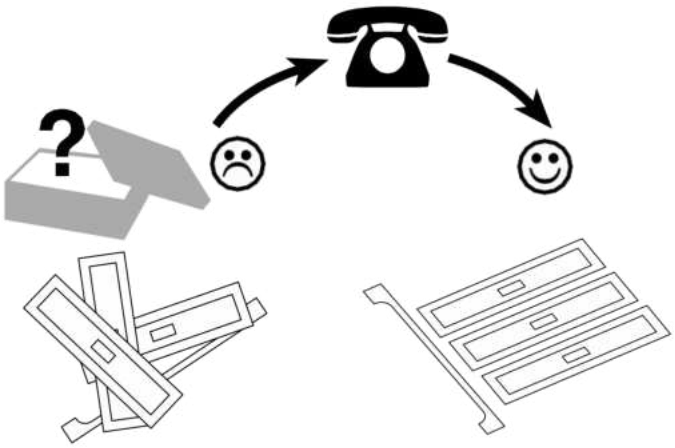

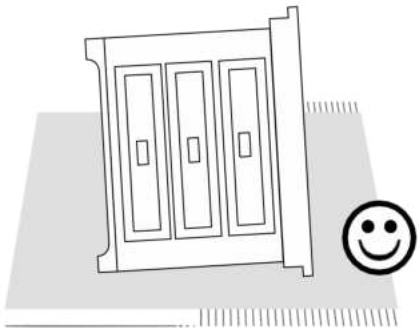

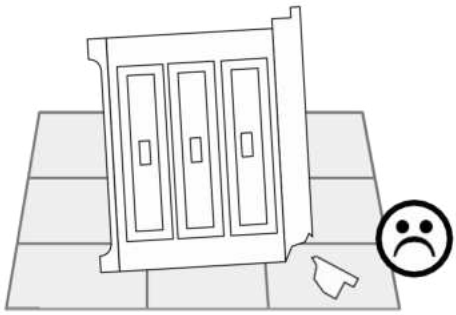

D

Bitte beachten!
Zuerst alle Schrauben von Hand montieren, erst danach alle Verbindungen festziehen!

NL

Let op!
Monteer eerst alle schroeven handmatig en trek daarna pas alle verbindingen stevig aan!

FR

Veuillez noter !
Insérer d'abord toutes les vis à la main, puis ensuite bien serrer tous les raccords!

IT

Nota bene!
Montare tutte le viti prima a mano e stringere i collegamenti successivamente!

GB

Please note!
First, install all screws by hand, then tighten all connections!

VOORBEREIDING MONTAGE

Gebruikershandleiding

Ga voordat u begint met de montage na wat de lokale bouwnormen zijn voor fundamenten en ligging en of er andere vereisten zijn.

Montage-instructies:

Lees de instructies en informatie door voordat u begint, en voer de stappen zorgvuldig en in de juiste volgorde uit, zodat de montage succesvol is.

Ondergrond:

Een goede locatie voor de stalen berging is een rechthoekig en effen oppervlak, vanwaar het water goed kan aflopen. De bodemplaat is niet inbegrepen en moet eventueel apart worden gekocht, of u moet zelf voor een fundament of verankeringssysteem zorgen.
De stalen berging moet verankerd zijn, zodat deze niet door wind wordt beschadigd. Het is dringend aan te raden om na het bevestigen siliconenkit aan te brengen aan de binnenkant van de fundamentrails, om condensatie te reduceren.

Onderdelen en onderdelenlijst:

Haal, voordat u begint, de verschillende onderdelen en apparaten uit elkaar en breng deze in kaart, zodat zeker is dat u over alle noodzakelijke onderdelen beschikt (zie pagina met onderdelenlijst).
Als er een onderdeel ontbreekt, dient u dit binnen een week na ontvangst van het product aan de verkoper mee te delen. Probeer het gebouw niet op te zetten als er onderdelen ontbreken, aangezien een slechts gedeeltelijk opgebouwd gebouw al door kleine windstoten zwaar kan worden beschadigd.

Benodigd gereedschap:

(Haal de beschermlaag er voor het opbouwen af, maar bewaar indien nodig de onderdelennummers)

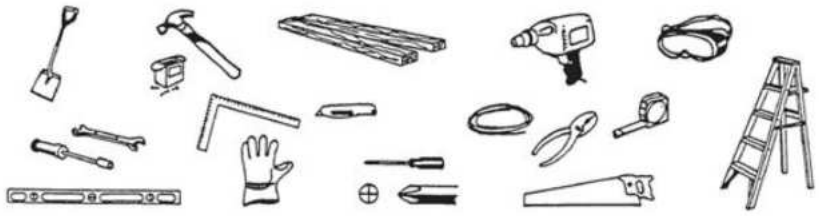

Veiligheid staat op nummer één:

1. Kies een droge en windstille dag uit voor de montage van het product. Voor de montage is teamwerk nodig (twee personen of meer). Het is ook aan te raden om de montage binnen een dag klaar te hebben, om te vermijden dat het product wordt beschadigd of kleine onderdelen kwijtraken.
2. Draag tijdens de montage veiligheidshandschoenen, een veiligheidsbril en een t-shirt met lange mouwen, om verwondingen te vermijden.
   Denk eraan dat sommige onderdelen scherpe randen hebben.
3. Kinderen en huisdieren moeten uit de buurt blijven van de montageplek.
4. Belast het dak van het gebouw nooit met uw volledige lichaamsgewicht.
   Let bij het gebruik van een ladder op uw eigen veiligheid.

NL

Onderhoud:

1. Houd de stalen berging schoon met een zachte doek, gebruik eventueel water.
2. Houd de deurrails schoon, zodat de deur zonder problemen kan functioneren.
3. Verwijder sneeuw met passend gereedschap, zodat er zonder gevaar naar binnen kan worden gegaan.
4. De stalen berging is niet geschikt om in te wonen, maar is gedacht voor het opruimen van materialen.
5. Doe een beetje olie boven- en onderin de glijarm van de deur, zodat de deuren soepel opengaan.

AFMETINGEN VAN DE Archer F

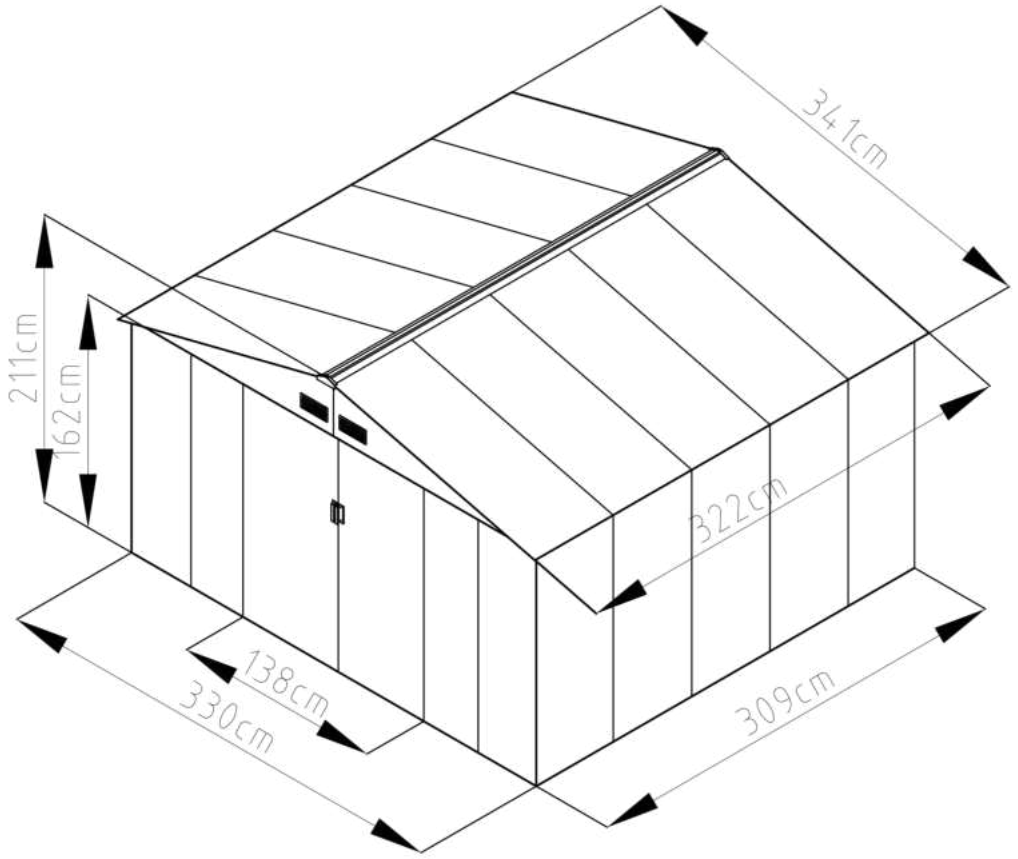

EISEN AAN DE MONTAGEPLEK:

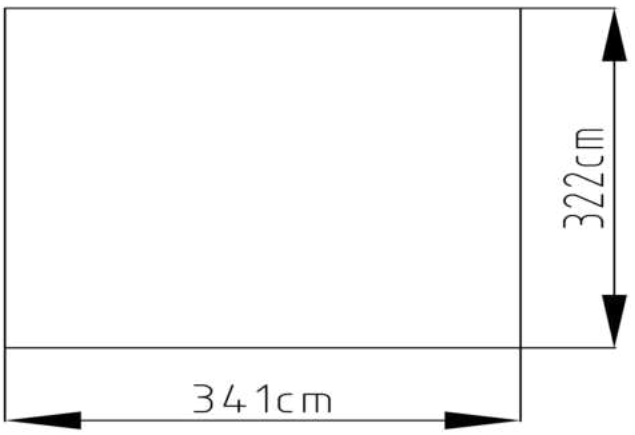

NL

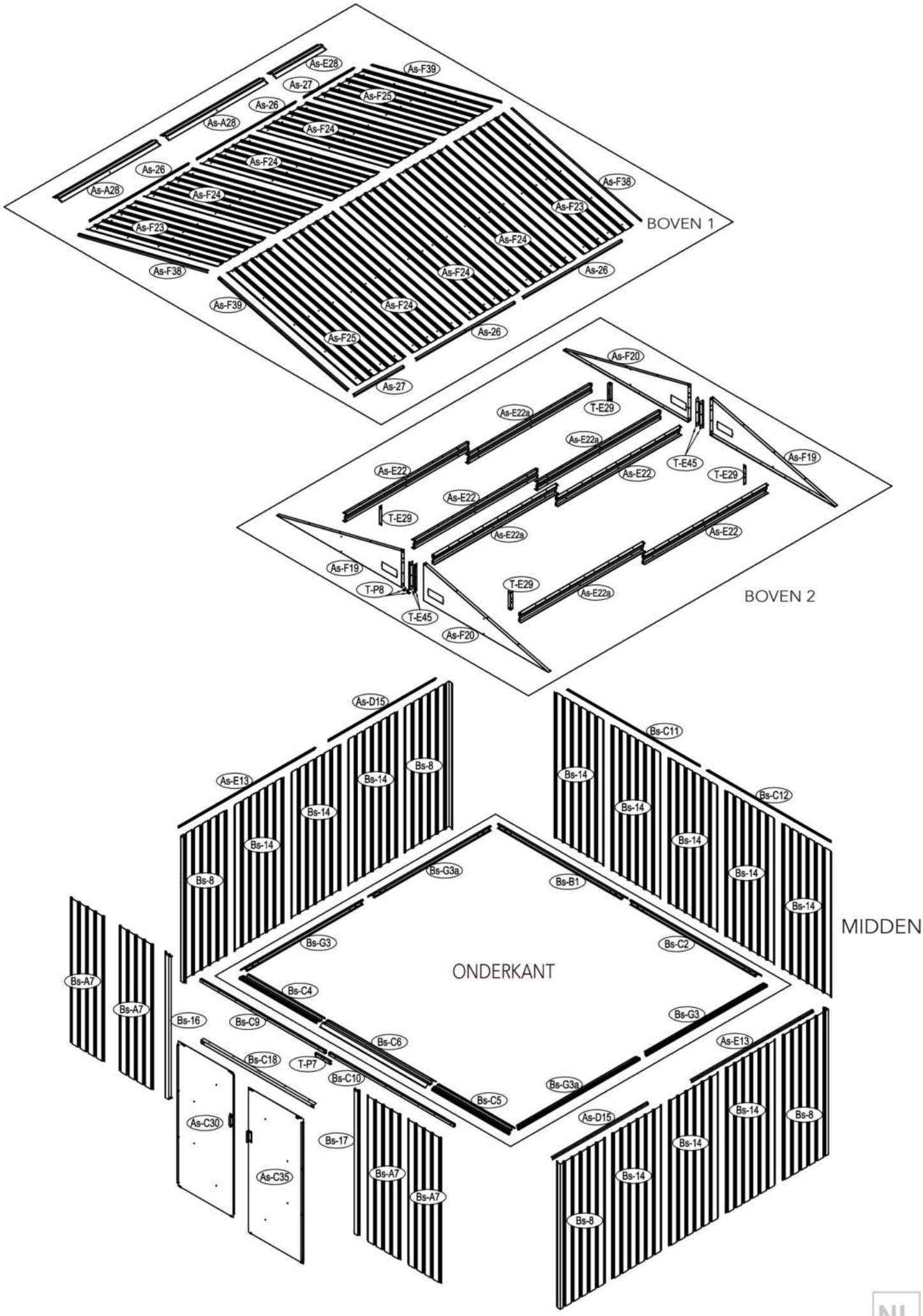
BOVEN 1
As-E28
As-F39
As-27
As-F25
As-26
As-A28
As-F24
As-F24
As-26
As-A28
As-F24
As-F23
As-F38
As-F23
As-F24
As-F38
As-F24
As-26
As-F39
As-F24
As-F25
As-26
As-27
BOVEN 2
As-F20
As-E22a
T-E29
As-E22a
T-E45
As-F19
As-E22
As-E22
T-E29
As-E22
T-E29
As-E22a
As-E22
As-F19
T-P8
T-E29
As-E22a
T-E45
As-F20
MIDDEN
As-D15
Bs-C11
As-E13
Bs-8
Bs-14
Bs-14
Bs-14
Bs-C12
Bs-14
Bs-14
Bs-8
Bs-G3a
Bs-B1
Bs-14
Bs-14
ONDERKANT
Bs-G3
Bs-C2
Bs-A7
Bs-C4
Bs-A7
Bs-16
Bs-C9
Bs-G3
Bs-C6
As-E13
Bs-C18
T-P7
Bs-C10
Bs-G3a
Bs-C5
As-D15
Bs-14
Bs-8
As-C30
Bs-17
Bs-14
As-C35
Bs-A7
Bs-14
Bs-A7
Bs-8

NL

NR.	AFBEELDING	mm	AANT.
ONDERKANT			
Bs-B1		1693	x1
Bs-C2		1713	x1
Bs-G3		1593	x2
Bs-G3a		1600	x2
Bs-C4		1016	x1
Bs-C5		1016	x1
Bs-C6		1383	x1
MIDDEN			
Bs-A7		1648	x4
Bs-8		1648	x4
Bs-14		1648	x11
Bs-C9		1634	x1
Bs-C10		1634	x1
Bs-C11		1729	x1
Bs-C12		1610	x1
As-E13		1784	x2
As-D15		1401	x2
Bs-16		1648	x1
Bs-17		1648	x1
Bs-C18		1470	x1
BOVEN 1			
As-F19		1627.9	x2
As-F20		1627.9	x2
As-E22		1625.5	x4
As-E22a		1625.5	x4
T-E29		200	x4
T-E45		310	x4
BOVEN 2			
As-F23		1748	x2
As-F24		1748	x6
As-F25		1748	x2
As-26		1294	x4
As-27		655	x2
As-F38		1745	x2

NR.	AFBEELDING	mm	AANT.
As-F39		1745	x2
As-A28		1298	x2
As-E28		659	x1
DEUR			
As-C30		1643	x1
As-C35		1643	x1
Ts-31		1583	x2
Bs-C32		1043	x4
Bs-C33		696	x1
Bs-C34		696	x1
Bs-C36		696	x1
Bs-C37		696	x1
AANHANGSEL			
T-P1			x4
T-P2			x4
T-P3			x4
T-P4			x2
TP5A			x4
T-P6			x2
T-P7		200	x1
T-P8			x2
As-F40			x302
As-F41		ST4X10	x362
As-F42		ST4X16	x26
As-F43		M4X10	x114
As-F44			x114
V-A1		1024	x8
V-A4		1663	x6
V-A5		969	x4

NL

Service • Servizio

Name • Nome • Nom • Naam	Serre - metalen tuinhuis
Nr. • No. • n°	82185410
Typ • Type • Tipo	Archer F

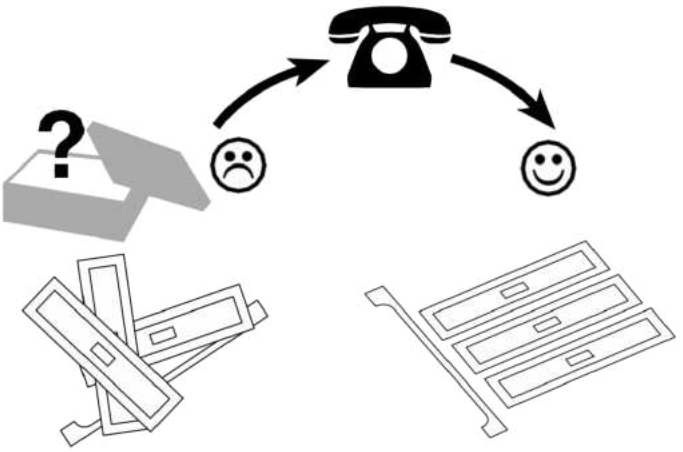

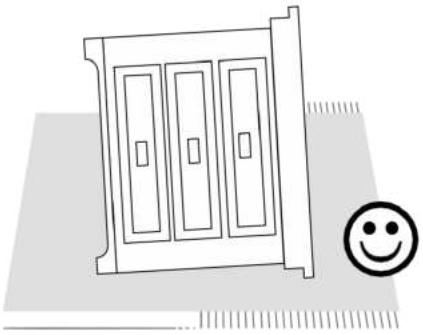

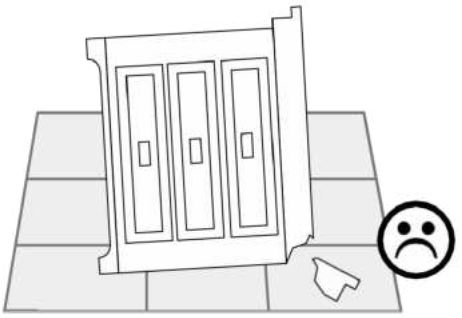

D

Bitte beachten!
Zuerst alle Schrauben von Hand montieren, erst danach alle Verbindungen festziehen!

NL

Let op!
Monteer eerst alle schroeven handmatig en trek daarna pas alle verbindingen stevig aan!

FR

Veuillez noter !
Insérer d'abord toutes les vis à la main, puis ensuite bien serrer tous les raccords!

IT

Nota bene!
Montare tutte le viti prima a mano e stringere i collegamenti successivamente!

GB

Please note!
First, install all screws by hand, then tighten all connections!

PREPARATION FOR ASSEMBLY

User manual

Please check all applicable local building codes regarding foundations, the assembly location, and other requirements, before starting to assemble the shed.

Assembly instructions:

Please read all instructions and relevant information before starting assembly. Make sure to carefully follow the sequence of steps to ensure successful assembly.

Underground:

A suitable location for the metal shed is an even, rectangular surface that allows for good water drainage. The base plate is not included. It must be purchased separately, or you may choose to create your own foundation and anchoring system.
The metal shed must be anchored to the ground to prevent damage in windy conditions. We recommend that after attaching the shed, silicone should be applied to the inside of the base rail, to reduce condensation.

Parts and parts list:

Separate and identify all parts and hardware before you start, and make sure that you have all parts necessary for building your metal shed (see parts list).
If anything is missing, please contact your dealer within one week of receiving the product. Do not try to build the shed if any parts are missing. Incompletely assembled structures may be severely damaged even by small gusts of wind.

Required tools:

(Please remove the protective film before assembly, keep the part number if needed)

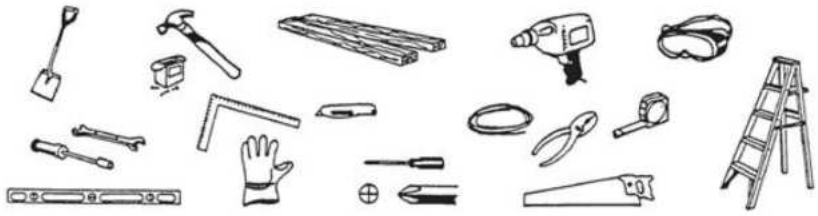

Safety comes first:

1. Choose a dry and calm day for assembling your product. Work in a team (two or more people). We further recommend that assembly is completed in a single day, to avoid that the product is damaged or that small parts are lost.
2. Wear safety gloves, goggles, and long-sleeved clothing during assembly to prevent injuries. Be aware that some parts have sharp edges.
3. Keep children and pets away from the assembly site.
4. Do not put your entire body weight onto the roof of the structure. Take suitable safety precautions when using a ladder.

GB

Care & maintenance:

1. Clean the metal shed with a soft cloth and water if necessary.
2. Keep the door rail clear of dirt and other substances to make sure that the door can be operated smoothly.
3. Use suitable tools to remove any snow and to allow for the shed to be entered safely.
4. The metal shed is not suitable for residential purposes. It is intended as a storage building for materials only.
5. Add a little oil to the top and bottom rail channel of the door, to ensure that the doors can be opened smoothly.

DIMENSIONS OF Archer F

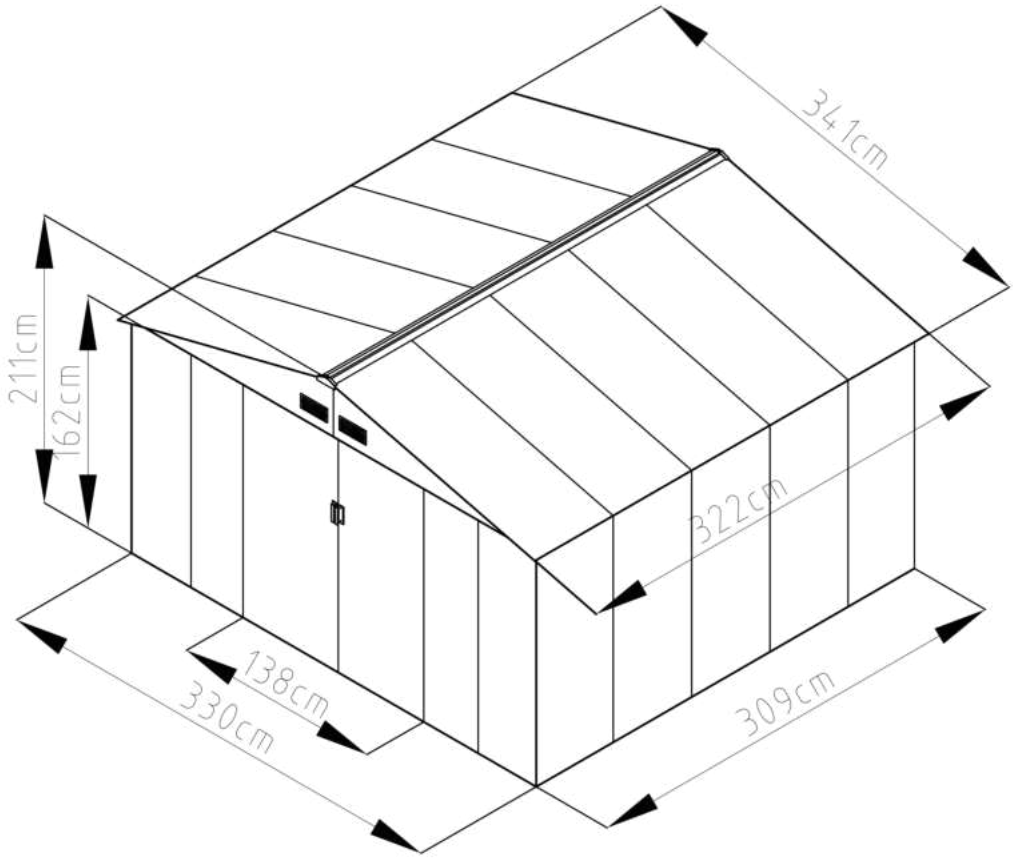

ASSEMBLY SITE REQUIREMENTS:

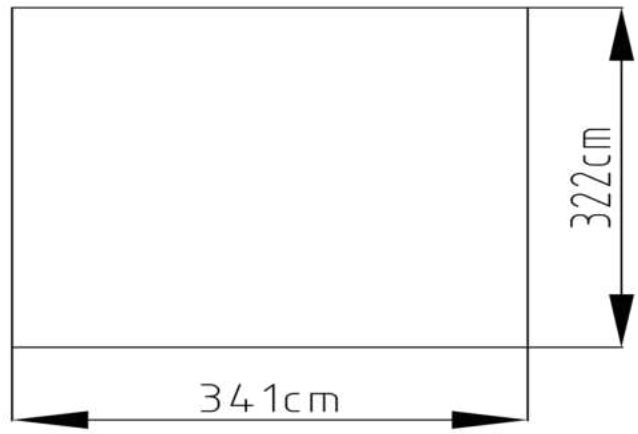

GB

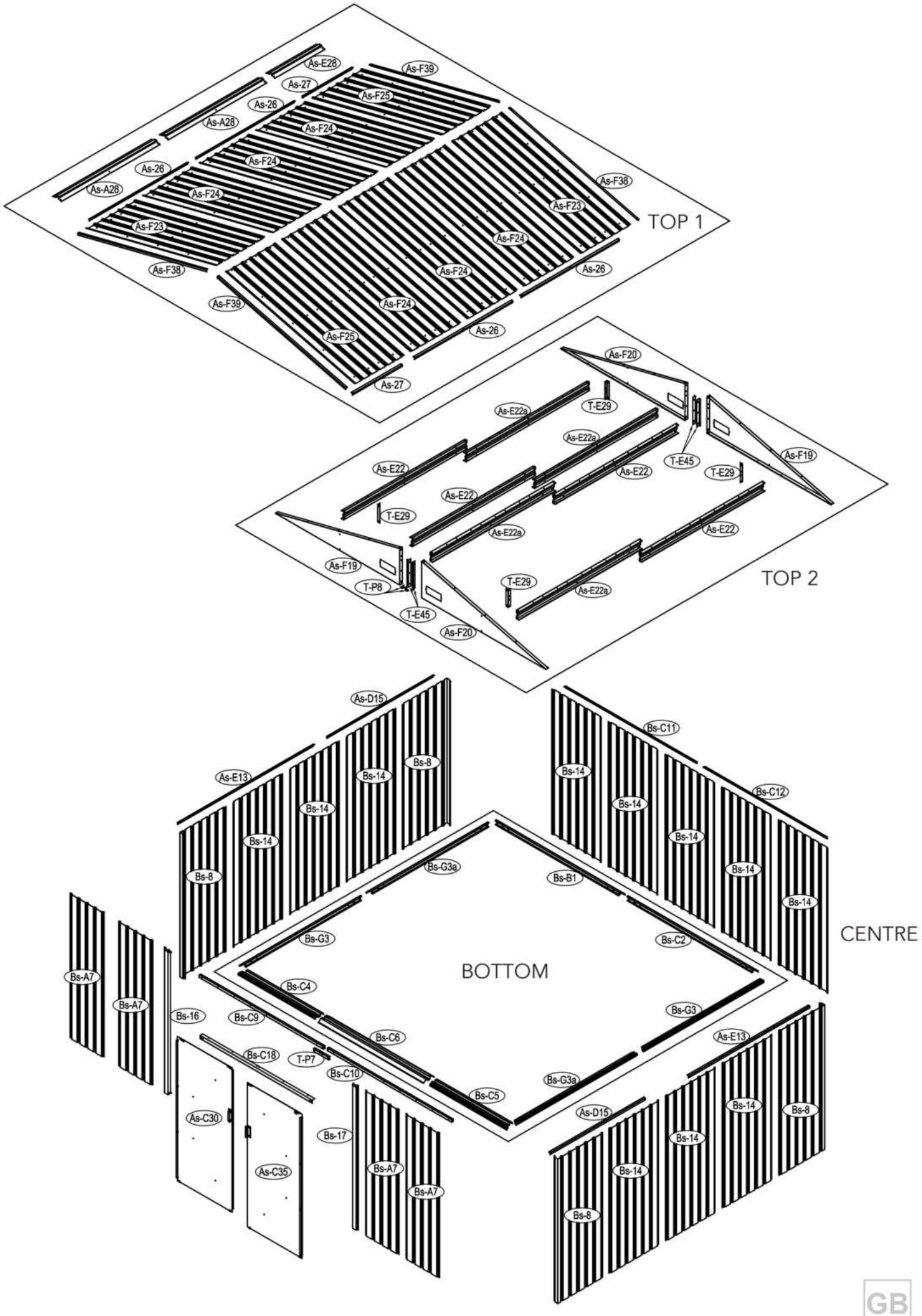
TOP 1
As-E28
As-F39
As-27
As-F25
As-26
As-A28
As-F24
As-F24
As-26
As-A28
As-F24
As-F23
As-F38
As-F23
As-F24
As-F38
As-F24
As-26
As-F39
As-F24
As-F25
As-26
As-27
TOP 2
As-F20
As-E22a
T-E29
As-E22a
T-E45
As-F19
As-E22
As-E22
T-E29
As-E22
T-E29
As-E22a
As-E22
As-F19
T-P8
T-E29
As-E22a
T-E45
As-F20
CENTRE
As-D15
Bs-C11
As-E13
Bs-8
Bs-14
Bs-14
Bs-14
Bs-14
Bs-C12
Bs-14
Bs-14
Bs-8
Bs-G3a
Bs-B1
Bs-14
Bs-14
Bs-G3
Bs-C2
BOTTOM
Bs-A7
Bs-C4
Bs-A7
Bs-16
Bs-C9
Bs-G3
Bs-C6
As-E13
Bs-C18
T-P7
Bs-C10
Bs-G3a
Bs-C5
As-C30
As-D15
Bs-14
Bs-8
Bs-17
Bs-14
As-C35
Bs-A7
Bs-14
Bs-A7
Bs-8

GB

NO.	FIGURE	mm	QTY.
BOTTOM			
Bs-B1		1693	x1
Bs-C2		1713	x1
Bs-G3		1593	x2
Bs-G3a		1600	x2
Bs-C4		1016	x1
Bs-C5		1016	x1
Bs-C6		1383	x1
CENTRE			
Bs-A7		1648	x4
Bs-8		1648	x4
Bs-14		1648	x11
Bs-C9		1634	x1
Bs-C10		1634	x1
Bs-C11		1729	x1
Bs-C12		1610	x1
As-E13		1784	x2
As-D15		1401	x2
Bs-16		1648	x1
Bs-17		1648	x1
Bs-C18		1470	x1
TOP 1			
As-F19		1627.9	x2
As-F20		1627.9	x2
As-E22		1625.5	x4
As-E22a		1625.5	x4
T-E29		200	x4
T-E45		310	x4
TOP 2			
As-F23		1748	x2
As-F24		1748	x6
As-F25		1748	x2
As-26		1294	x4
As-27		655	x2
As-F38		1745	x2

NO.	FIGURE	mm	QTY.
As-F39		1745	x2
As-A28		1298	x2
As-E28		659	x1
DOOR			
As-C30		1643	x1
As-C35		1643	x1
Ts-31		1583	x2
Bs-C32		1043	x4
Bs-C33		696	x1
Bs-C34		696	x1
Bs-C36		696	x1
Bs-C37		696	x1
FASTENERS			
T-P1			x4
T-P2			x4
T-P3			x4
T-P4			x2
TP5A			x4
T-P6			x2
T-P7		200	x1
T-P8			x2
As-F40			x302
As-F41		ST4X10	x362
As-F42		ST4X16	x26
As-F43		M4X10	x114
As-F44			x114
V-A1		1024	x8
V-A4		1663	x6
V-A5		969	x4

GB

Service • Servizio

Name • Nome • Nom • Naam	Metal Shed
Nr. • No. • n°	82185410
Typ • Type • Tipo	Archer F

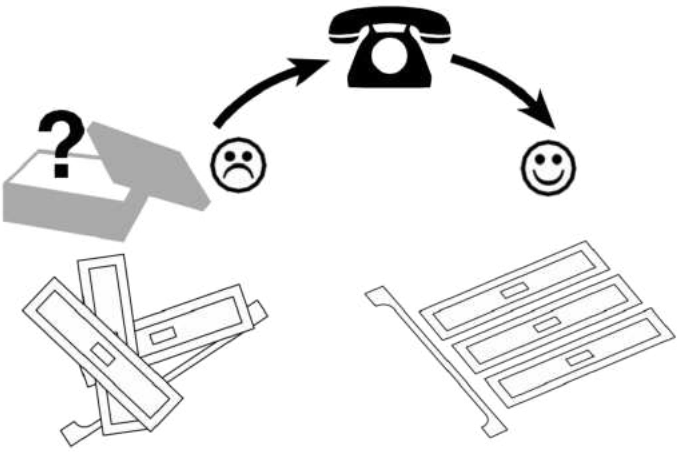

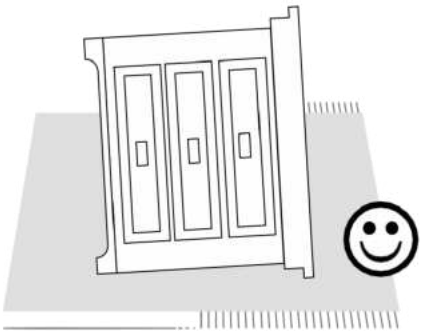

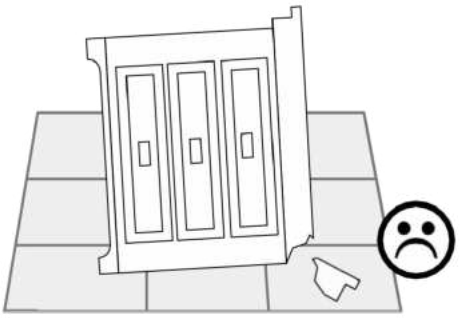

D

Bitte beachten!
Zuerst alle Schrauben von Hand montieren, erst danach alle Verbindungen festziehen!

NL

Let op!
Monteer eerst alle schroeven handmatig en trek daarna pas alle verbindingen stevig aan!

FR

Veuillez noter !
Insérer d'abord toutes les vis à la main, puis ensuite bien serrer tous les raccords!

IT

Nota bene!
Montare tutte le viti prima a mano e stringere i collegamenti successivamente!

GB

Please note!
First, install all screws by hand, then tighten all connections!

PRÉPARATION DU MONTAGE

Manuel utilisateur

Veuillez vérifier l'ensemble des normes de construction locales en matière de fondations, de site et d'autres exigences avant de commencer le montage.

Instructions de montage :

Lisez l'ensemble des instructions et des informations correspondantes avant de commencer et exécutez les étapes méticuleusement dans leur ordre respectif pour que le montage soit un succès.

Sol :

Un bon emplacement pour l'abri de jardin métallique est une surface rectangulaire plane sur laquelle l'eau peut facilement s'écouler. La fondation n'est pas comprise dans le kit et doit être achetée séparément si nécessaire, ou bien vous devez construire une fondation ou un système d'ancrage propre.
Votre abri de jardin métallique doit être ancré pour éviter toute détérioration due au vent. Une fois fixé, il est fortement recommandé d'appliquer du silicone sur le côté intérieur du rail de fondation pour éviter toute condensation.

Pièces et liste de pièces :

Avant de commencer, séparez et identifiez toutes les pièces et tous les appareils pour vous assurer que vous disposez de toutes les pièces nécessaires pour votre abri de jardin métallique (voir la page avec la liste des pièces).
Si une pièce manque, informez-en le vendeur en l'espace d'une semaine suivant la réception du produit. N'essayez pas de monter l'abri s'il vous manque des pièces ; un abri partiellement monté risquant d'être gravement endommagé par de petites rafales de vent.

Outils nécessaires :

(Veuillez retirer la pellicule protectrice avant le montage, conservez les numéros de pièces en cas de besoin)

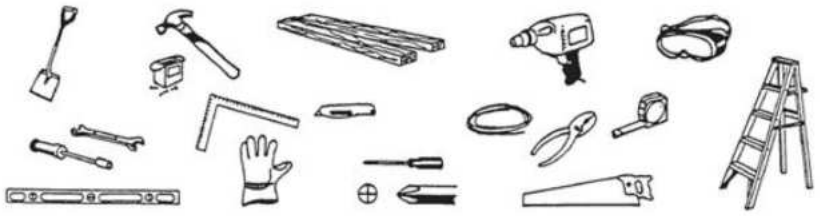

La sécurité est primordiale :

1. Choisissez une journée sèche et sans vent pour monter votre produit. Le montage est un travail d'équipe (deux personnes ou plus). Il est également recommandé d'exécuter le montage en une journée, afin d'éviter tout endommagement du produit ou la perte de petites pièces.
2. Pendant le montage, portez des gants de sécurité, des lunettes de protection et un t-shirt à manches longues afin d'éviter les blessures.
   Faites attention aux angles pointus de certaines pièces.
3. Les enfants et les animaux domestiques doivent rester à distance du lieu de montage.
4. Ne sollicitez jamais le toit de l'abri avec votre poids corporel total.
   Lorsque vous utilisez une échelle, veillez à votre sécurité.

FR

Entretien & maintenance :

1. Gardez votre abri de jardin métallique propre à l'aide d'un chiffon doux et, le cas échéant, nettoyez-le à l'eau.
2. Gardez les rails de porte exempts de salissures et de tout autre matériel afin que la porte puisse être actionnée sans problème.
3. Déneigez au moyen d'outils adaptés afin de pouvoir entrer sans danger.
4. L'abri de jardin métallique n'est pas adapté pour y habiter mais pour stocker du matériel.
5. Veuillez ajouter un peu d'huile en haut et en bas dans le canal coulissant de la porte pour que les portes puissent s'ouvrir sans problème.

TAILLE DU Archer F

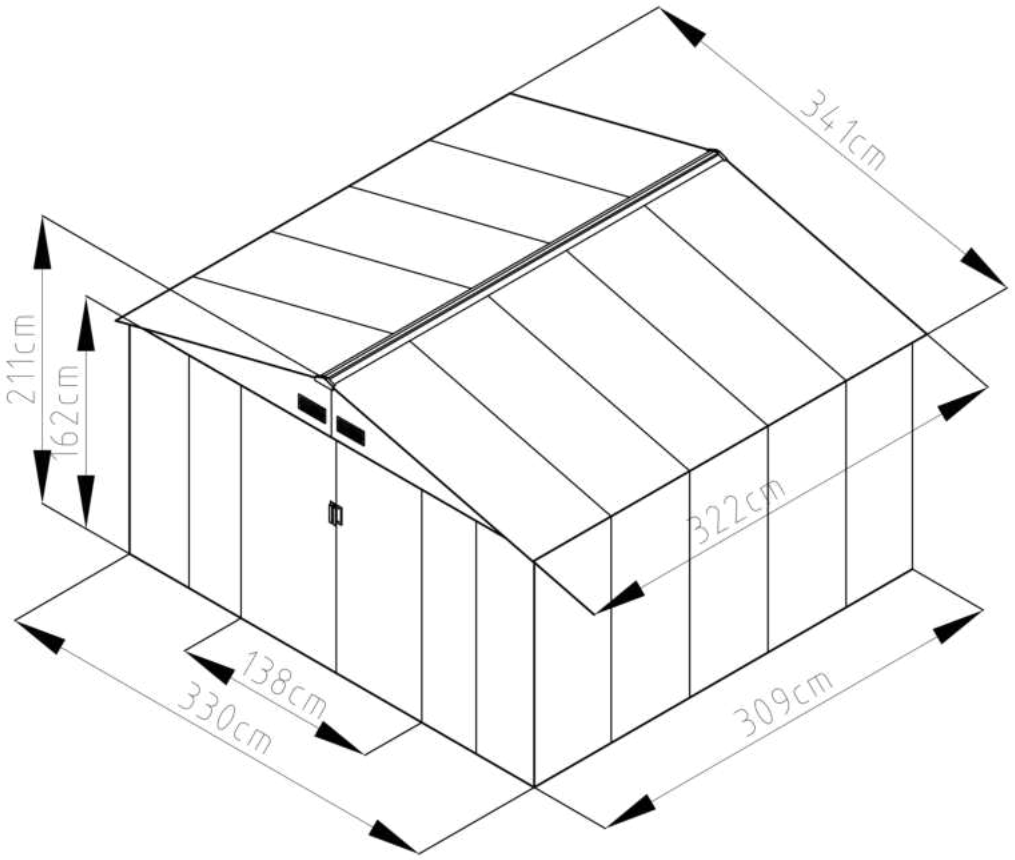

EXIGENCES REQUISES POUR LE LIEU DE MONTAGE :

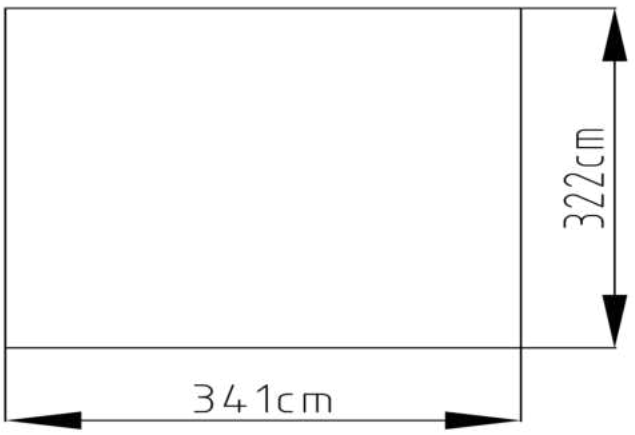

FR

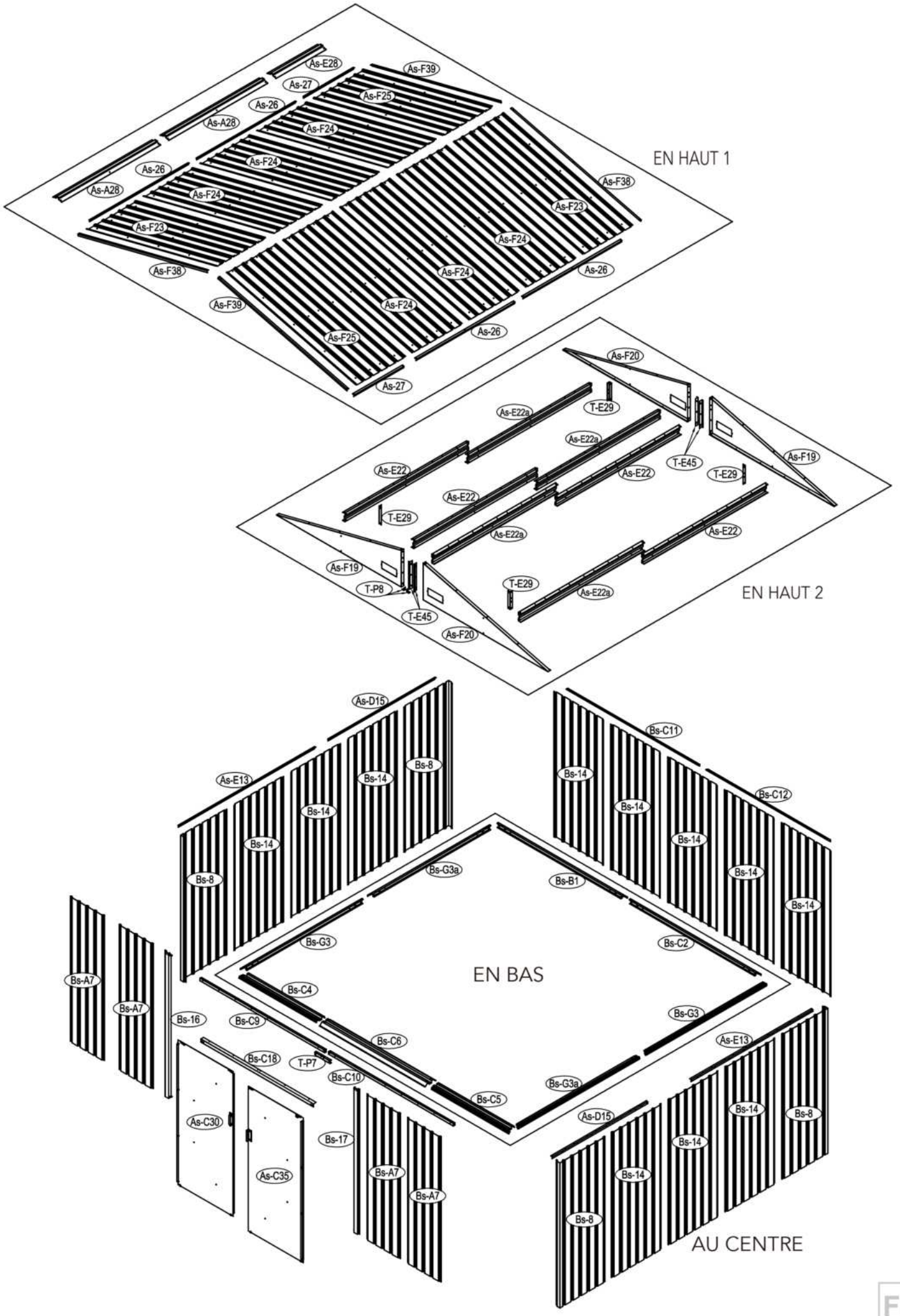
EN HAUT 1
As-E28
As-F39
As-27
As-F25
As-26
As-A28
As-F24
As-26
As-A28
As-F24
As-F24
As-F23
As-F38
As-F23
As-F24
As-F38
As-26
As-F39
As-F24
As-F25
As-26
As-27
EN HAUT 2
As-F20
As-E22a
T-E29
As-E22a
T-E45
As-F19
As-E22
As-E22
T-E29
As-E22
T-E29
As-E22a
As-E22
As-F19
T-P8
T-E29
As-E22a
T-E45
As-F20
EN BAS
As-D15
Bs-C11
As-E13
Bs-8
Bs-14
Bs-14
Bs-14
Bs-C12
Bs-14
Bs-14
Bs-8
Bs-G3a
Bs-B1
Bs-14
Bs-14
Bs-G3
Bs-C2
Bs-A7
Bs-C4
Bs-A7
Bs-16
Bs-C9
Bs-G3
Bs-C6
As-E13
Bs-C18
T-P7
Bs-C10
Bs-G3a
Bs-C5
As-C30
As-D15
Bs-14
Bs-8
Bs-17
Bs-14
As-C35
Bs-A7
Bs-14
Bs-A7
Bs-8
AU CENTRE

FR

N°	ILLUSTRATION	mm	NBRE
EN BAS			
Bs-B1		1693	x1
Bs-C2		1713	x1
Bs-G3		1593	x2
Bs-G3a		1600	x2
Bs-C4		1016	x1
Bs-C5		1016	x1
Bs-C6		1383	x1
AU CENTRE			
Bs-A7		1648	x4
Bs-8		1648	x4
Bs-14		1648	x11
Bs-C9		1634	x1
Bs-C10		1634	x1
Bs-C11		1729	x1
Bs-C12		1610	x1
As-E13		1784	x2
As-D15		1401	x2
Bs-16		1648	x1
Bs-17		1648	x1
Bs-C18		1470	x1
EN HAUT 1			
As-F19		1627.9	x2
As-F20		1627.9	x2
As-E22		1625.5	x4
As-E22a		1625.5	x4
T-E29		200	x4
T-E45		310	x4
EN HAUT 2			
As-F23		1748	x2
As-F24		1748	x6
As-F25		1748	x2
As-26		1294	x4
As-27		655	x2
As-F38		1745	x2

N°	ILLUSTRATION	mm	NBRE
As-F39		1745	x2
As-A28		1298	x2
As-E28		659	x1
PORTE			
As-C30		1643	x1
As-C35		1643	x1
Ts-31		1583	x2
Bs-C32		1043	x4
Bs-C33		696	x1
Bs-C34		696	x1
Bs-C36		696	x1
Bs-C37		696	x1
ANNEXE			
T-P1			x4
T-P2			x4
T-P3			x4
T-P4			x2
TP5A			x4
T-P6			x2
T-P7		200	x1
T-P8			x2
As-F40			x302
As-F41		ST4X10	x362
As-F42		ST4X16	x26
As-F43		M4X10	x114
As-F44			x114
V-A1		1024	x8
V-A4		1663	x6
V-A5		969	x4

FR

Service • Servizio

Name • Nome • Nom • Naam	Serre Abri en métal
Nr. • No. • n°	82185410
Typ • Type • Tipo	Archer F

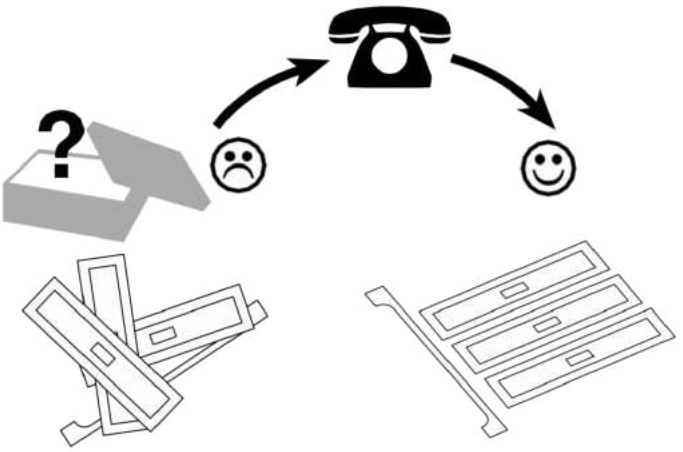

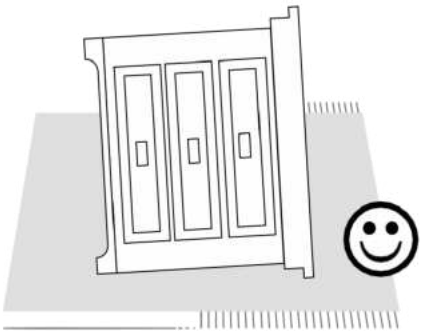

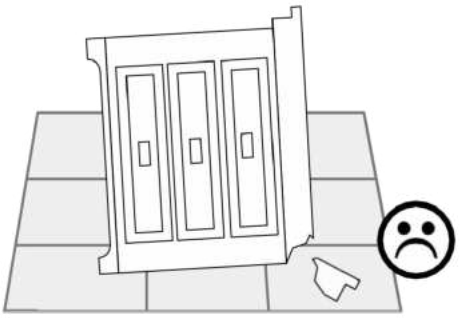

D

Bitte beachten!
Zuerst alle Schrauben von Hand montieren, erst danach alle Verbindungen festziehen!

NL

Let op!
Monteer eerst alle schroeven handmatig en trek daarna pas alle verbindingen stevig aan!

FR

Veuillez noter !
Insérer d'abord toutes les vis à la main, puis ensuite bien serrer tous les raccords!

IT

Nota bene!
Montare tutte le viti prima a mano e stringere i collegamenti successivamente!

GB

Please note!
First, install all screws by hand, then tighten all connections!

1

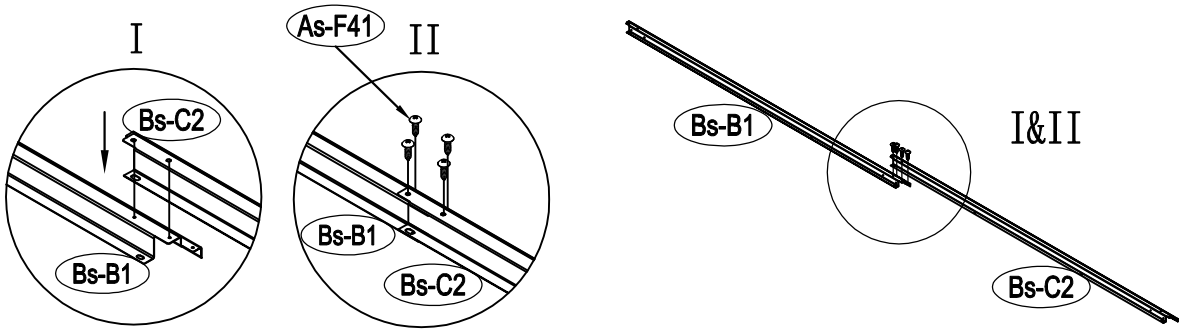
I
As-F41
II
Bs-C2
Bs-B1
Bs-B1
Bs-C2
Bs-B1
I&II
Bs-C2

2

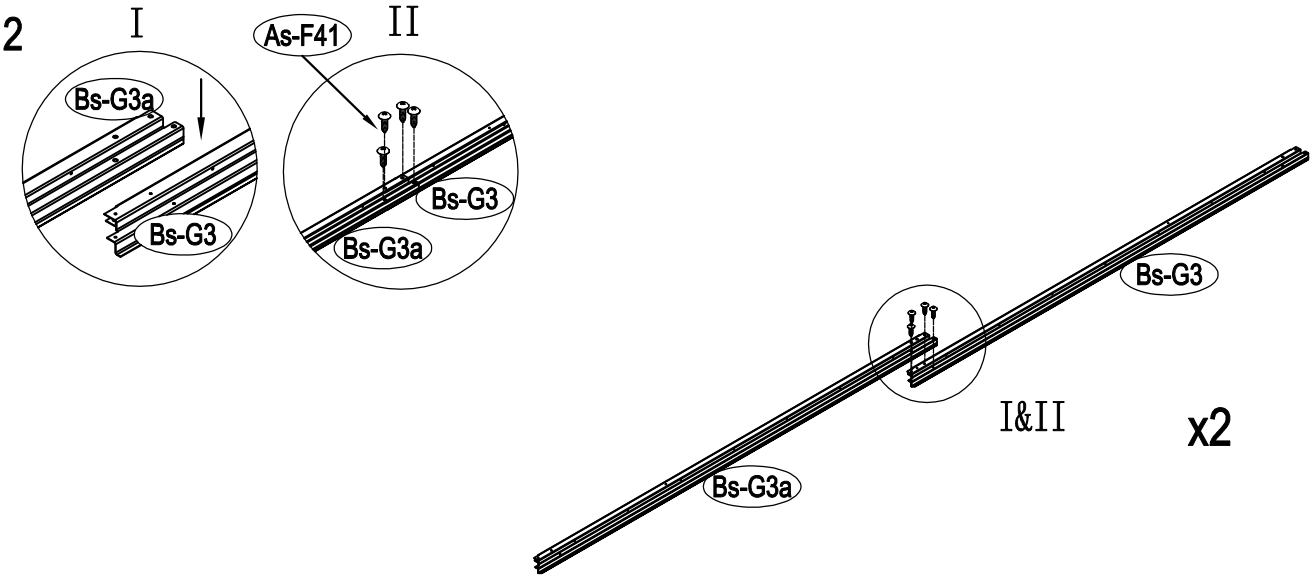
I
As-F41
II
Bs-G3a
Bs-G3
Bs-G3
Bs-G3a
Bs-G3
I&II
x2
Bs-G3a

3

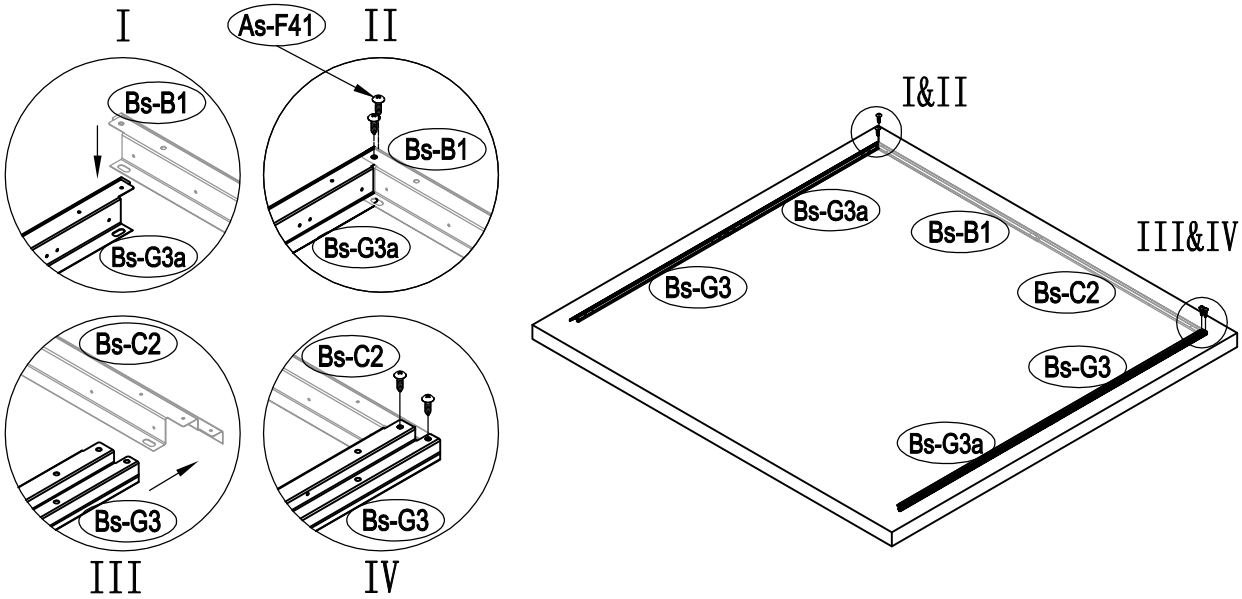
I
As-F41
II
Bs-B1
Bs-G3a
Bs-B1
Bs-G3a
I&II
Bs-G3a
Bs-B1
III&IV
Bs-G3
Bs-C2
Bs-C2
Bs-C2
Bs-G3
Bs-G3
Bs-G3a
III
IV

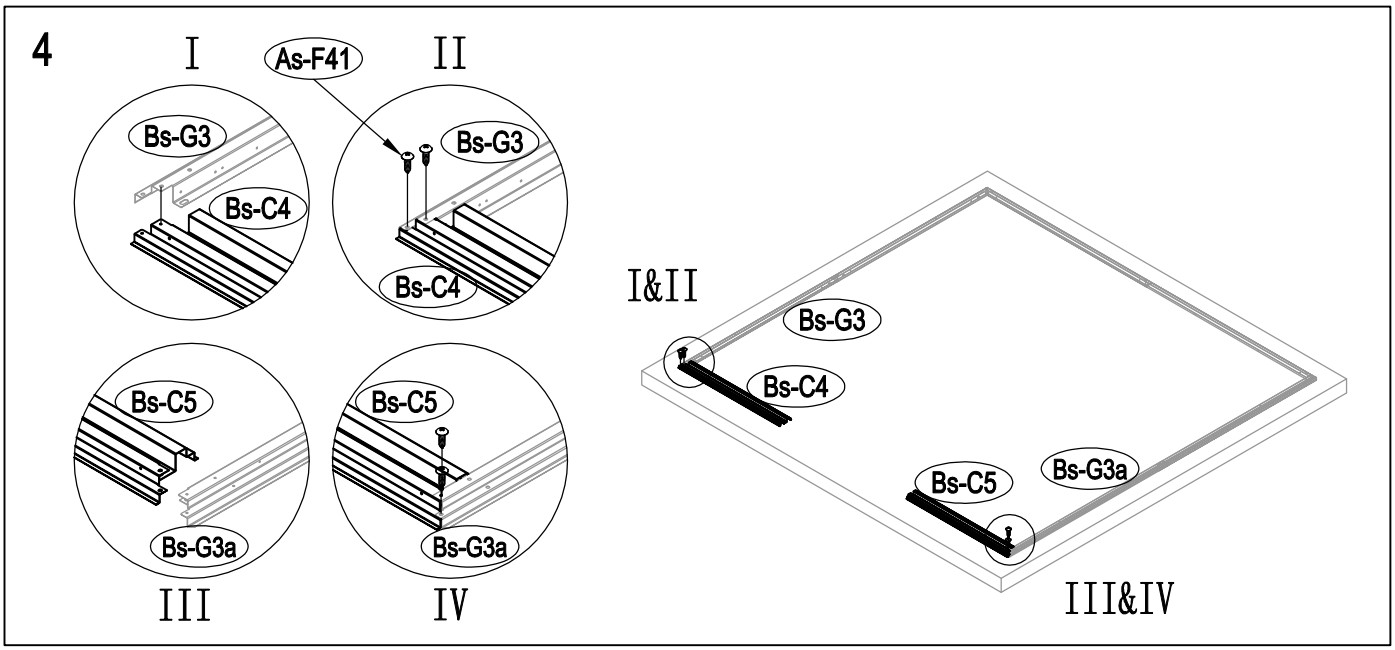
4
I
As-F41
II
Bs-G3
Bs-C4
Bs-G3
Bs-C4
Bs-C5
Bs-G3a
Bs-C5
Bs-G3a
III
IV
I&II
Bs-G3
Bs-C4
Bs-C5
Bs-G3a
III&IV

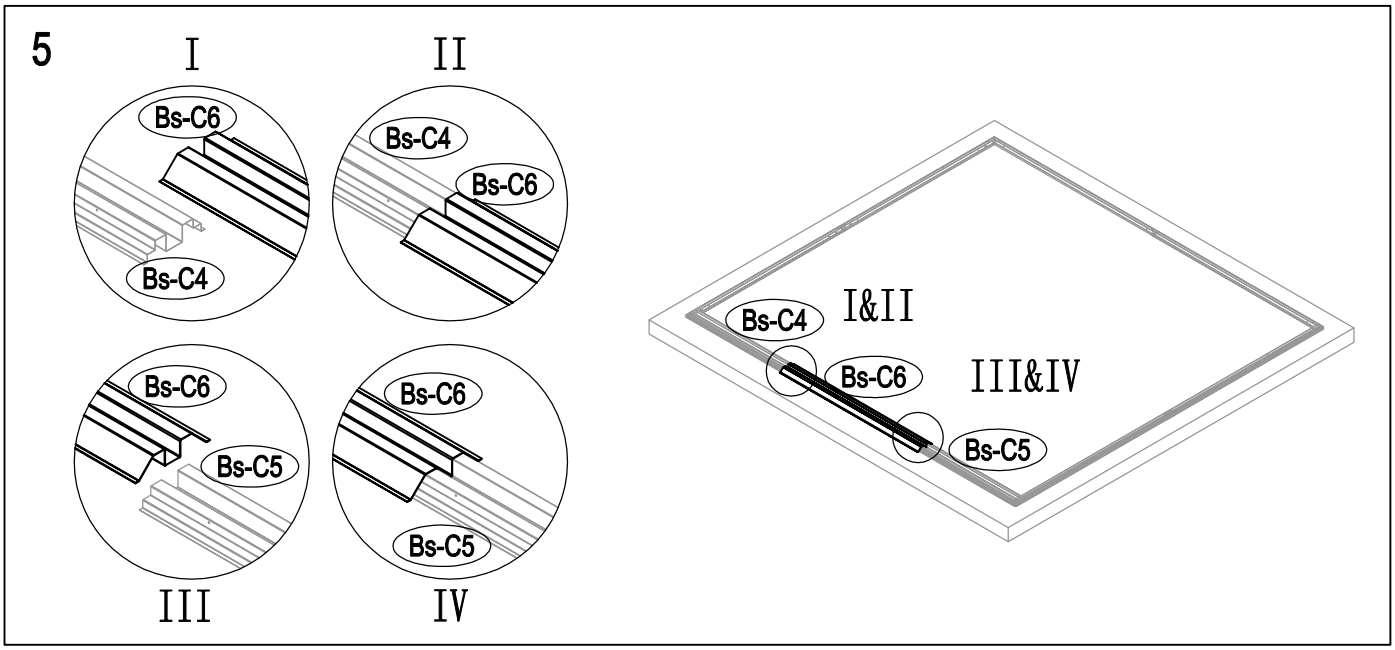
5
I
II
Bs-C6
Bs-C4
Bs-C4
Bs-C6
Bs-C6
Bs-C5
Bs-C6
Bs-C5
III
IV
Bs-C4
I&II
Bs-C6
III&IV
Bs-C5

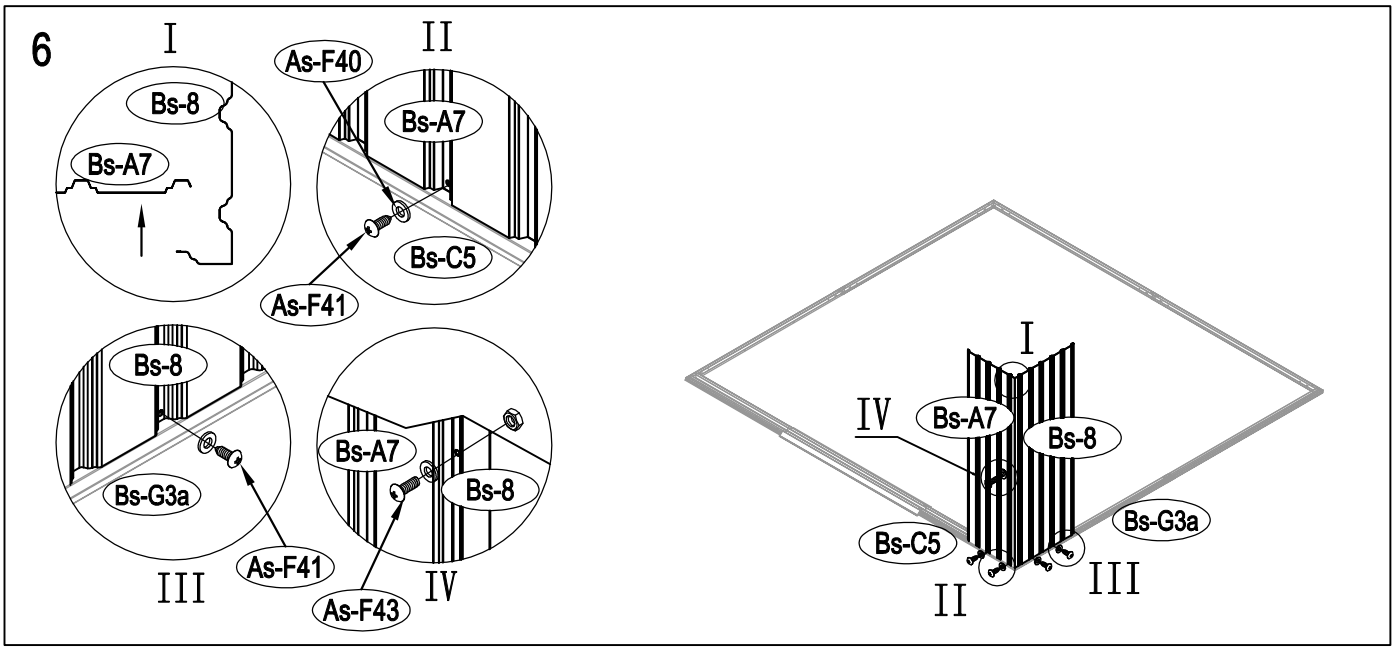
6
I
II
Bs-8
Bs-A7
As-F40
Bs-A7
Bs-C5
As-F41
Bs-8
Bs-G3a
As-F41
III
Bs-A7
Bs-8
As-F43
IV
I
IV
Bs-A7
Bs-8
Bs-G3a
Bs-C5
II
III

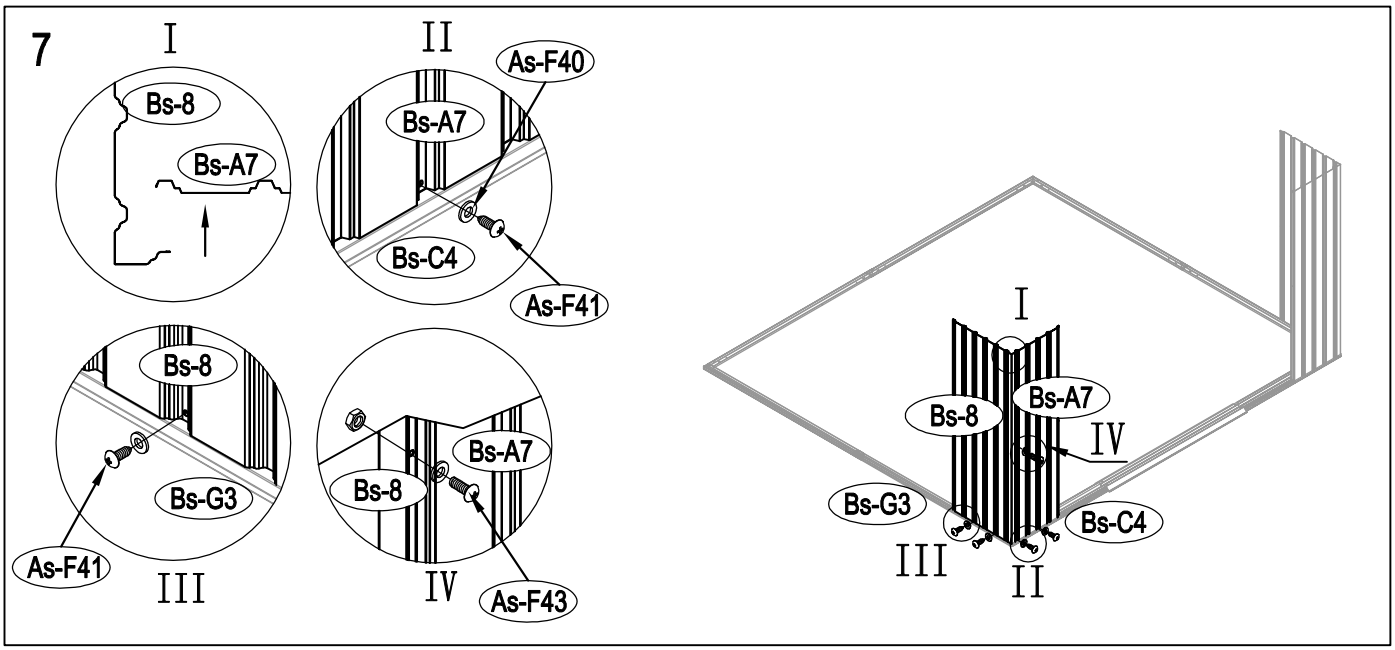
7
I
Bs-8
Bs-A7
II
As-F40
Bs-A7
Bs-C4
As-F41
Bs-8
Bs-G3
As-F41
III
Bs-A7
Bs-8
IV
As-F43
I
Bs-8
Bs-A7
IV
Bs-G3
Bs-C4
III
II

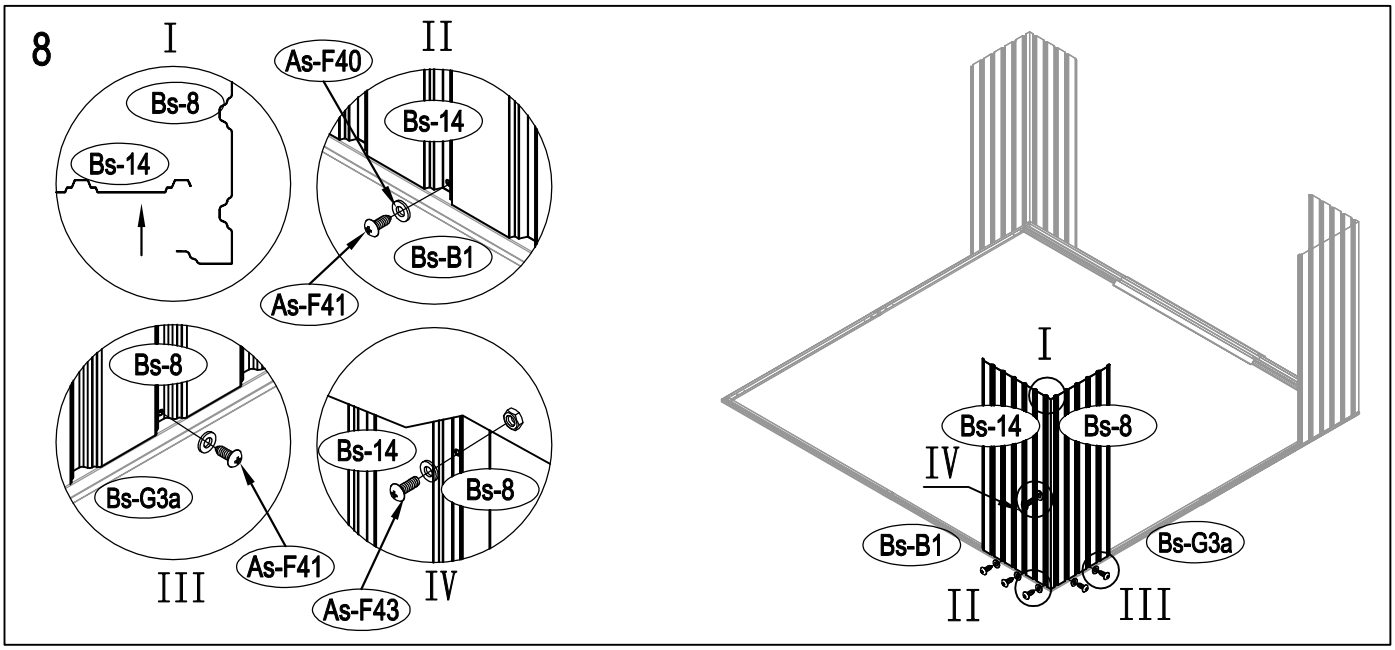
8
I
Bs-8
Bs-14
II
As-F40
Bs-14
Bs-B1
As-F41
Bs-8
Bs-G3a
As-F41
III
Bs-14
Bs-8
As-F43
IV
I
Bs-14
Bs-8
IV
Bs-B1
Bs-G3a
II
III

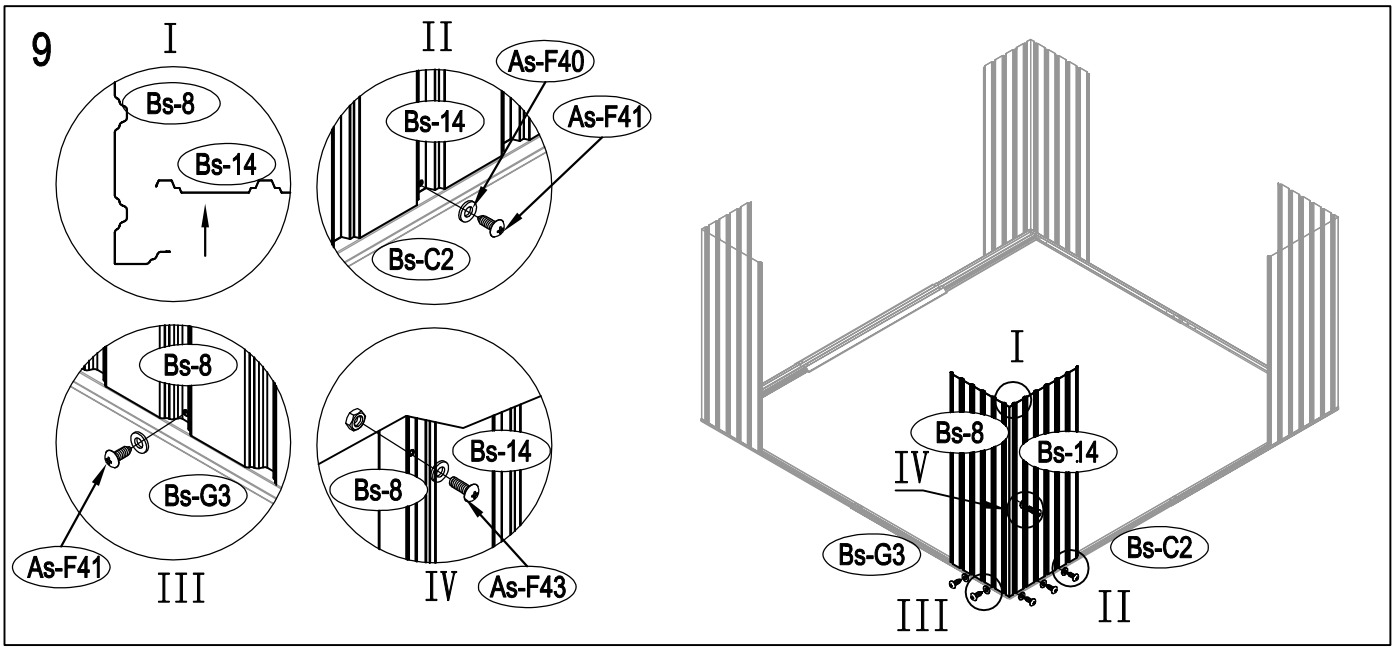
9
I
Bs-8
Bs-14
II
As-F40
Bs-14
As-F41
Bs-C2
Bs-8
Bs-G3
As-F41
III
Bs-14
Bs-8
As-F43
IV
I
Bs-8
Bs-14
IV
Bs-G3
Bs-C2
III
II

10

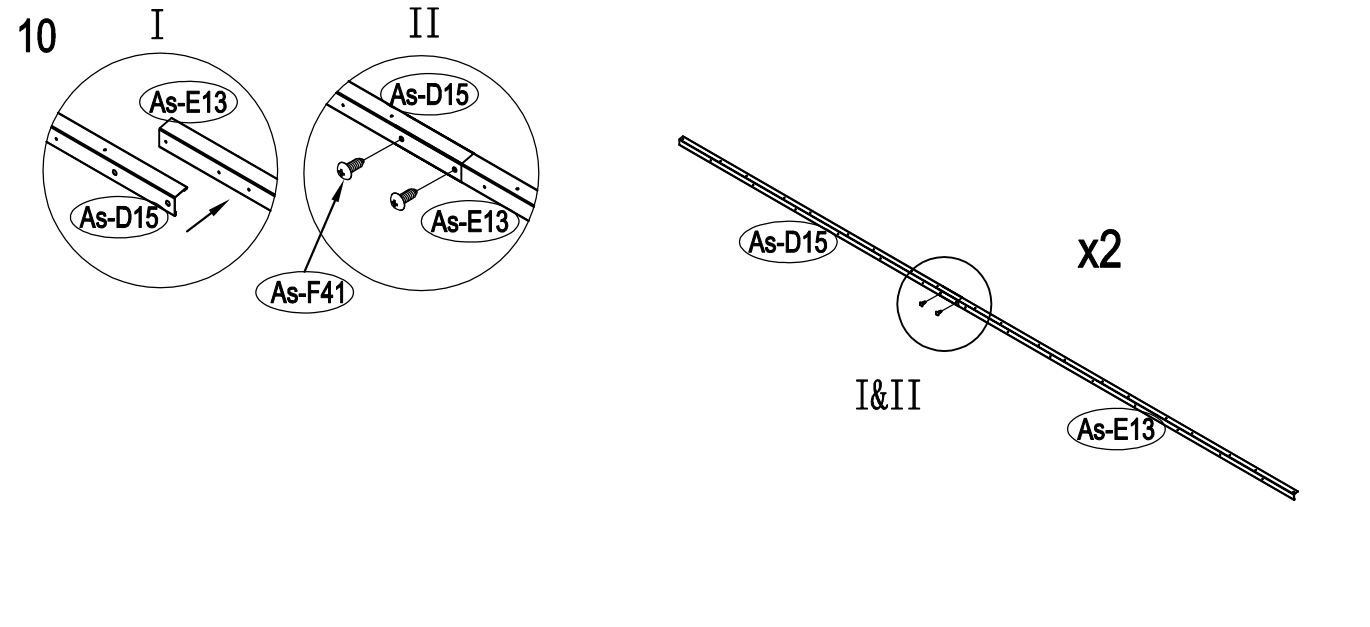
I
II
As-E13
As-D15
As-D15
As-E13
As-F41
As-D15
x2
I&II
As-E13

11

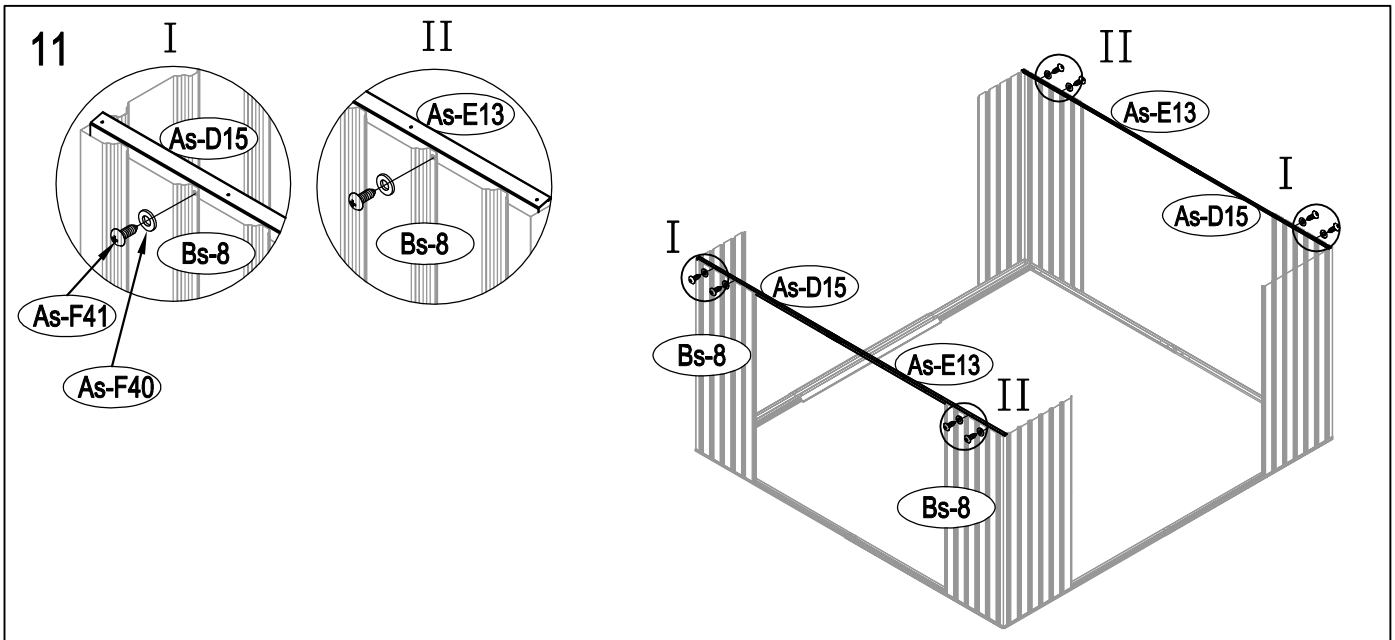
I
II
As-D15
Bs-8
As-E13
Bs-8
As-F41
As-F40
II
As-E13
I
As-D15
I
As-D15
Bs-8
As-E13
II
Bs-8

12

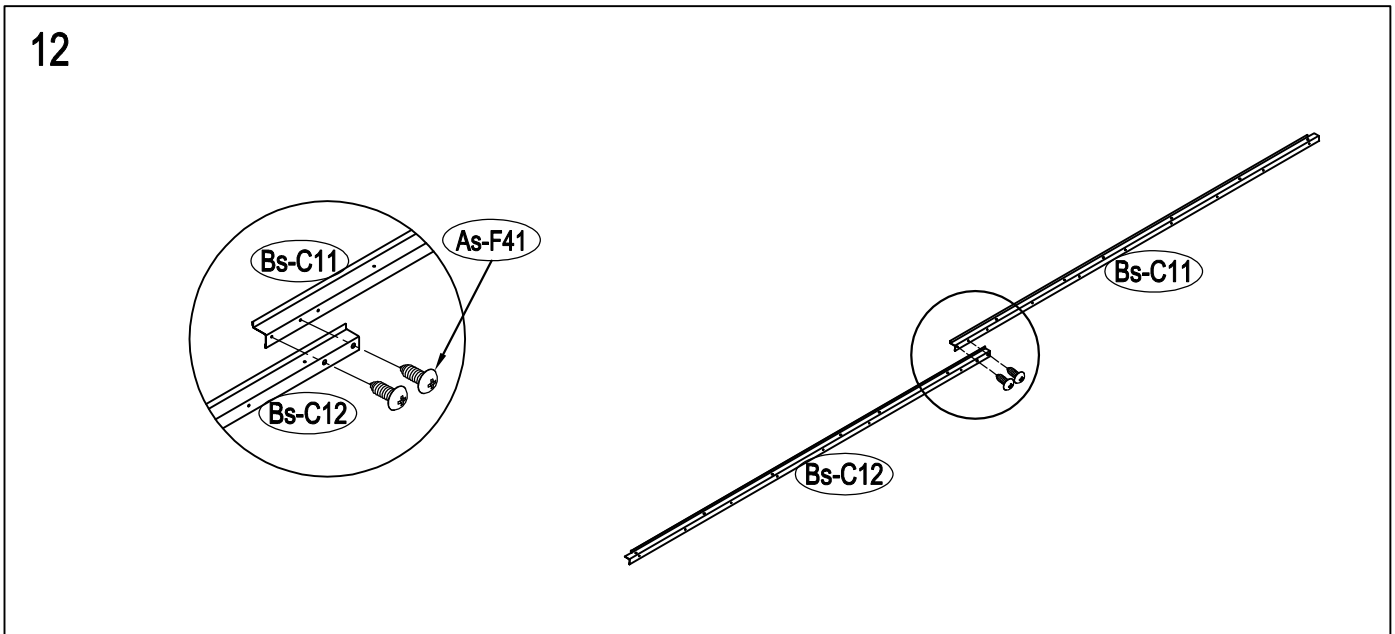
Bs-C11
As-F41
Bs-C12
Bs-C11
Bs-C12

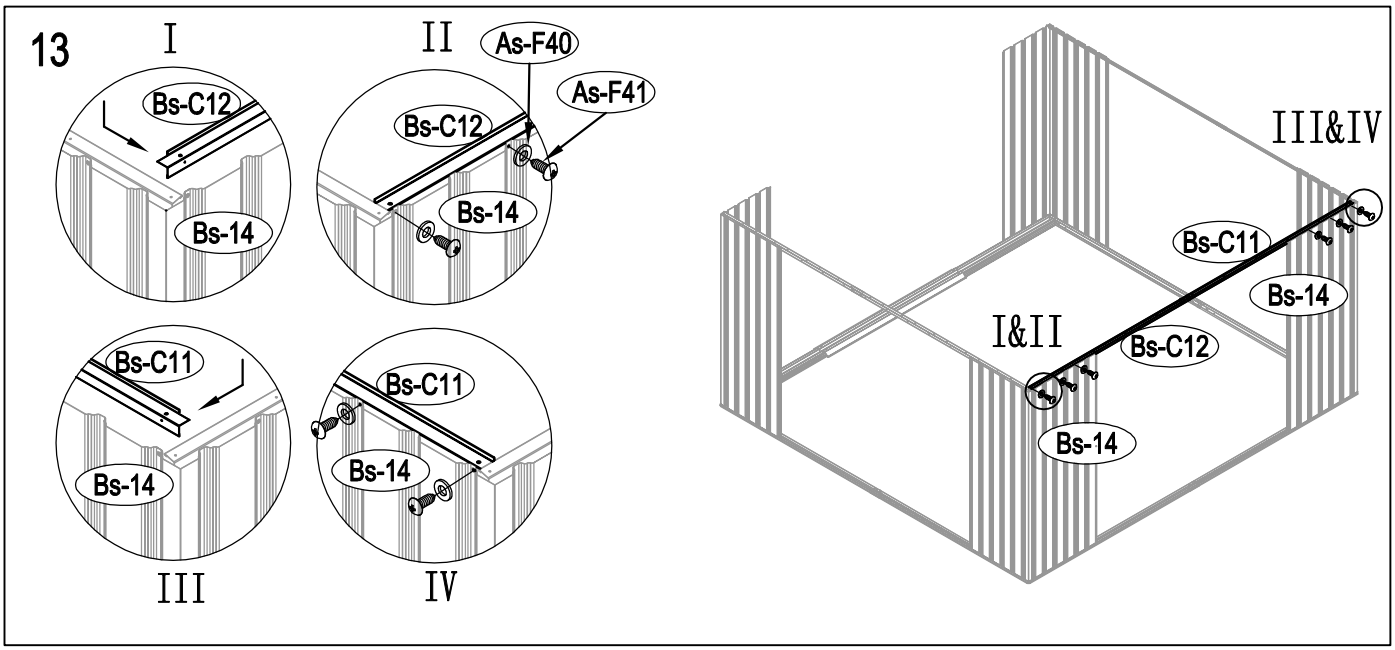
13
I
Bs-C12
Bs-14
II
As-F40
As-F41
Bs-C12
Bs-14
Bs-C11
Bs-14
III
Bs-C11
Bs-14
IV
III&IV
Bs-C11
Bs-14
I&II
Bs-C12
Bs-14

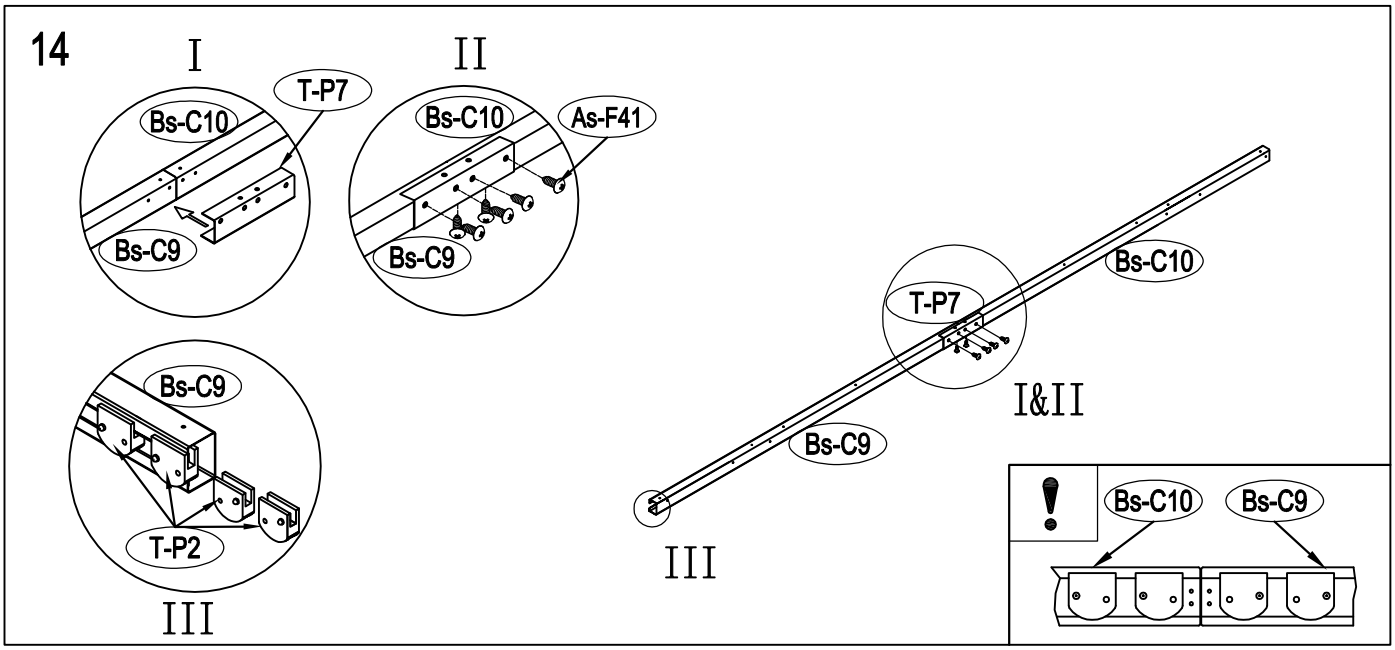
14
I
T-P7
Bs-C10
Bs-C9
II
Bs-C10
As-F41
Bs-C9
Bs-C9
T-P2
III
Bs-C10
T-P7
I&II
Bs-C9
III
Bs-C10
Bs-C9

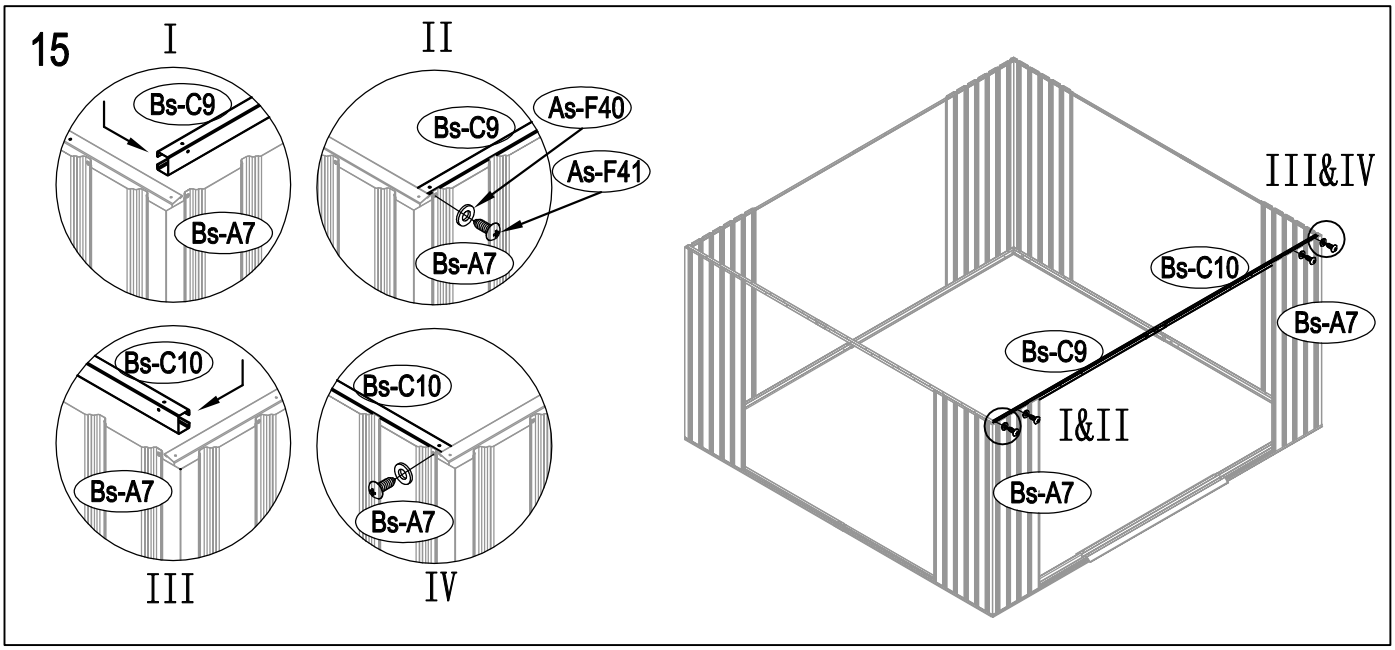
15
I
Bs-C9
Bs-A7
II
Bs-C9
As-F40
As-F41
Bs-A7
Bs-C10
Bs-A7
III
Bs-C10
Bs-A7
IV
III&IV
Bs-C10
Bs-A7
Bs-C9
I&II
Bs-A7

16

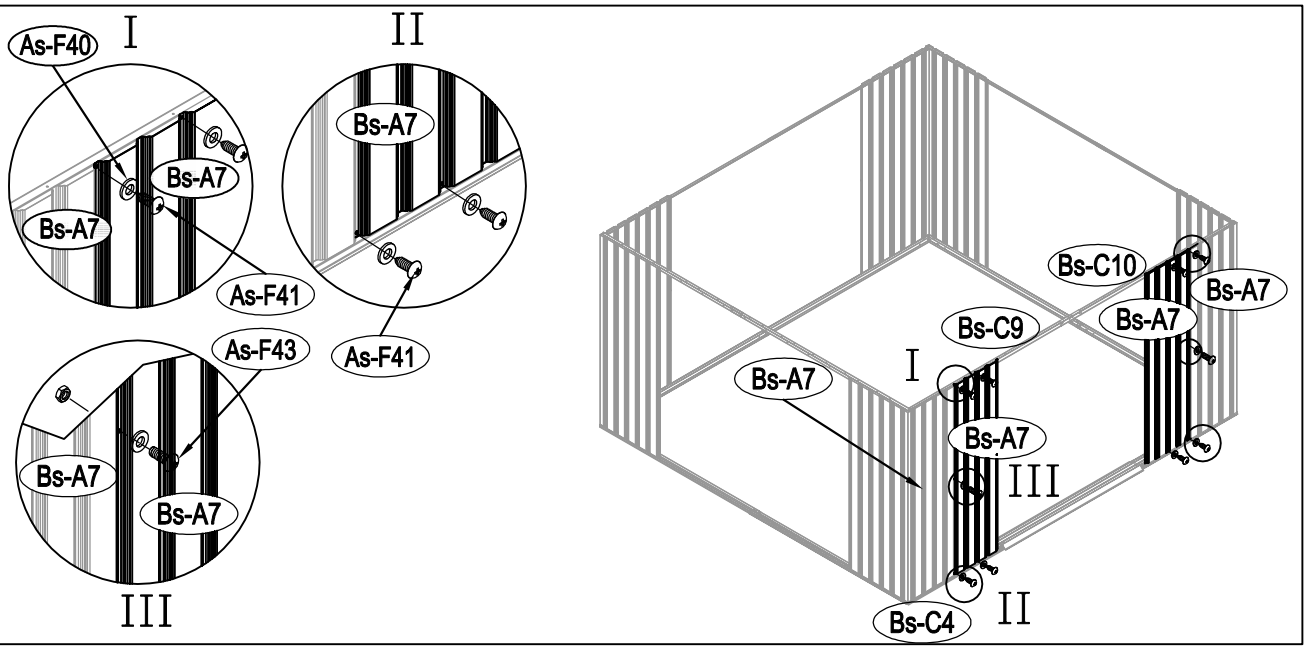
I
As-F40
Bs-A7
Bs-A7
As-F41
II
Bs-A7
As-F41
As-F43
Bs-A7
Bs-A7
III
Bs-C10
Bs-A7
Bs-A7
Bs-C9
I
Bs-A7
Bs-A7
III
Bs-C4
II

17

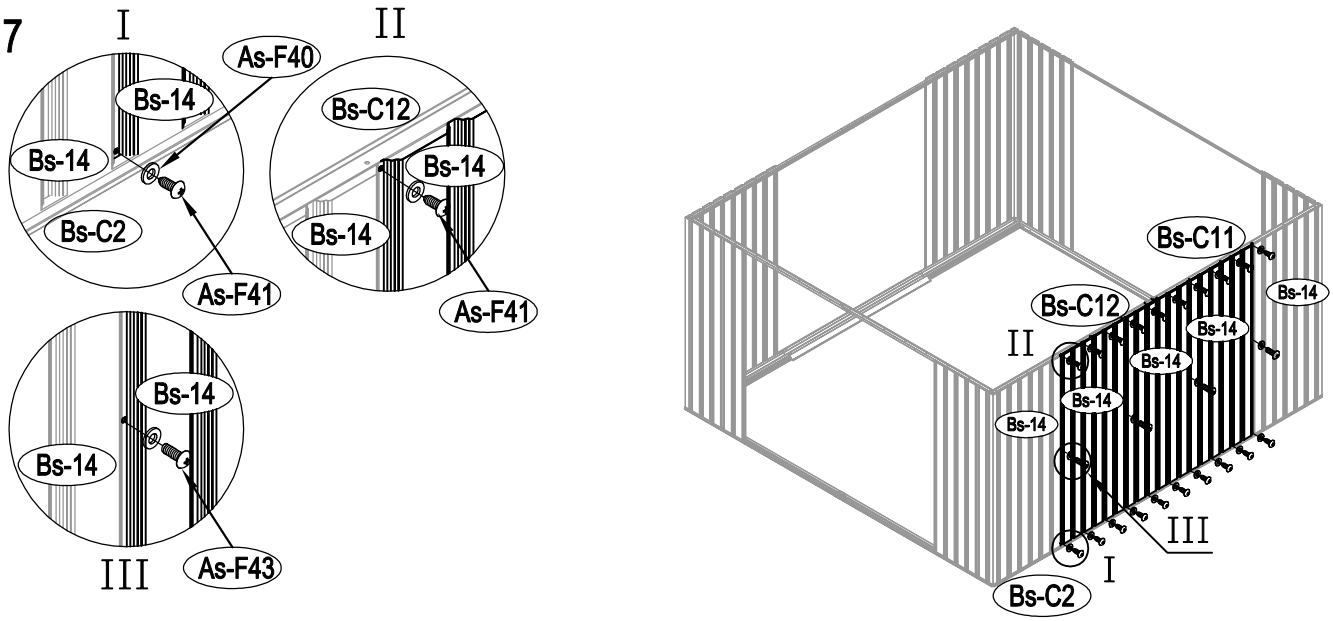
I
As-F40
Bs-14
Bs-14
Bs-C2
As-F41
II
Bs-C12
Bs-14
Bs-14
As-F41
Bs-14
Bs-14
III
As-F43
Bs-C11
Bs-14
Bs-C12
Bs-14
II
Bs-14
Bs-14
Bs-14
III
I
Bs-C2

18

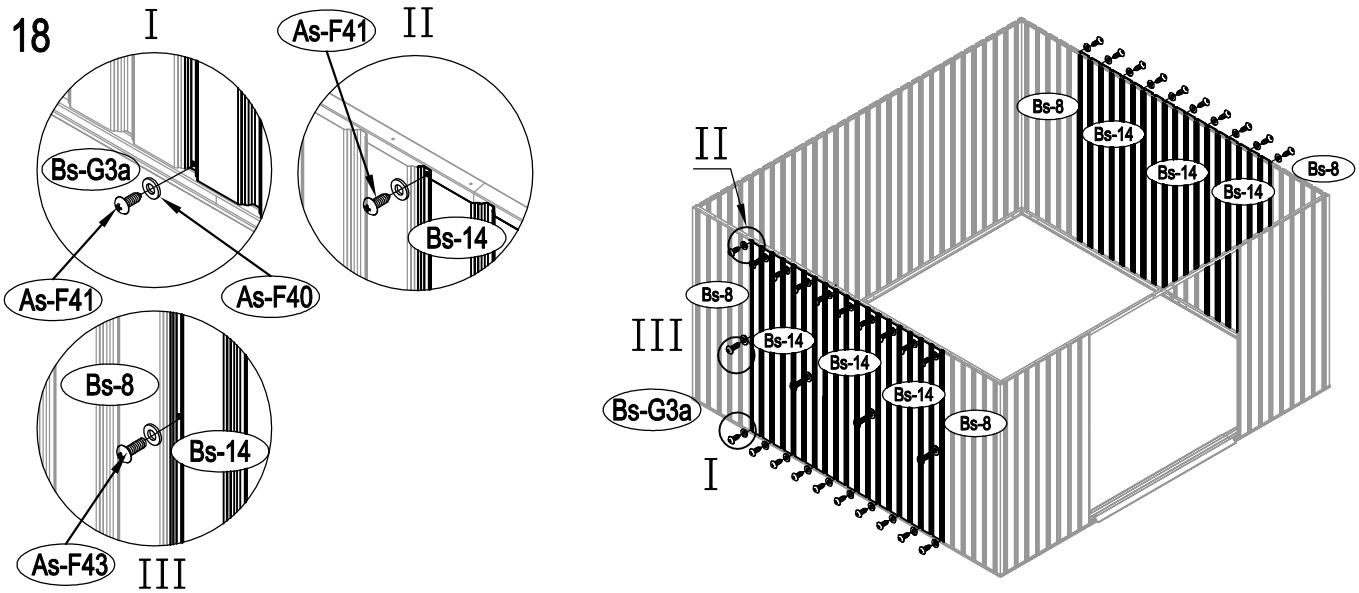
I
Bs-G3a
As-F41
As-F40
As-F41
II
Bs-14
Bs-8
Bs-14
As-F43
III
Bs-8
Bs-14
Bs-14
Bs-14
Bs-14
Bs-8
II
Bs-8
III
Bs-14
Bs-14
Bs-14
Bs-G3a
Bs-8
I

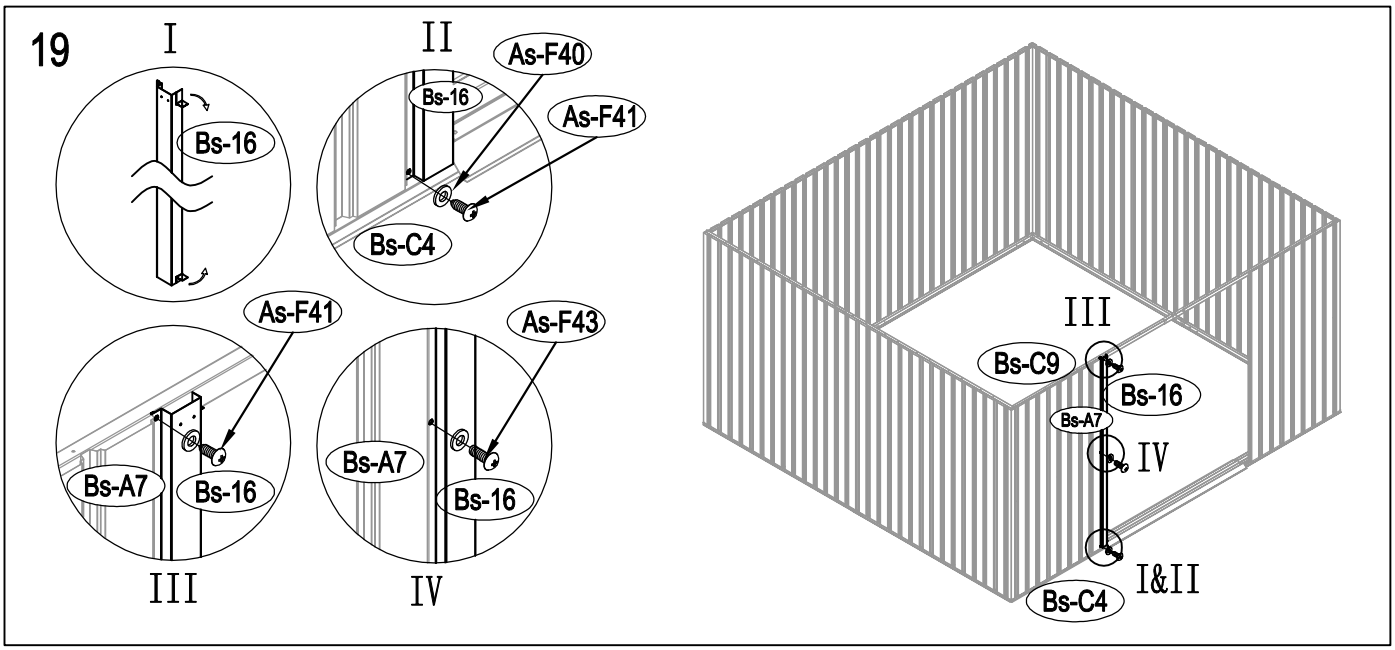
19
I
Bs-16
II
As-F40
Bs-16
As-F41
Bs-C4
As-F41
As-F43
Bs-A7
Bs-16
Bs-A7
Bs-16
III
IV
III
Bs-C9
Bs-16
Bs-A7
IV
I&II
Bs-C4

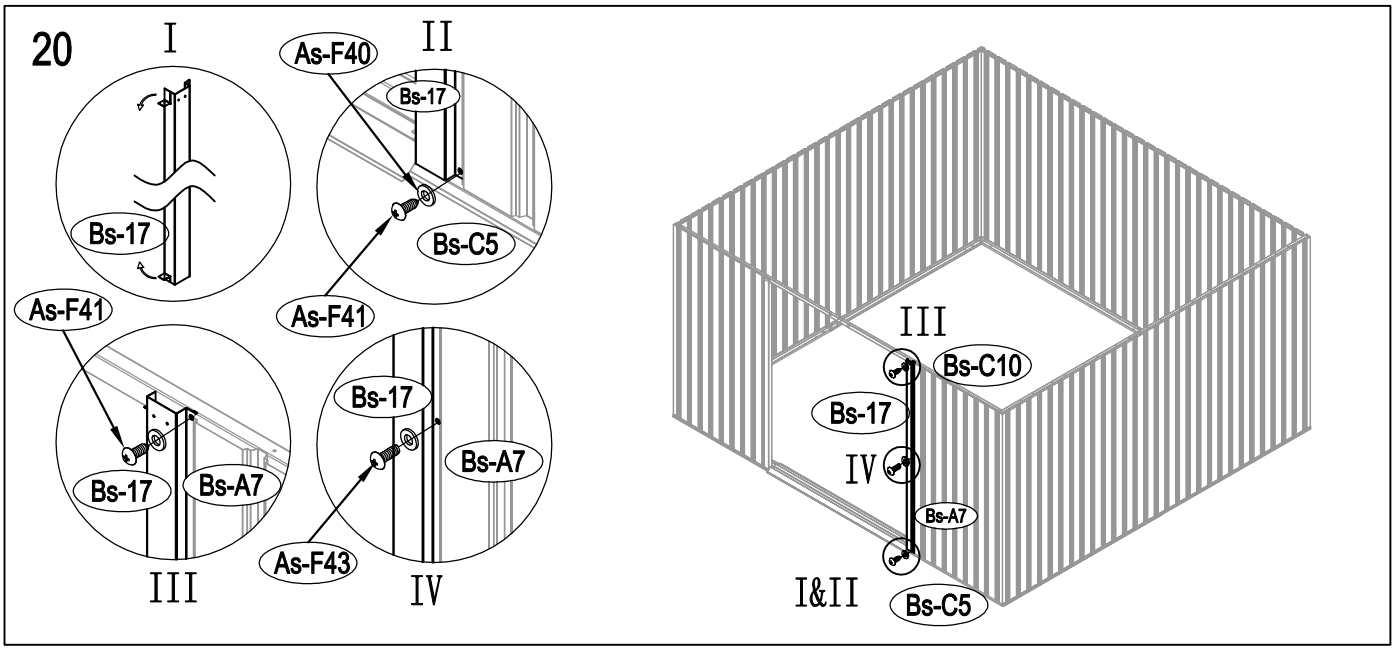
20
I
Bs-17
II
As-F40
Bs-17
Bs-C5
As-F41
As-F41
Bs-17
Bs-A7
Bs-17
Bs-A7
As-F43
III
IV
III
Bs-C10
Bs-17
IV
Bs-A7
I&II
Bs-C5

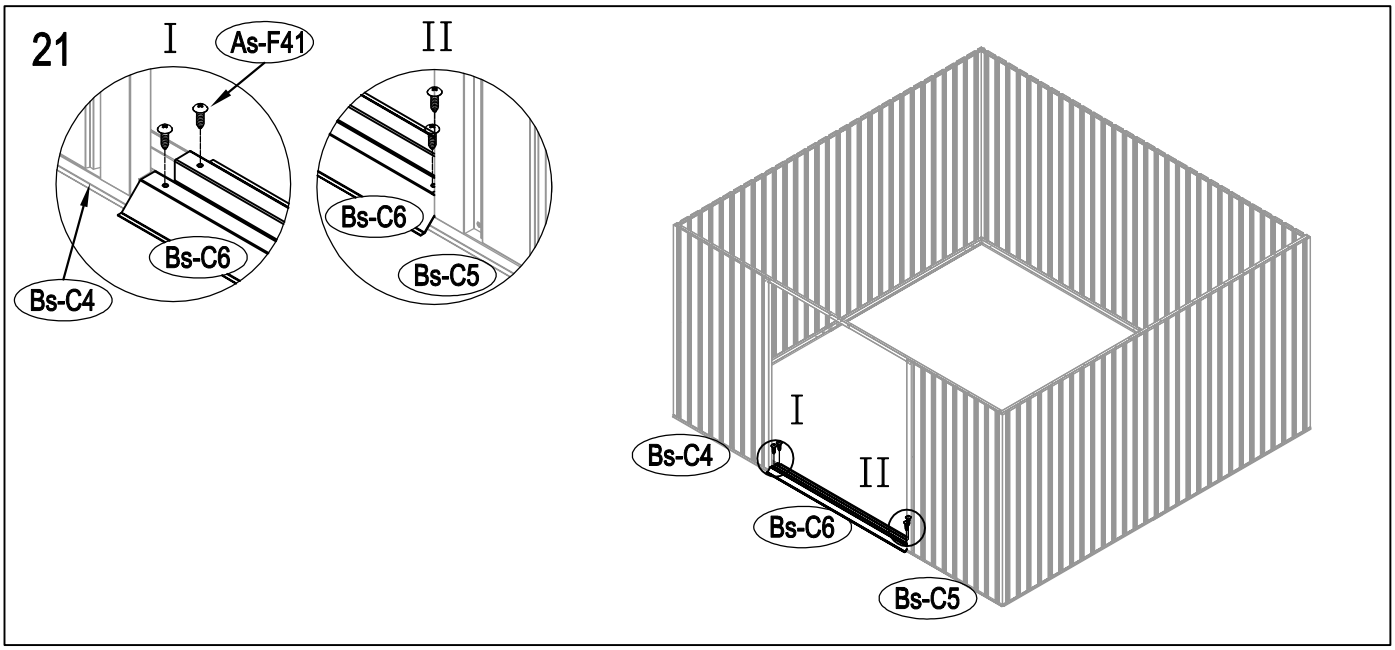
21
I
As-F41
Bs-C6
Bs-C4
II
Bs-C6
Bs-C5
I
Bs-C4
II
Bs-C6
Bs-C5

22

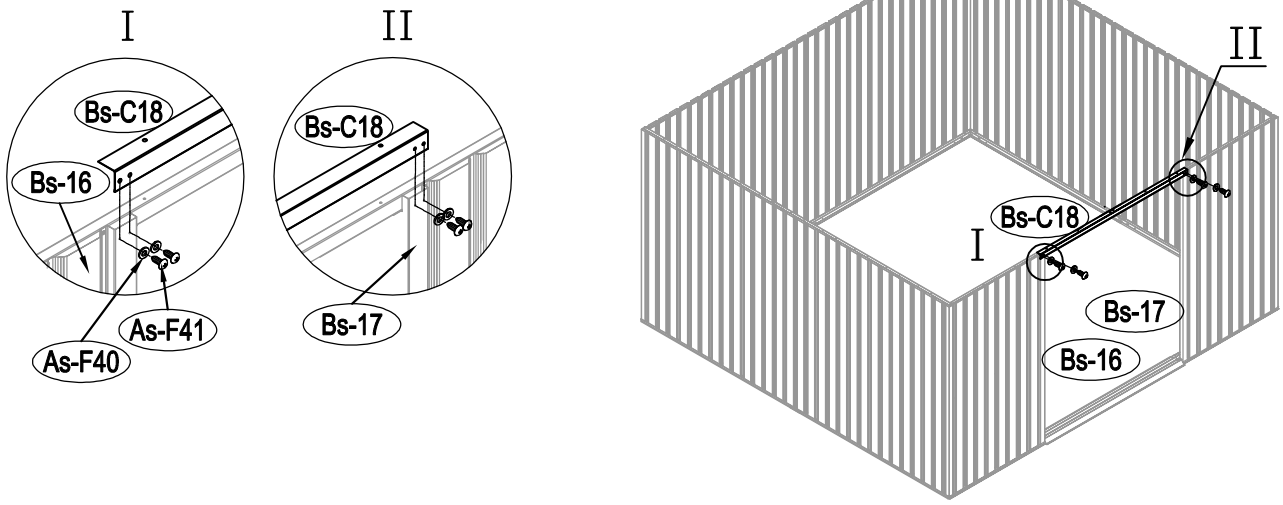
I
II
Bs-C18
Bs-16
As-F41
As-F40
Bs-C18
Bs-17
II
Bs-C18
I
Bs-17
Bs-16

23

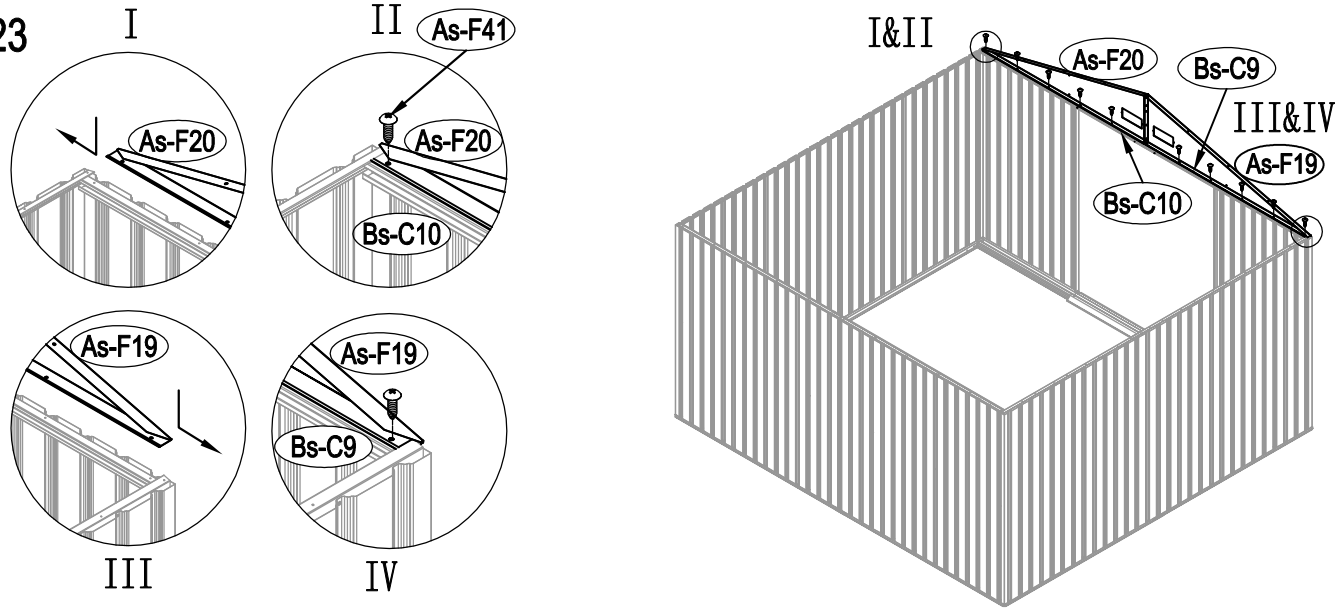
I
As-F20
II
As-F41
As-F20
Bs-C10
As-F19
III
As-F19
Bs-C9
IV
I&II
As-F20
Bs-C9
III&IV
As-F19
Bs-C10

24

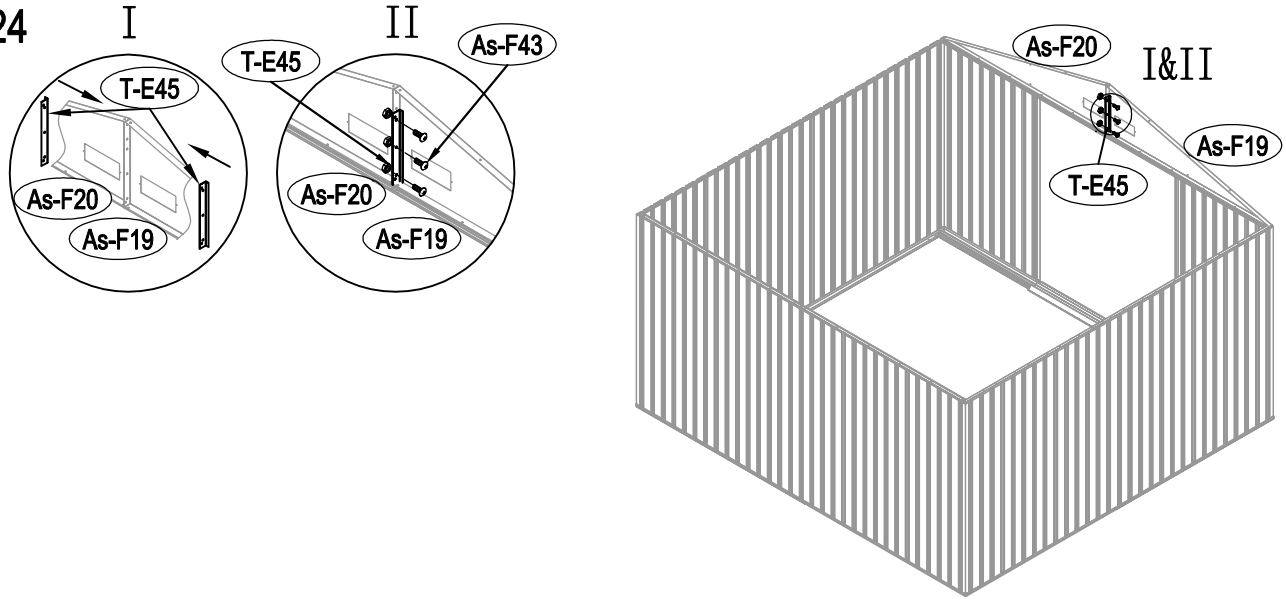
I
T-E45
As-F20
As-F19
II
T-E45
As-F43
As-F20
As-F19
As-F20
I&II
As-F19
T-E45

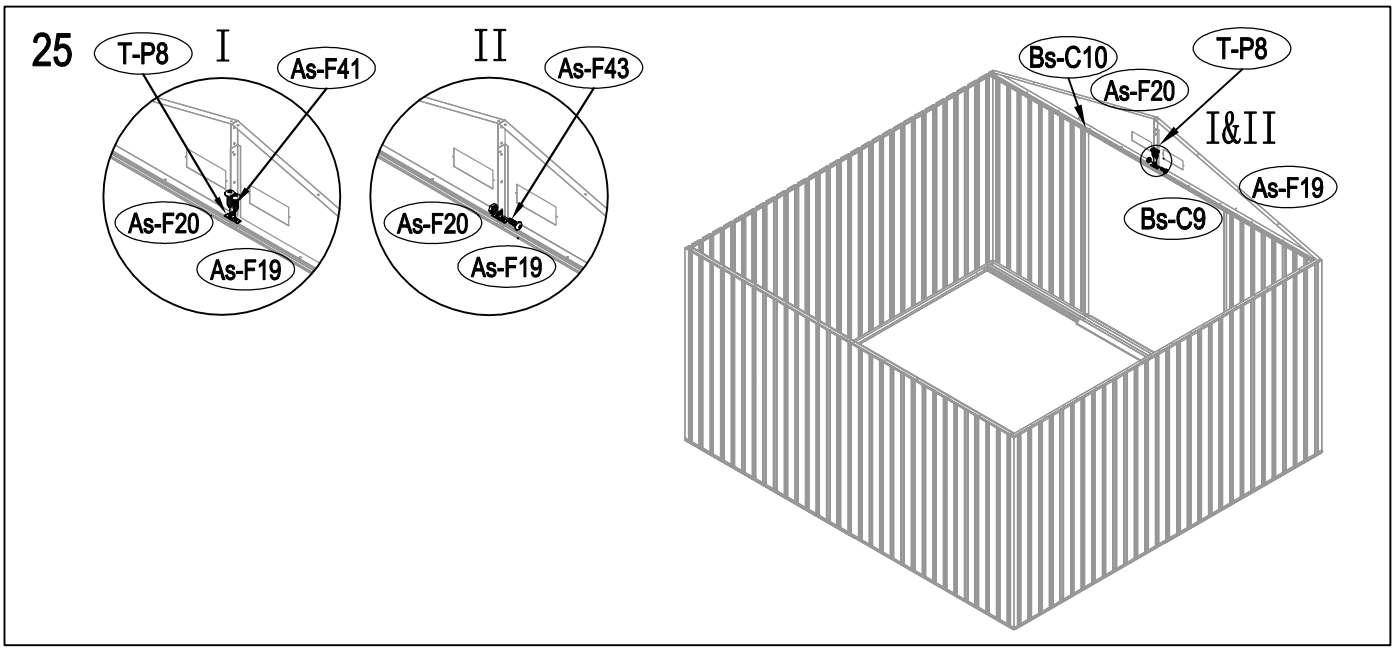
25
I
T-P8
As-F41
As-F20
As-F19
II
As-F43
As-F20
As-F19
Bs-C10
As-F20
T-P8
I&II
As-F19
Bs-C9

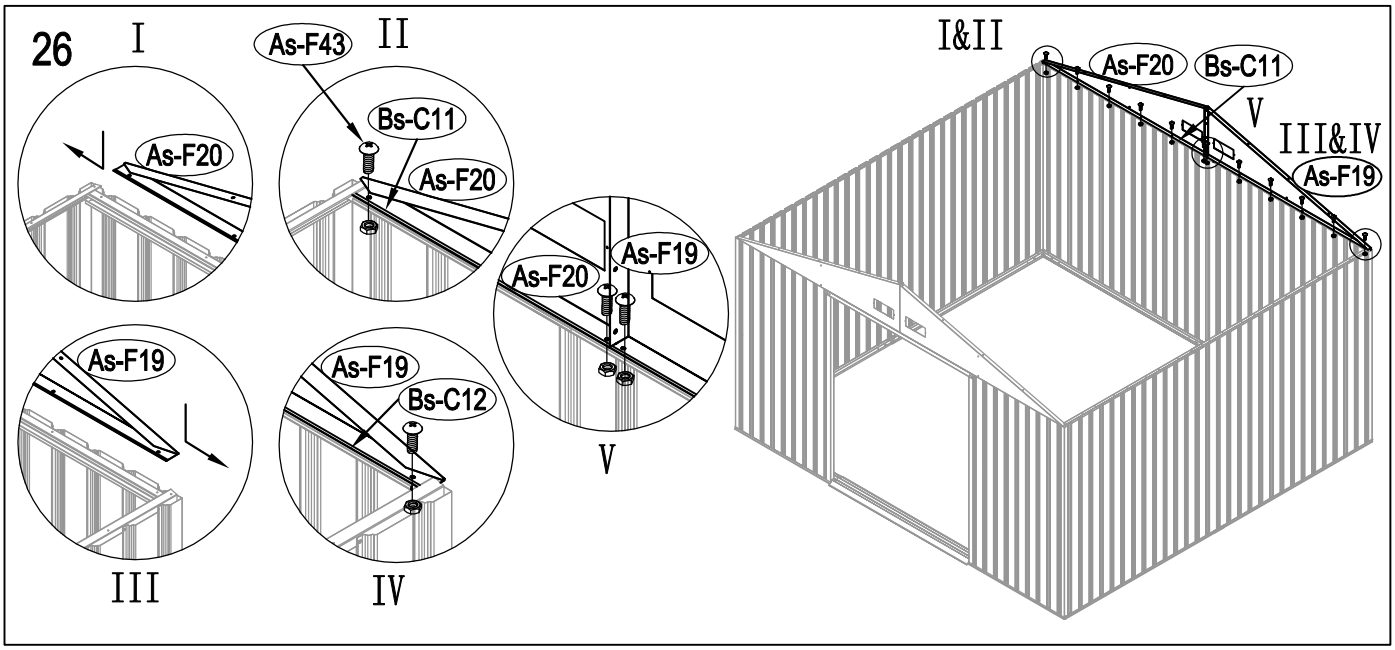
26
I
As-F20
As-F19
III
II
As-F43
Bs-C11
As-F20
As-F19
Bs-C12
IV
As-F20
As-F19
V
I&II
As-F20
Bs-C11
V
III&IV
As-F19

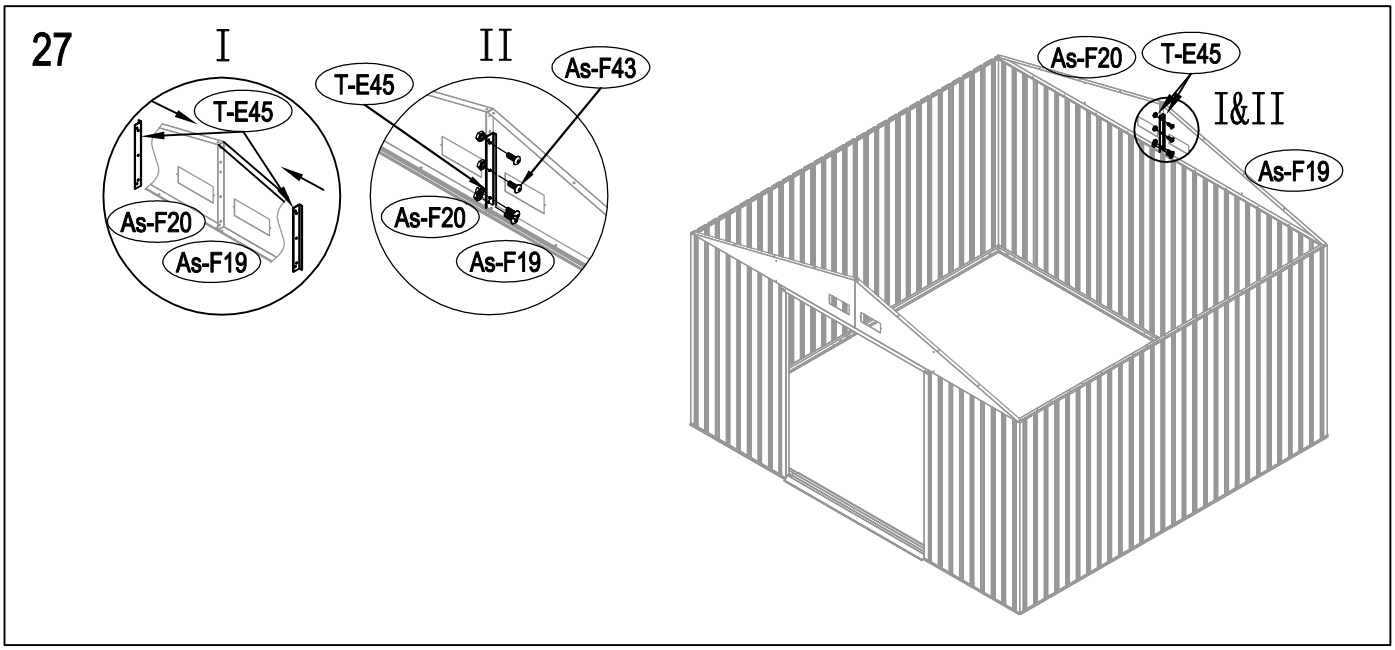
27
I
T-E45
As-F20
As-F19
II
T-E45
As-F43
As-F20
As-F19
As-F20
T-E45
I&II
As-F19

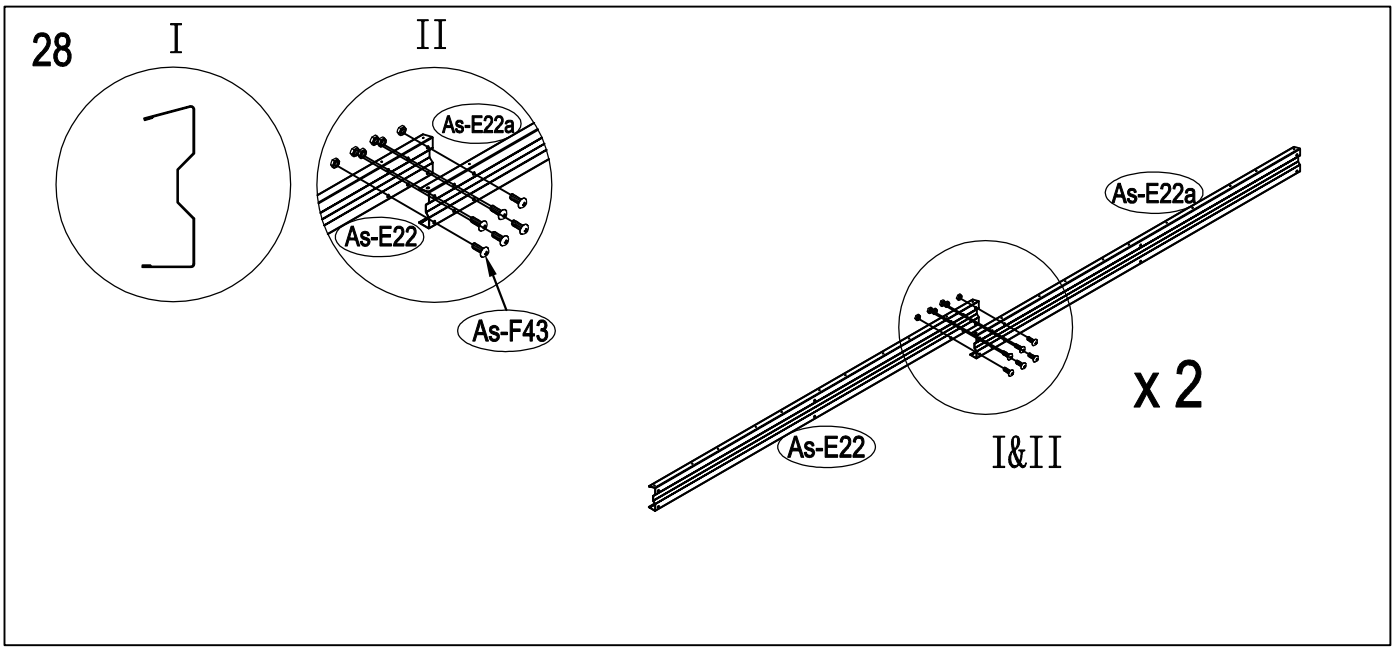
28
I
II
As-E22a
As-E22
As-F43
As-E22a
As-E22
I&II
x 2

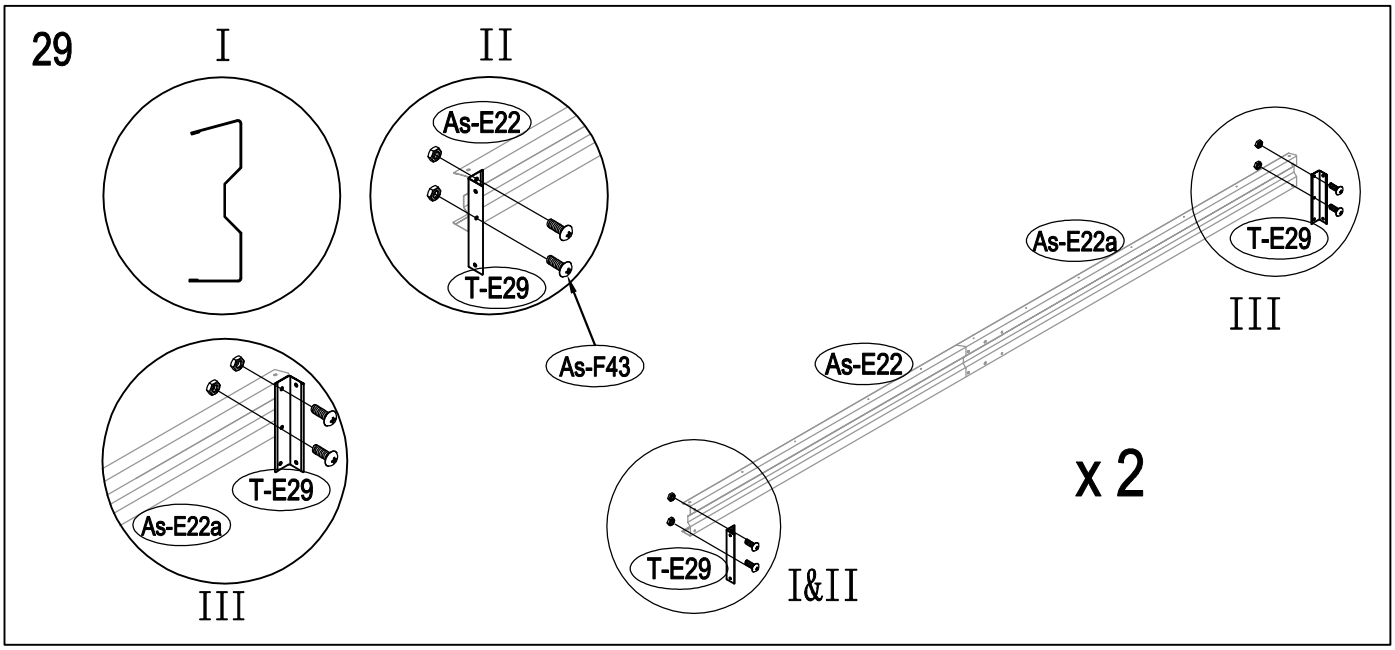
29
I
II
As-E22
T-E29
As-F43
T-E29
As-E22a
III
As-E22a
T-E29
III
As-E22
T-E29
I&II
x 2

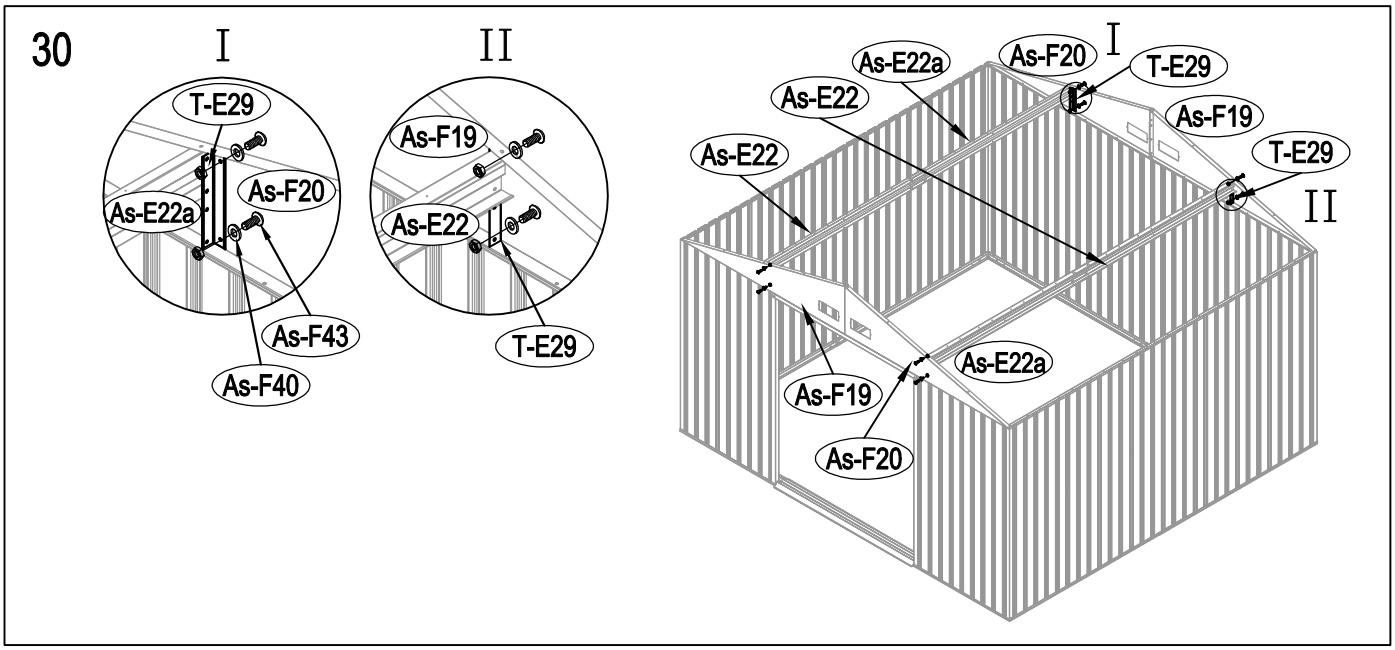
30
I
II
T-E29
As-E22a
As-F20
As-F43
As-F40
As-F19
As-E22
T-E29
As-E22a
As-E22
As-F20
I
T-E29
As-F19
T-E29
II
As-E22
As-E22a
As-F19
As-F20

31

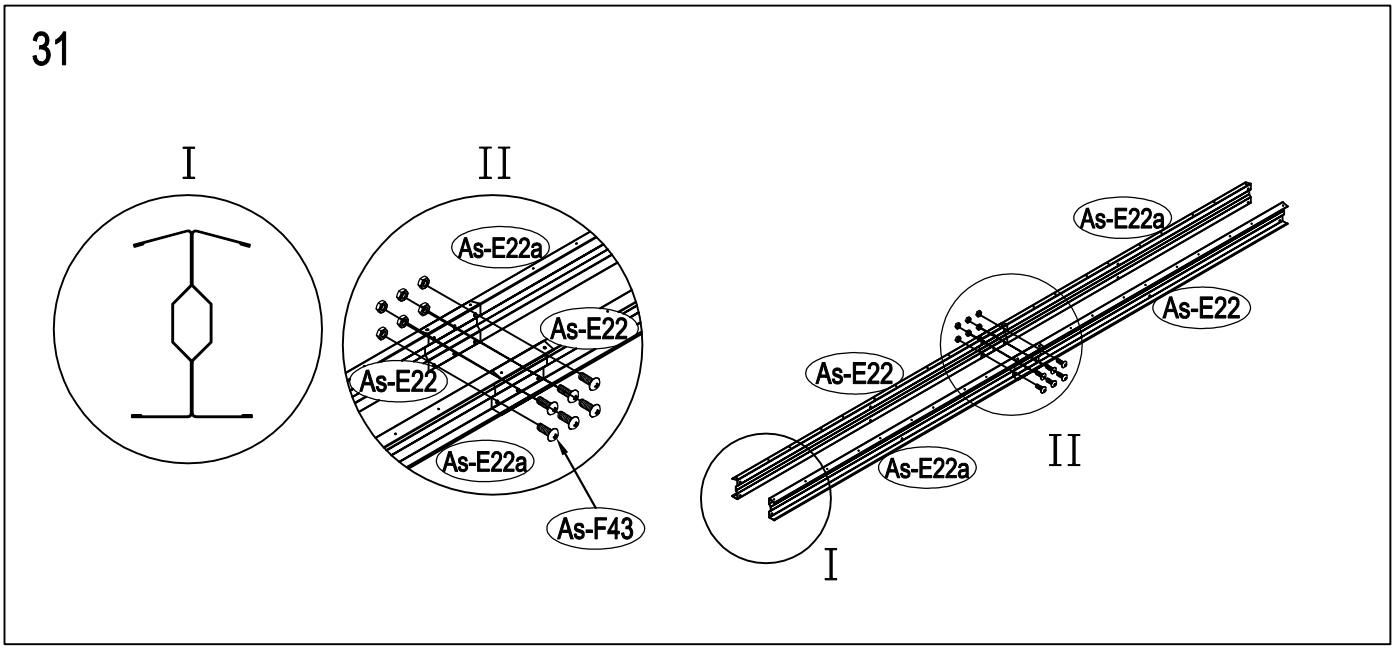
I
II
As-E22a
As-E22
As-E22
As-E22a
As-F43
As-E22a
As-E22
As-E22
As-E22a
II
I

32

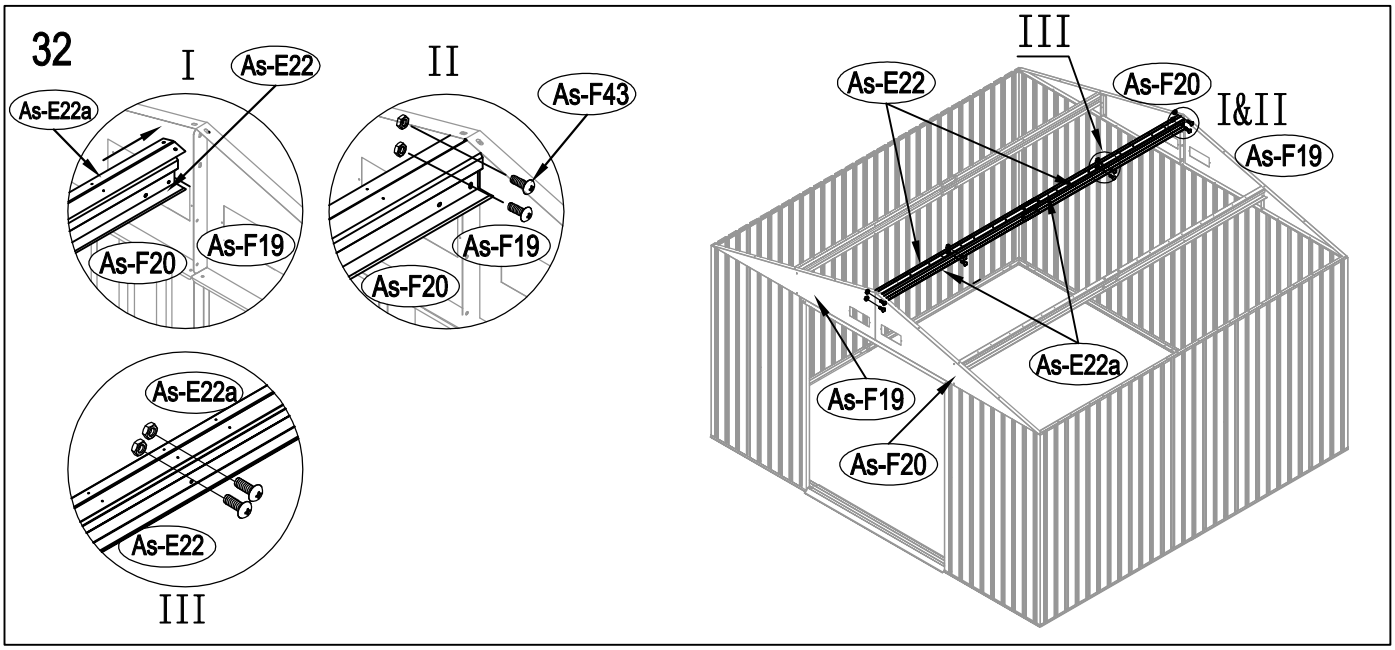
I
As-E22
As-E22a
As-F20
As-F19
II
As-F43
As-F19
As-F20
As-E22a
As-E22
III
III
As-E22
As-F20
I&II
As-F19
As-E22a
As-F19
As-F20

33

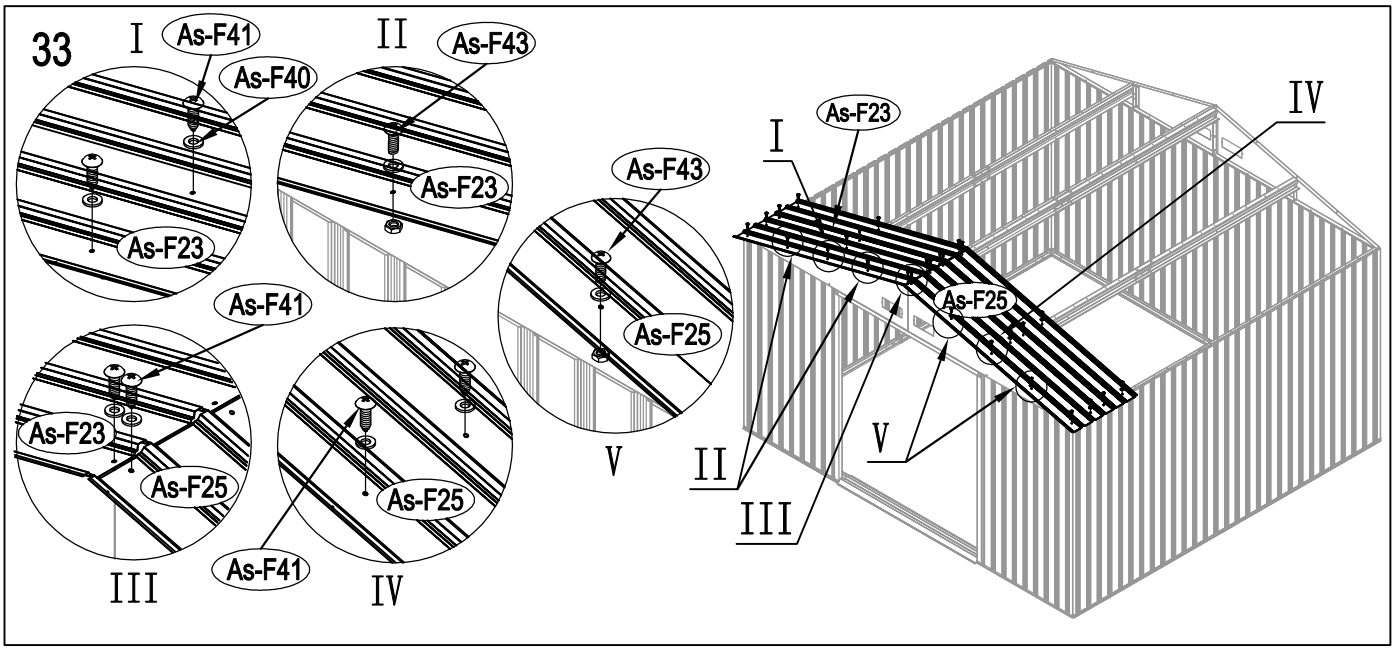
I
As-F41
As-F40
As-F23
II
As-F43
As-F23
As-F43
As-F25
V
As-F41
As-F23
As-F25
III
As-F25
As-F41
IV
I
As-F23
IV
As-F25
V
II
III

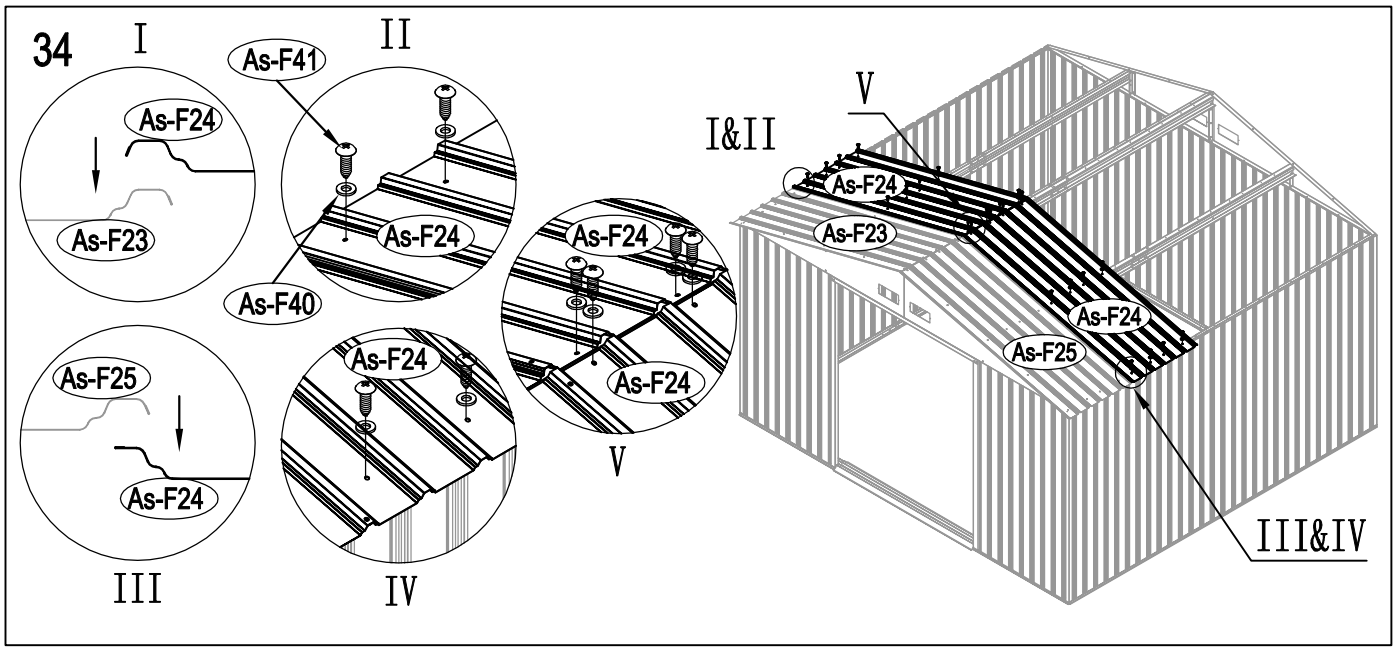
34
I
As-F24
As-F23
II
As-F41
As-F24
As-F40
As-F25
As-F24
III
As-F24
IV
As-F24
As-F24
V
I&II
V
As-F24
As-F23
As-F24
As-F25
III&IV

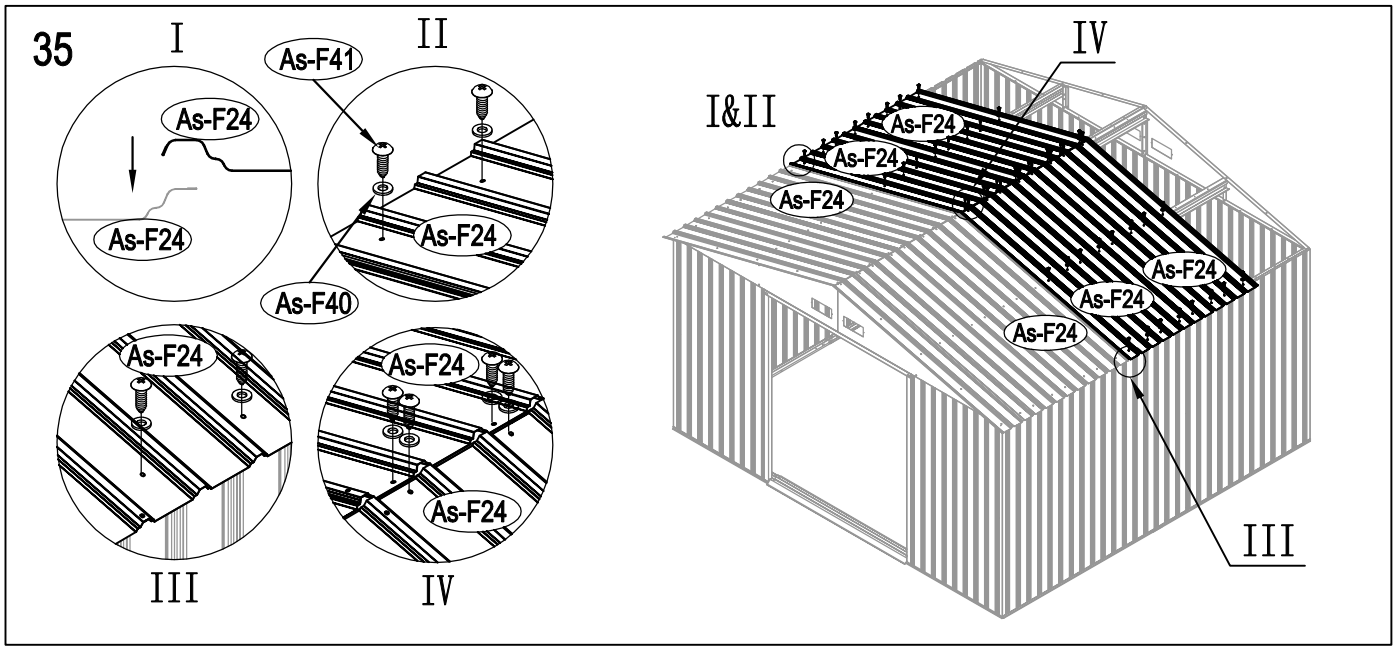
35
I
As-F24
As-F24
II
As-F41
As-F24
As-F40
As-F24
III
As-F24
As-F24
IV
I&II
IV
As-F24
As-F24
As-F24
As-F24
As-F24
As-F24
III

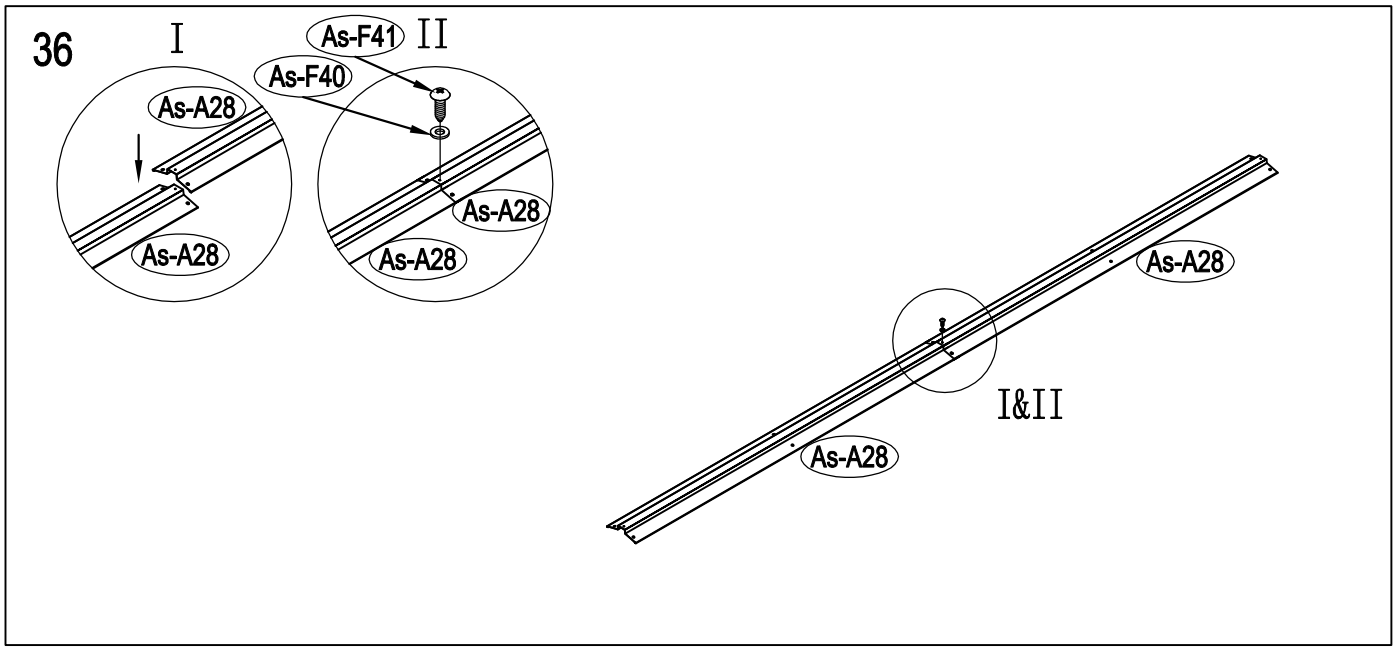
36
I
As-A28
As-A28
As-F41
II
As-F40
As-A28
As-A28
As-A28
I&II
As-A28

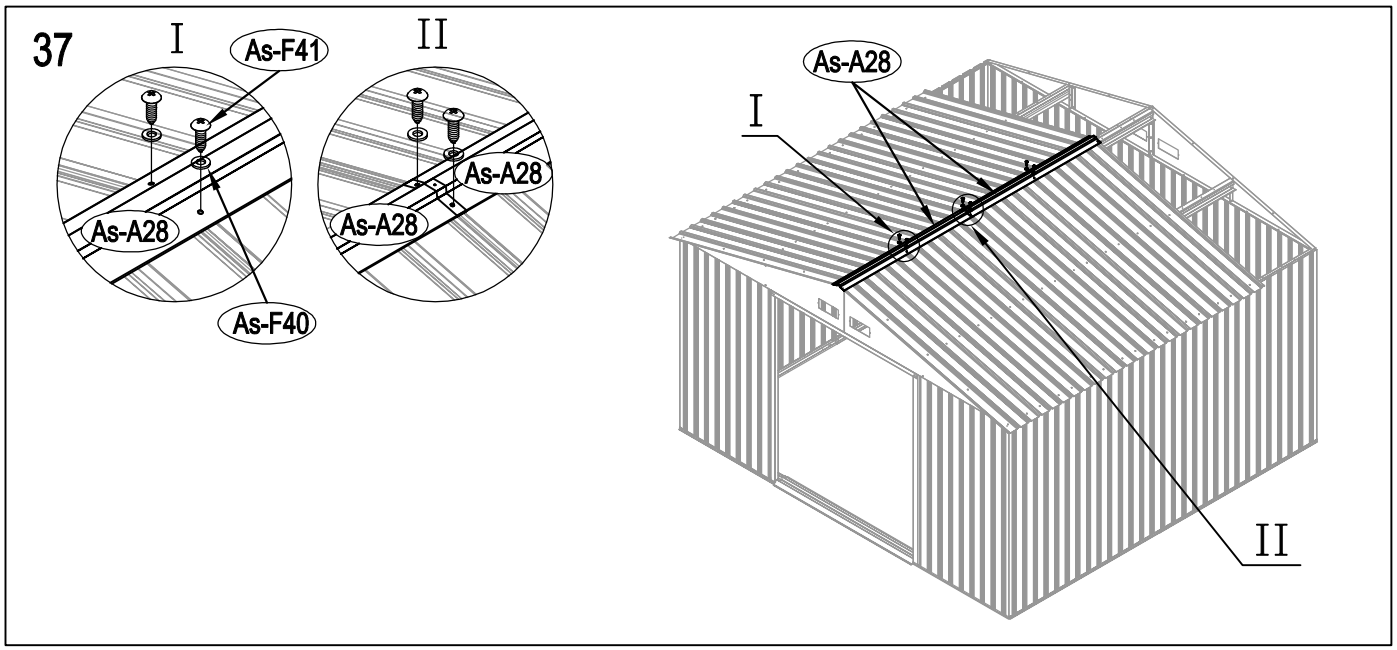
37
I
As-F41
As-A28
As-F40
II
As-A28
As-A28
As-A28
I
II

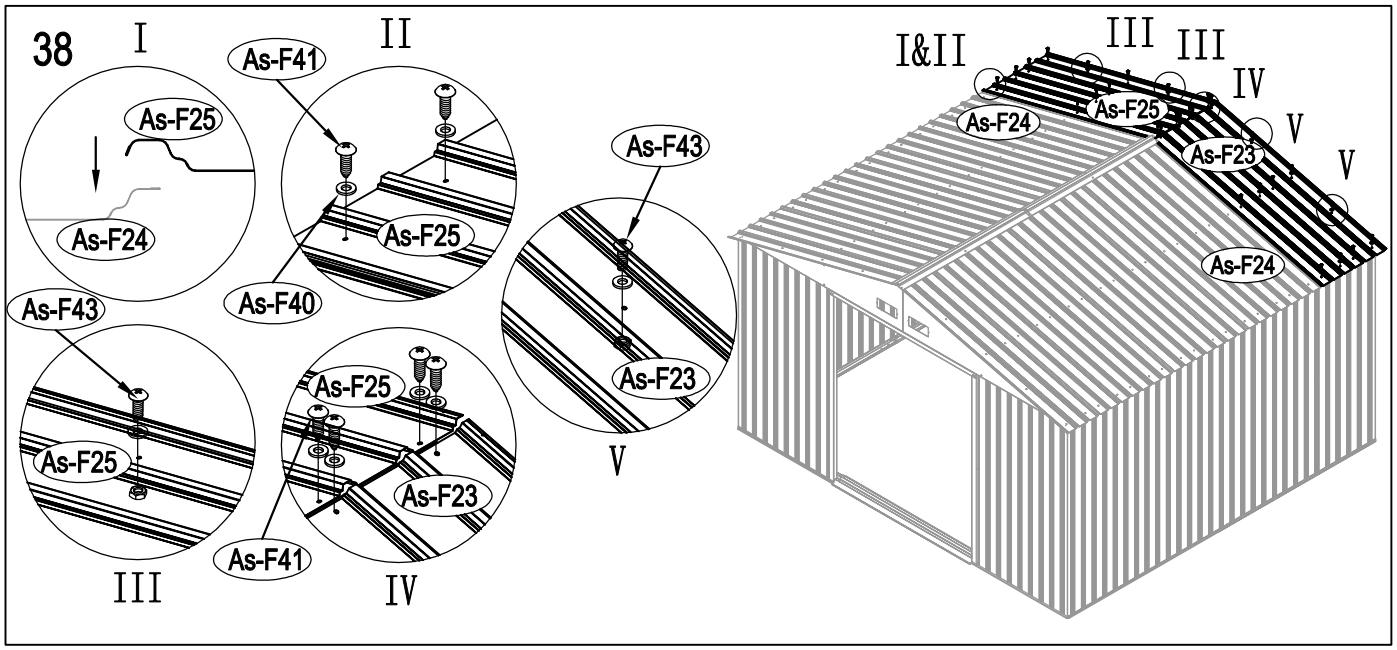
38
I
As-F25
As-F24
II
As-F41
As-F25
As-F40
As-F43
As-F23
V
As-F43
As-F25
III
As-F25
As-F23
As-F41
IV
I&II
III
III
IV
V
V
As-F24
As-F25
As-F23
As-F24

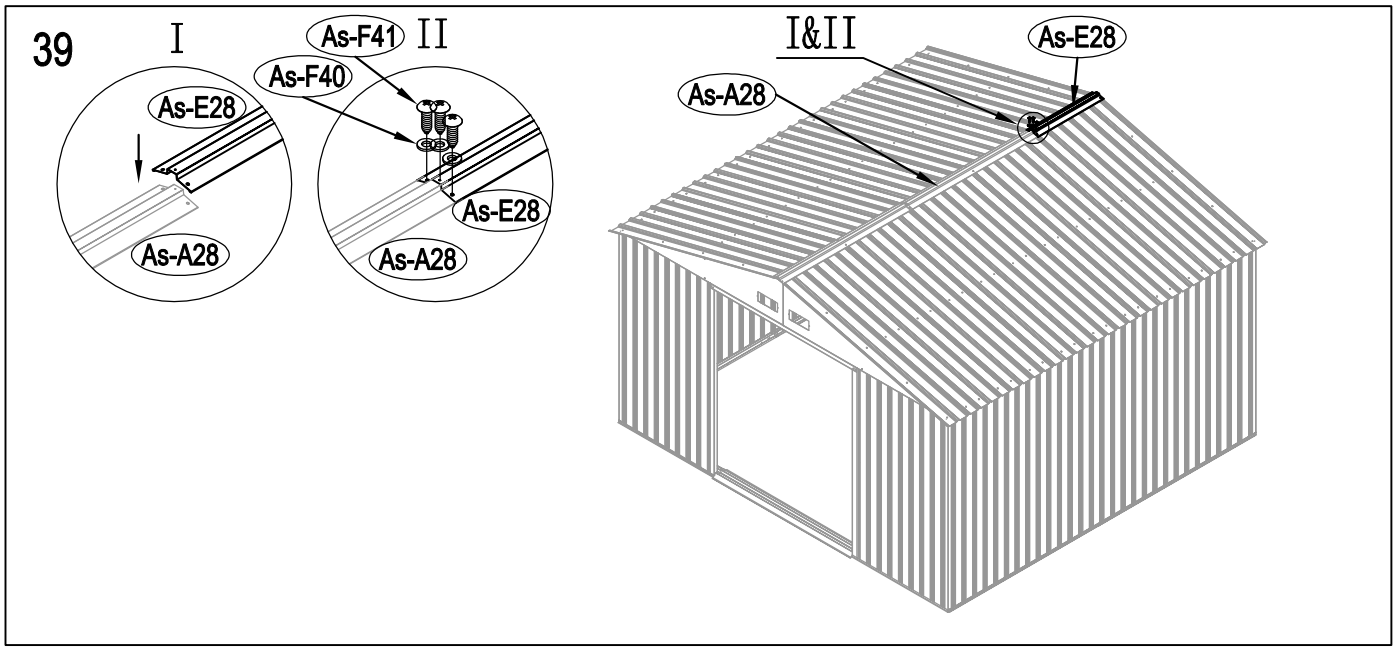
39
I
As-E28
As-A28
As-F41
II
As-F40
As-E28
As-A28
I&II
As-E28
As-A28

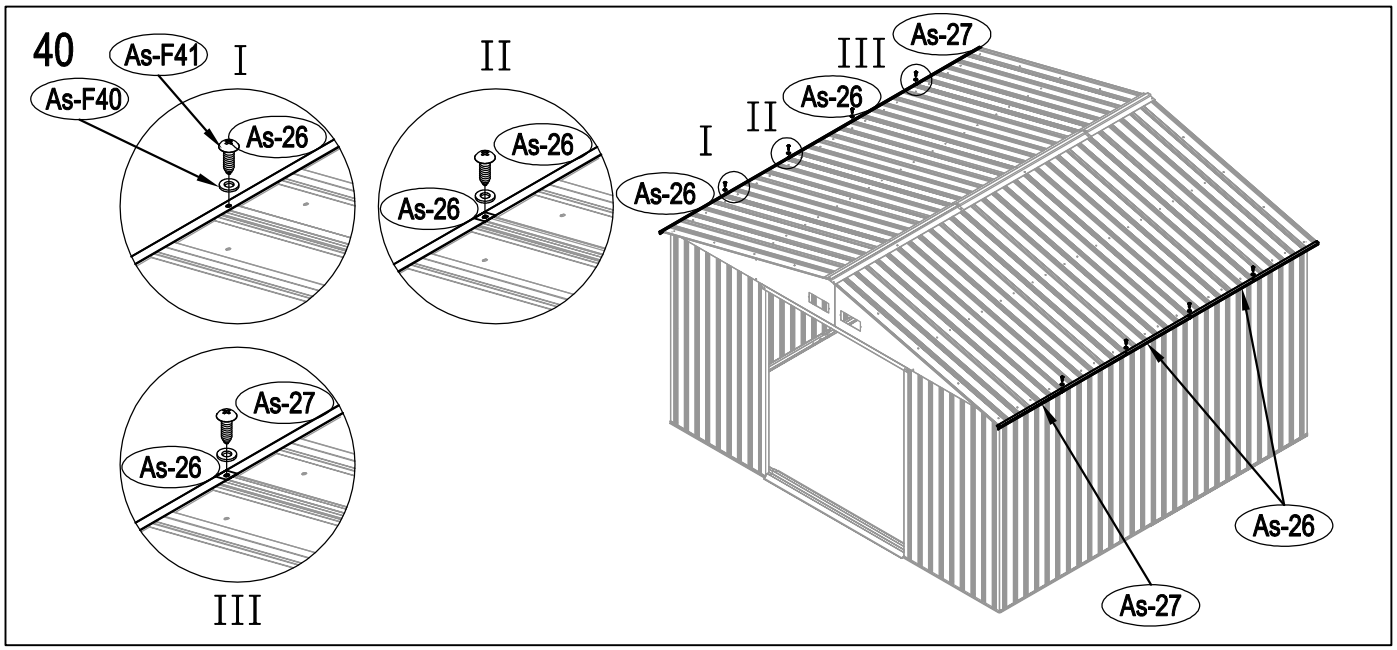
40
As-F41
As-F40
I
As-26
II
As-26
As-26
III
As-27
As-26
As-26
As-26
As-27
As-26
As-26
As-27
III

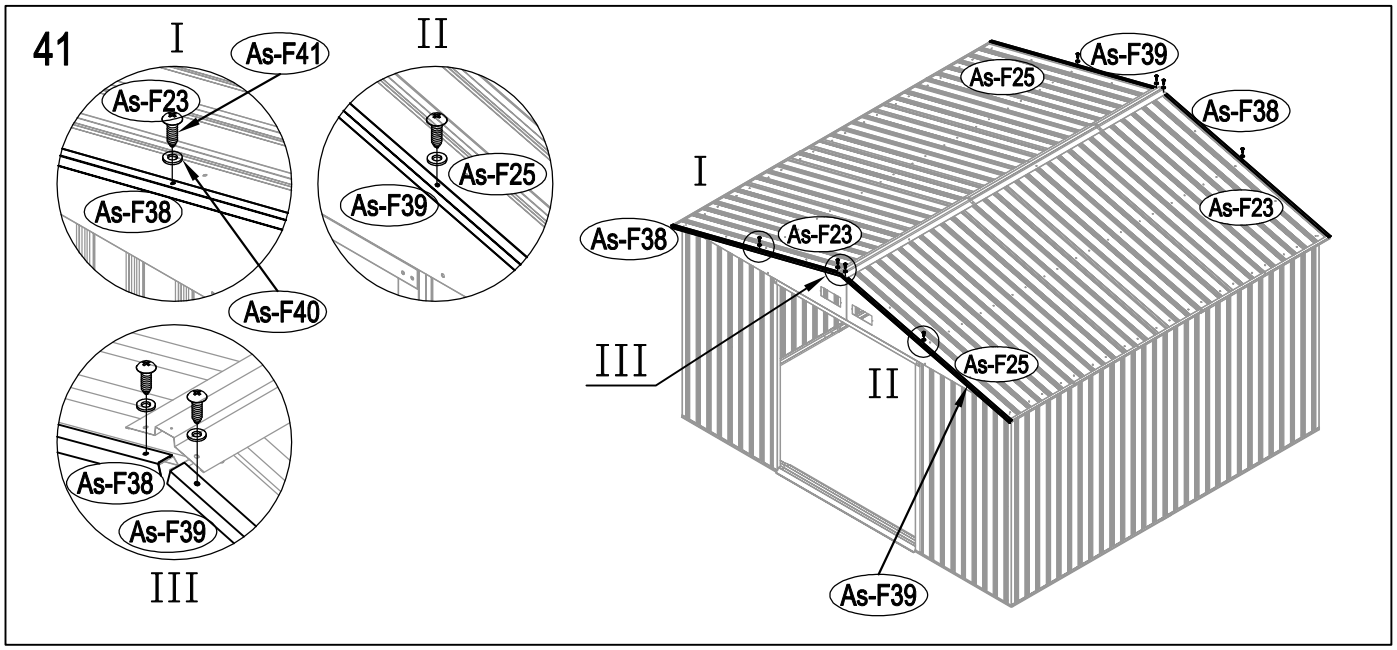
41
I
As-F41
As-F23
As-F38
As-F40
II
As-F25
As-F39
As-F38
As-F39
III
As-F39
As-F25
As-F38
As-F23
I
As-F38
As-F23
III
As-F25
II
As-F39

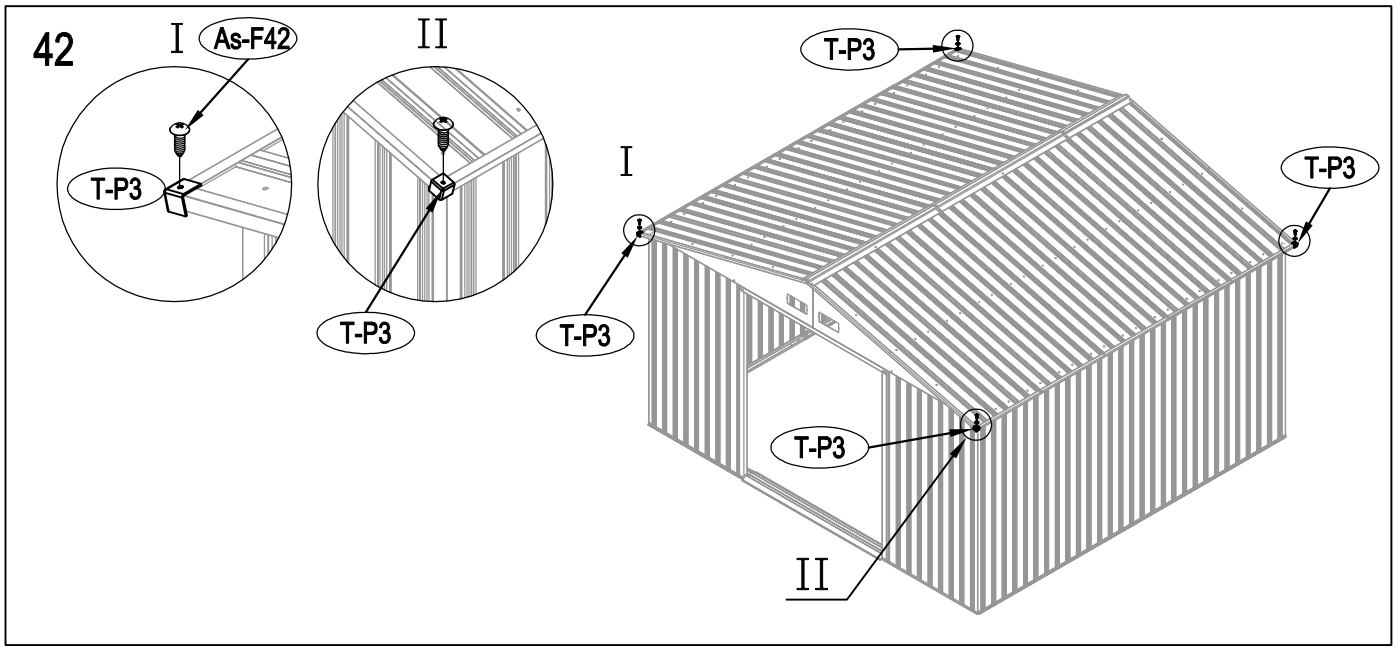
42
I
As-F42
T-P3
II
T-P3
T-P3
I
T-P3
T-P3
T-P3
II

43

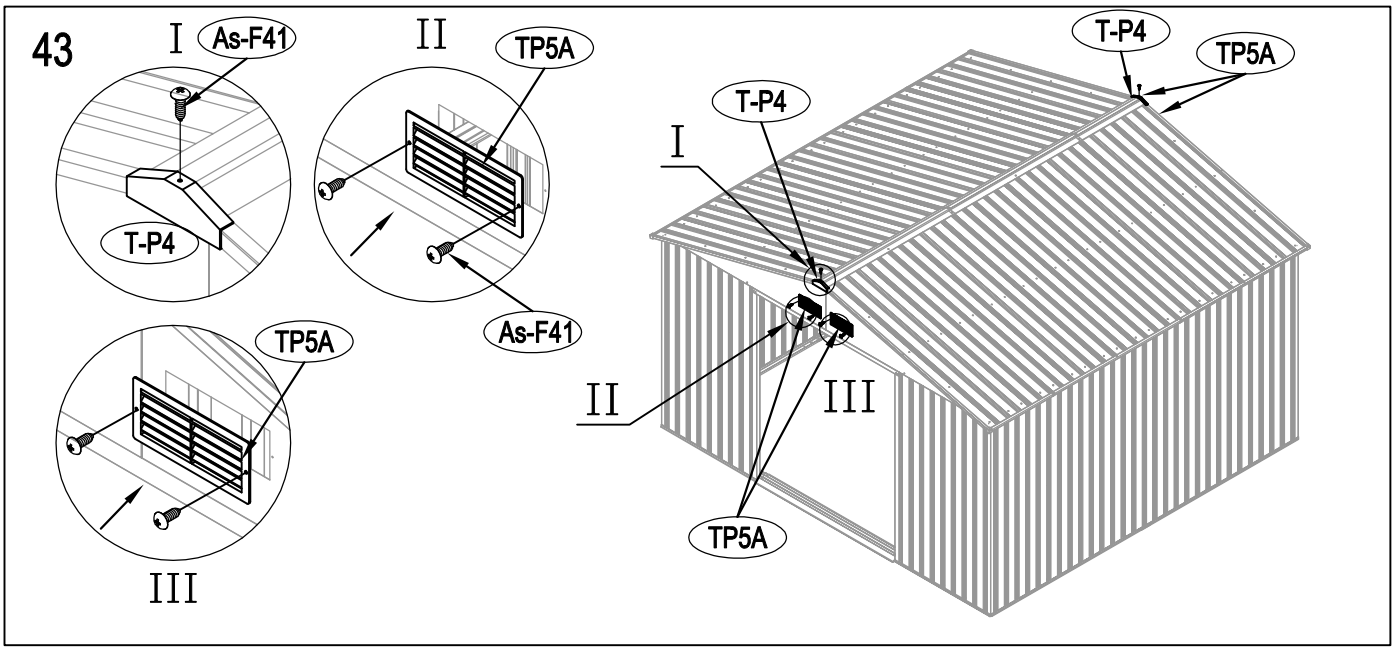
I
As-F41
T-P4
II
TP5A
As-F41
III
TP5A
T-P4
TP5A
T-P4
I
II
III
TP5A

44

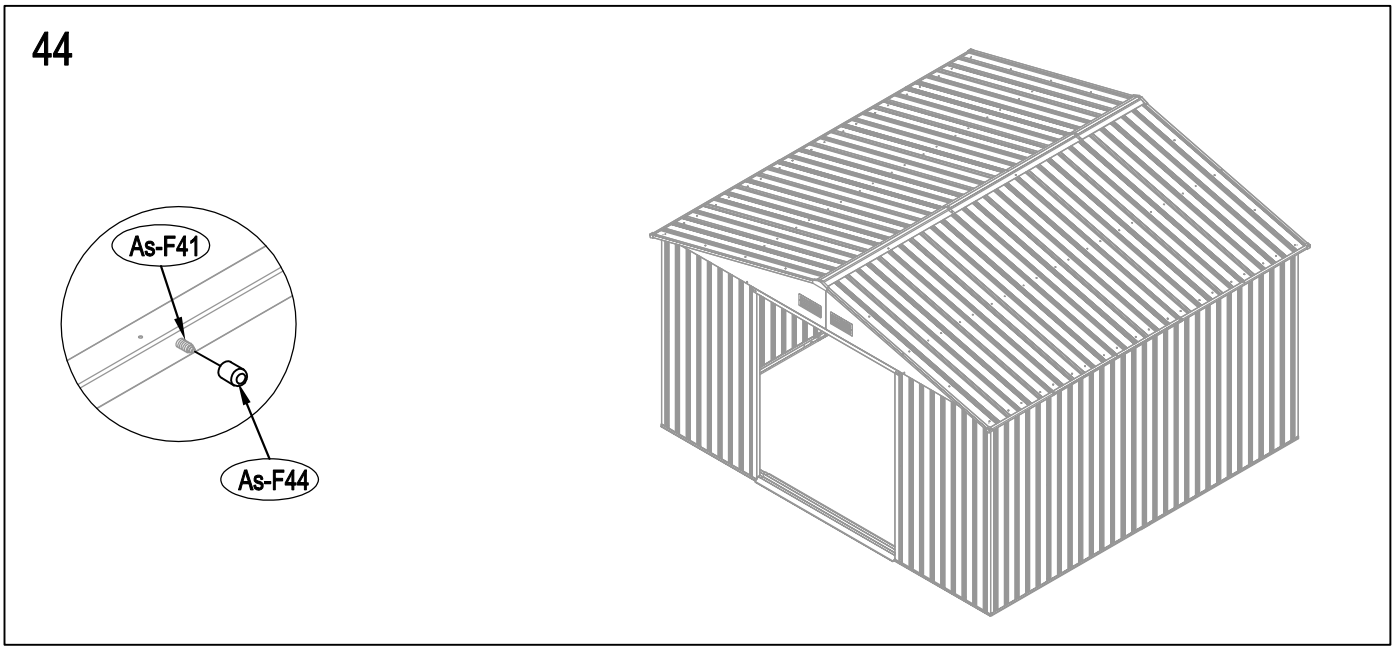
As-F41
As-F44

45

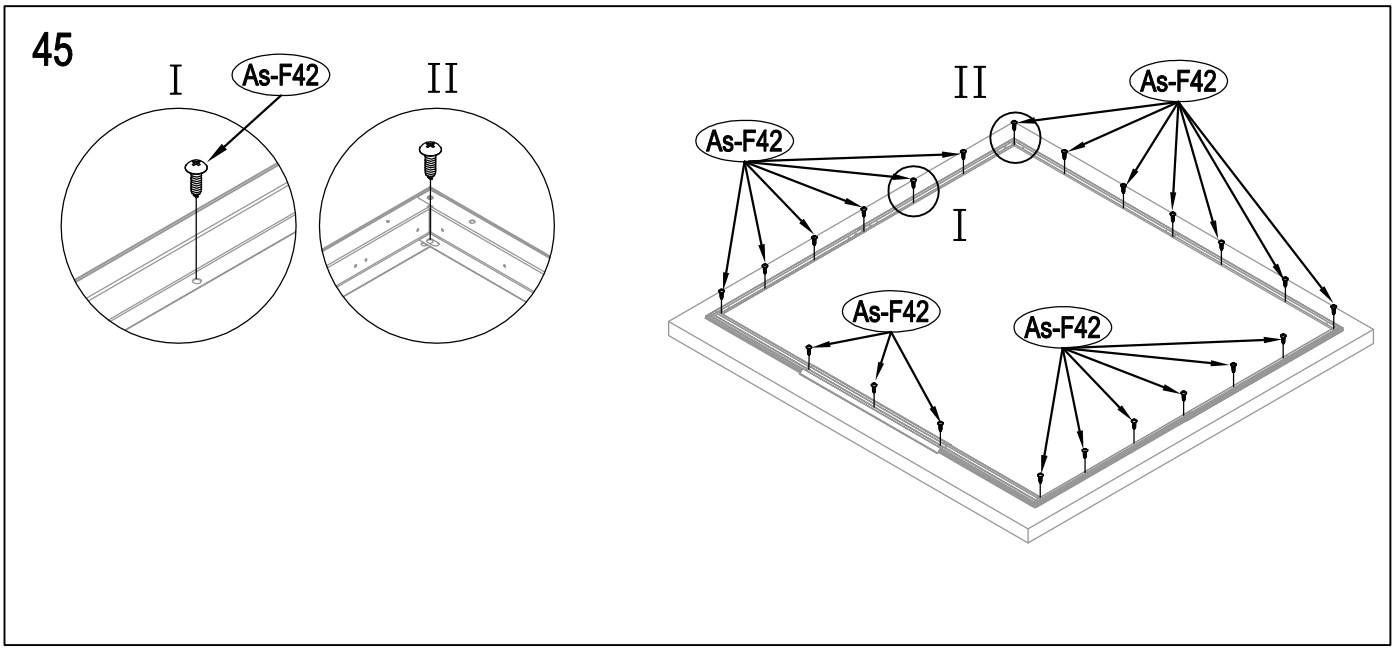
I
As-F42
II
II
As-F42
As-F42
I
As-F42
As-F42

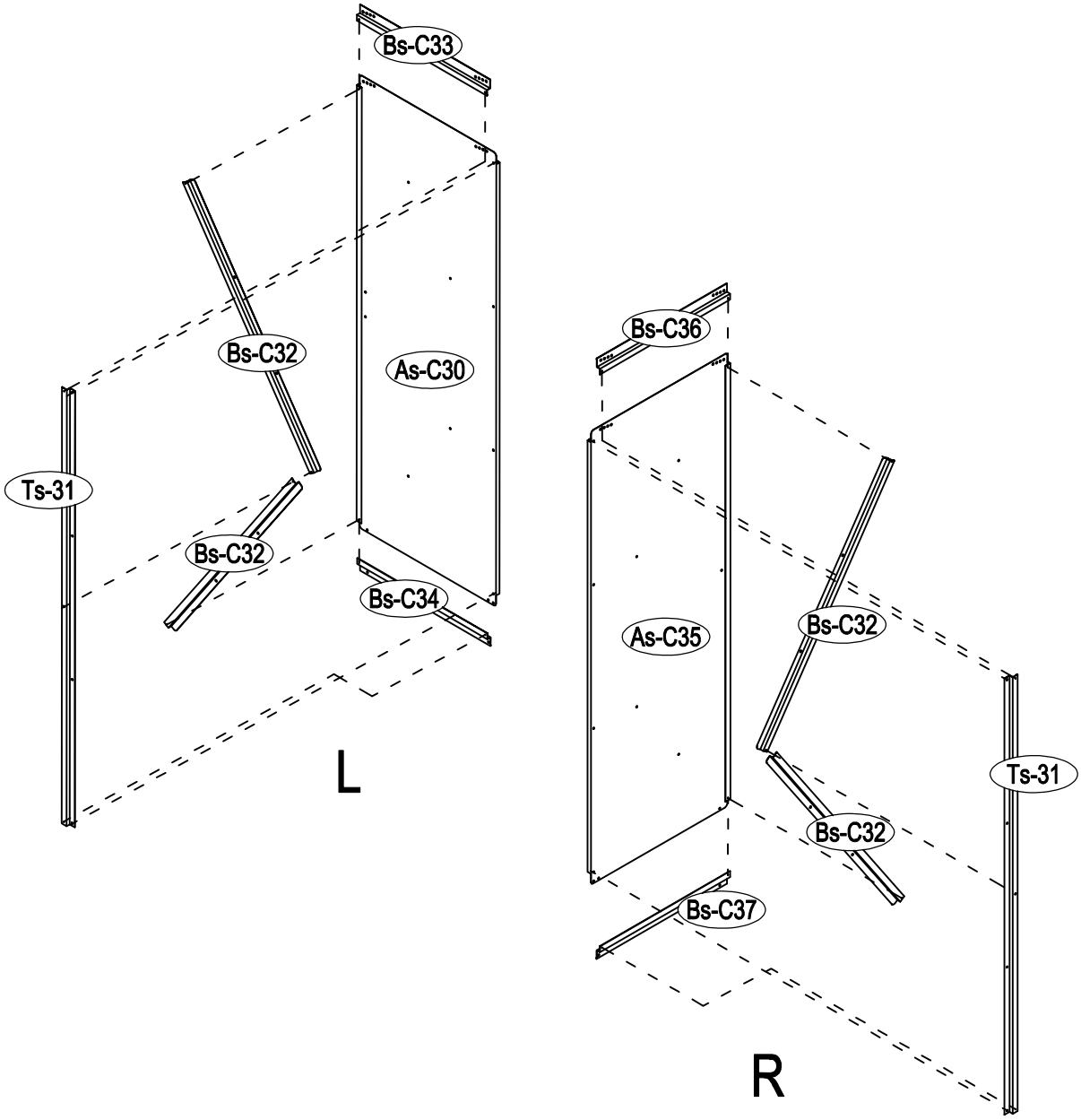
Bs-C33
Bs-C32
As-C30
Ts-31
Bs-C32
Bs-C34
L
Bs-C36
As-C35
Bs-C32
Ts-31
Bs-C32
Bs-C37
R

1

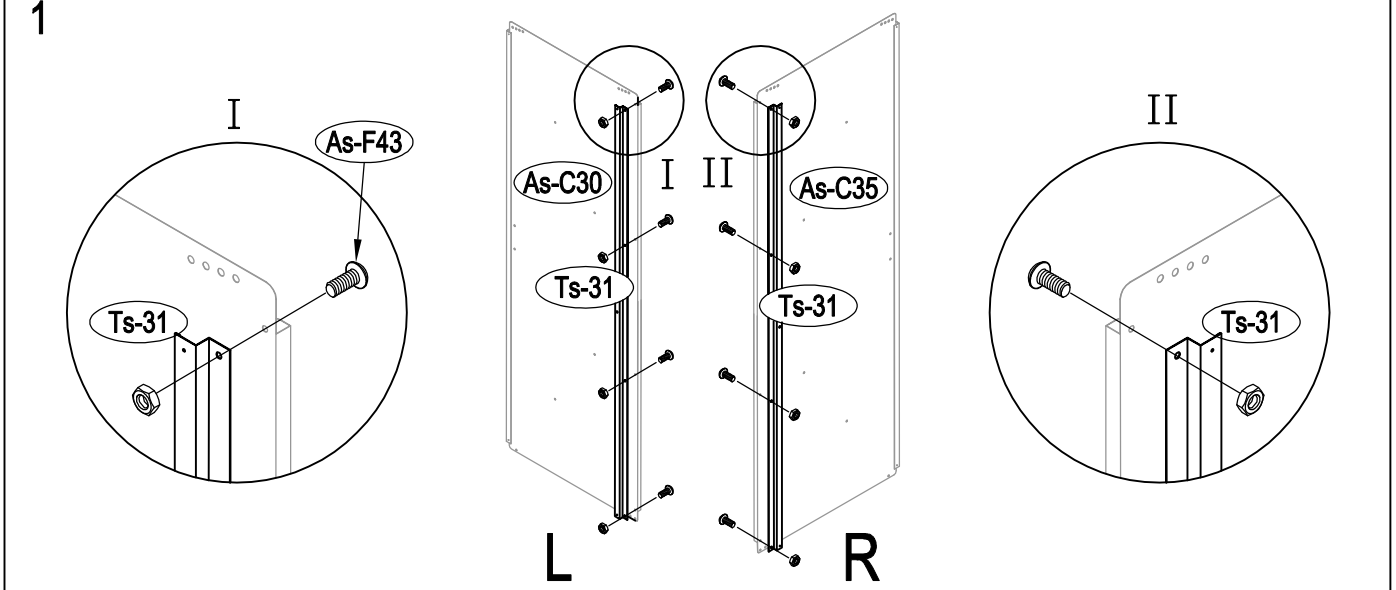
I
As-F43
Ts-31
As-C30
I
II
As-C35
Ts-31
Ts-31
II
Ts-31
L
R

2

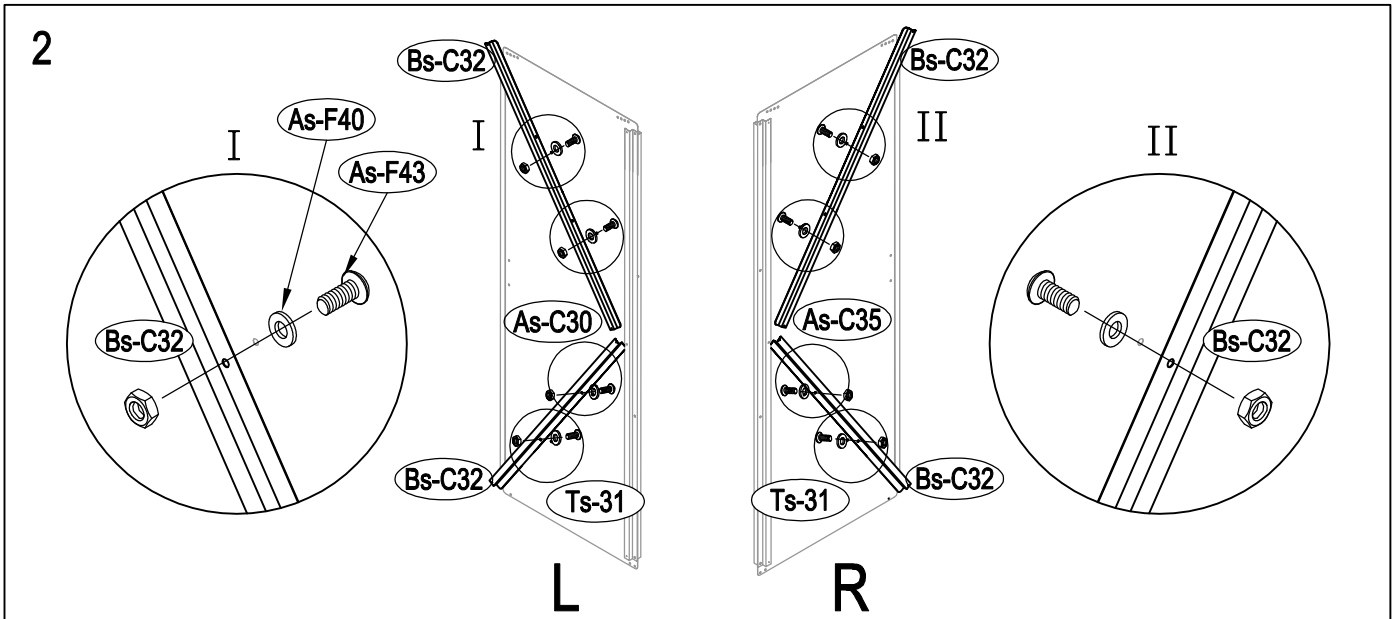
Bs-C32
I
As-F40
As-F43
Bs-C32
As-C30
Bs-C32
Ts-31
Bs-C32
II
As-C35
Ts-31
Bs-C32
II
Bs-C32
L
R

3

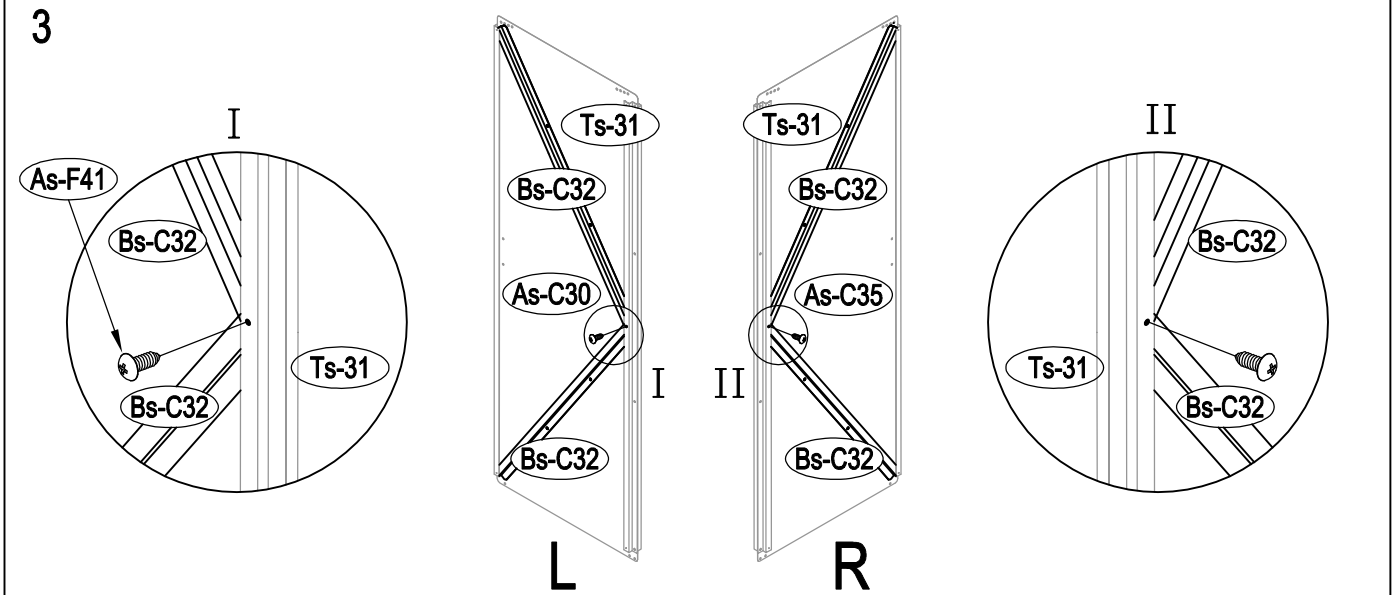
I
As-F41
Bs-C32
Ts-31
Bs-C32
Ts-31
Bs-C32
As-C30
I
Bs-C32
Ts-31
Bs-C32
As-C35
II
Bs-C32
II
Bs-C32
Ts-31
Bs-C32
L
R

4

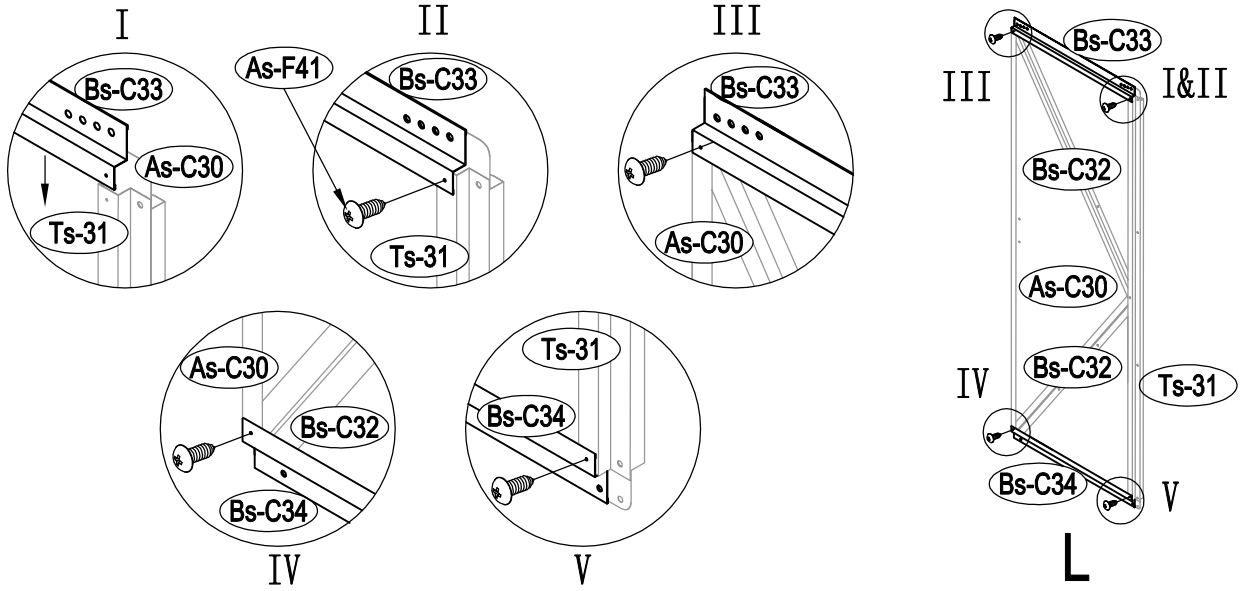
I
Bs-C33
As-C30
Ts-31
II
As-F41
Bs-C33
Ts-31
III
Bs-C33
As-C30
As-C30
Bs-C32
Bs-C34
IV
Ts-31
Bs-C34
V
Bs-C33
III
I&II
Bs-C32
As-C30
IV
Bs-C32
Ts-31
Bs-C34
V
L

5

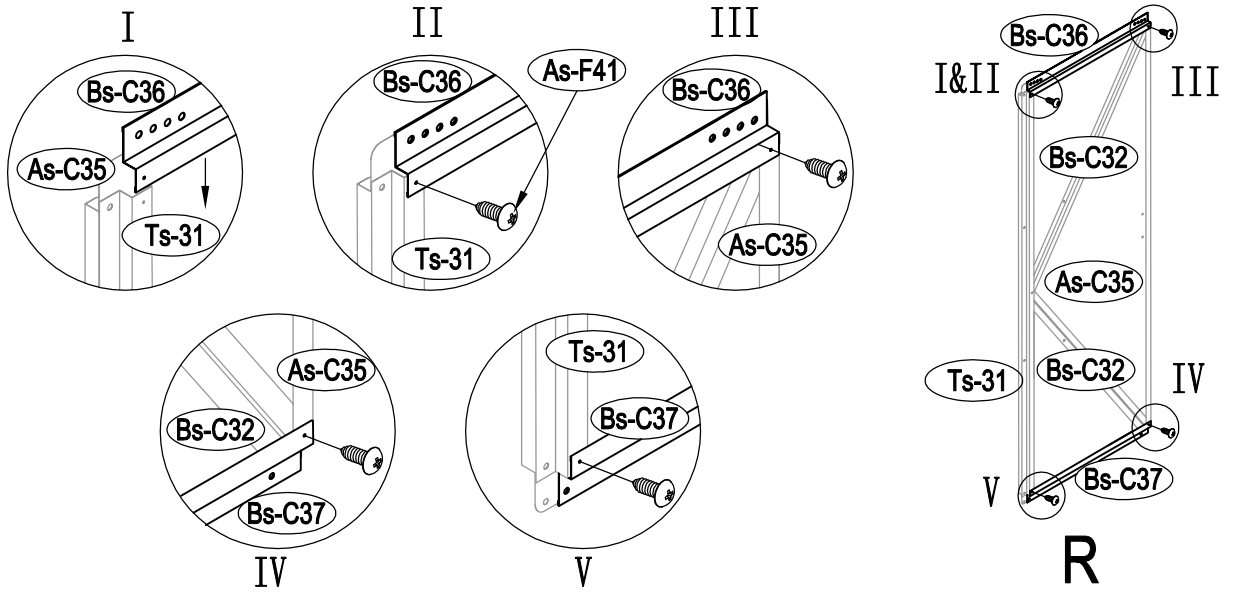
I
Bs-C36
As-C35
Ts-31
II
Bs-C36
As-F41
Ts-31
III
Bs-C36
As-C35
As-C35
Bs-C32
Bs-C37
IV
Ts-31
Bs-C37
V
Bs-C36
I&II
III
Bs-C32
As-C35
Ts-31
Bs-C32
IV
V
Bs-C37
R

6

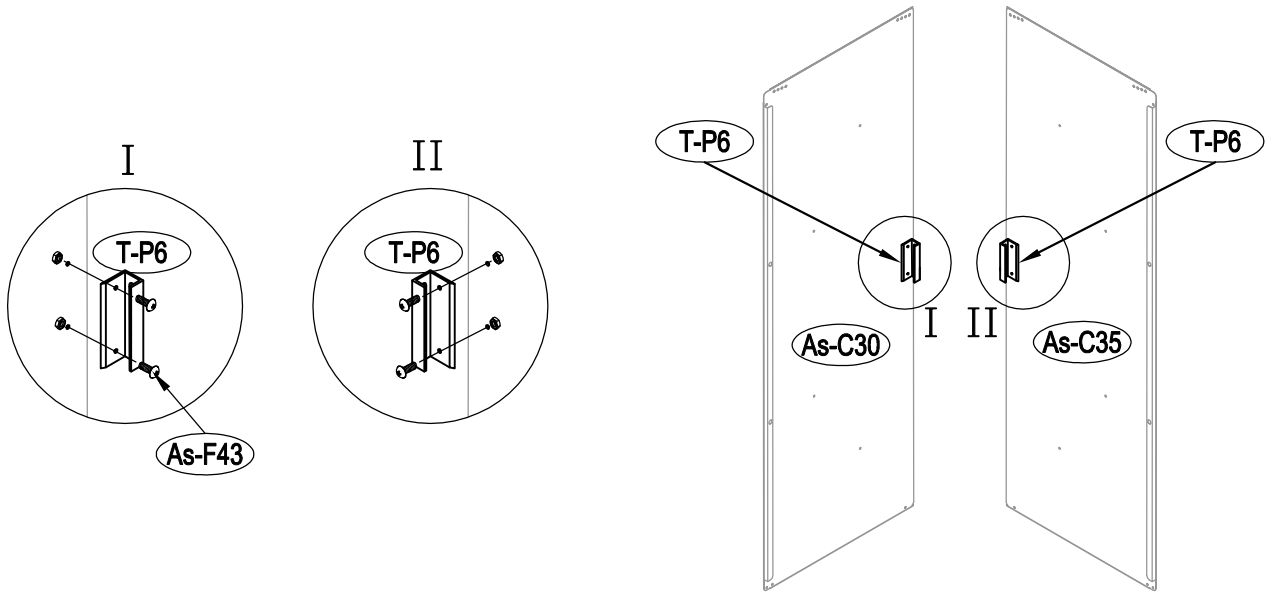
I
T-P6
As-F43
II
T-P6
T-P6
T-P6
I
II
As-C30
As-C35

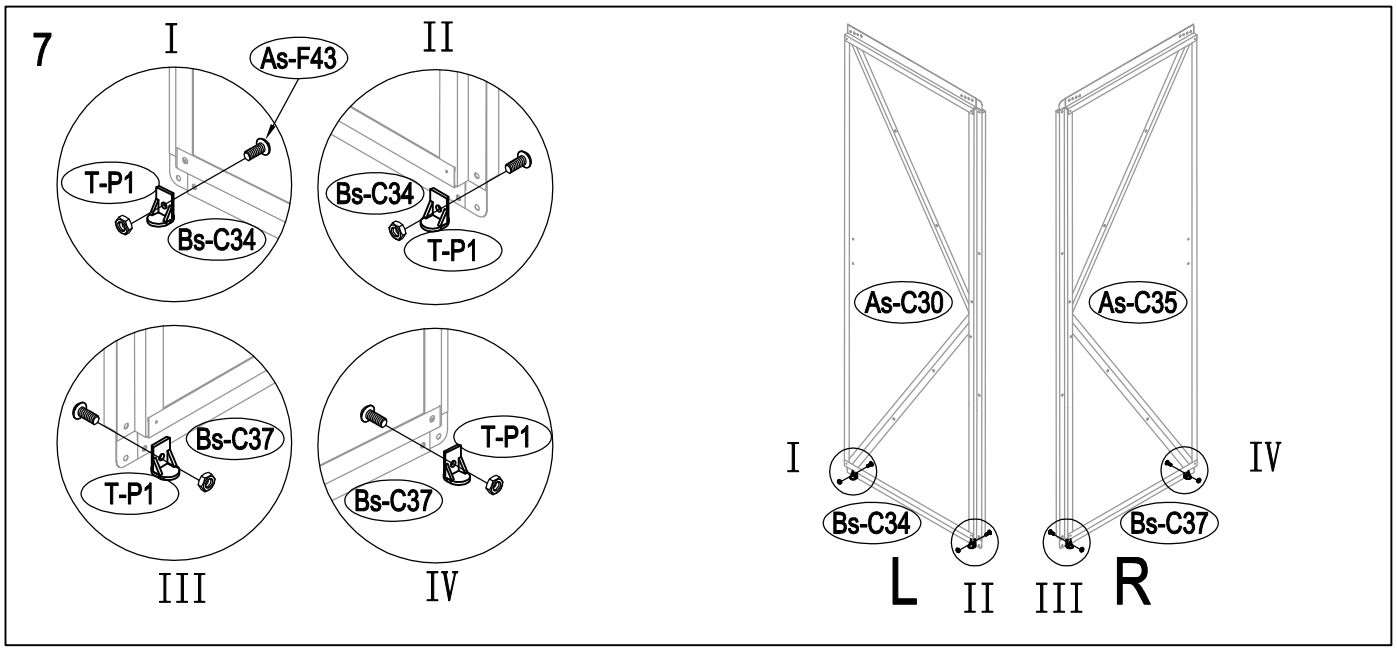
7
I
As-F43
T-P1
Bs-C34
II
Bs-C34
T-P1
Bs-C37
T-P1
III
T-P1
Bs-C37
IV
As-C30
As-C35
I
IV
Bs-C34
Bs-C37
L
II
III
R

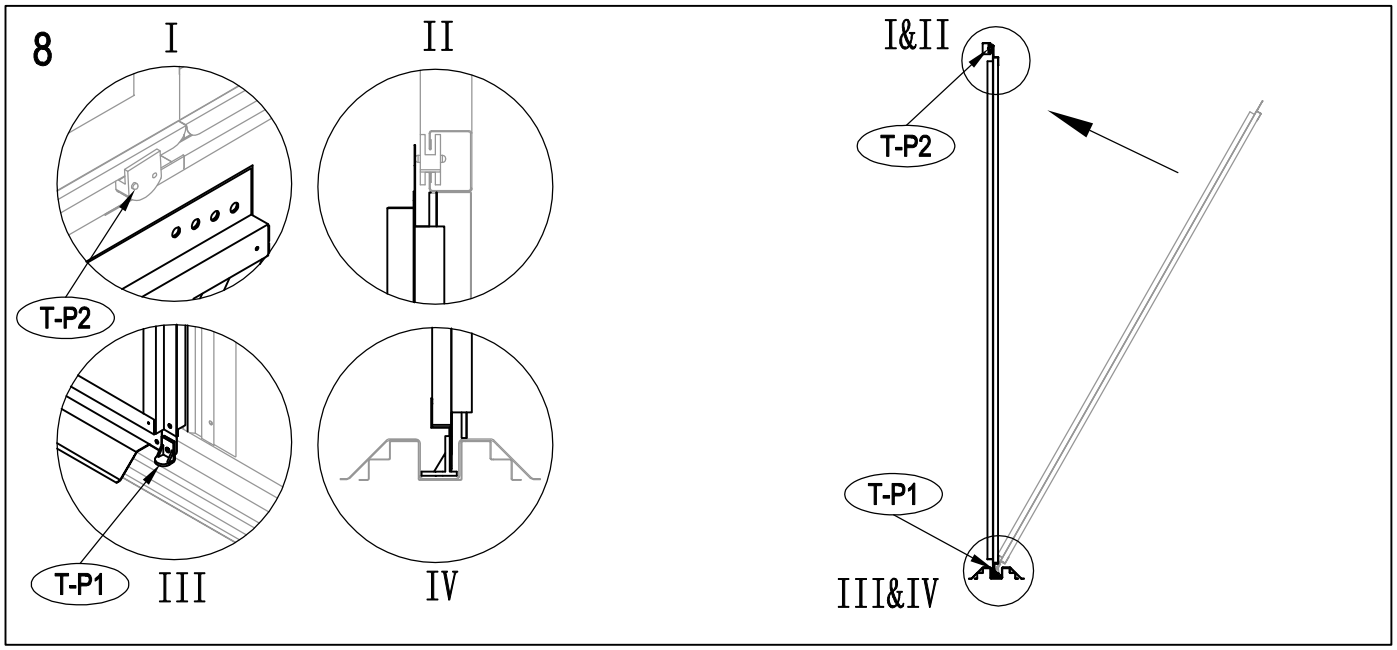
8
I
II
T-P2
T-P1
III
IV
I&II
T-P2
T-P1
III&IV

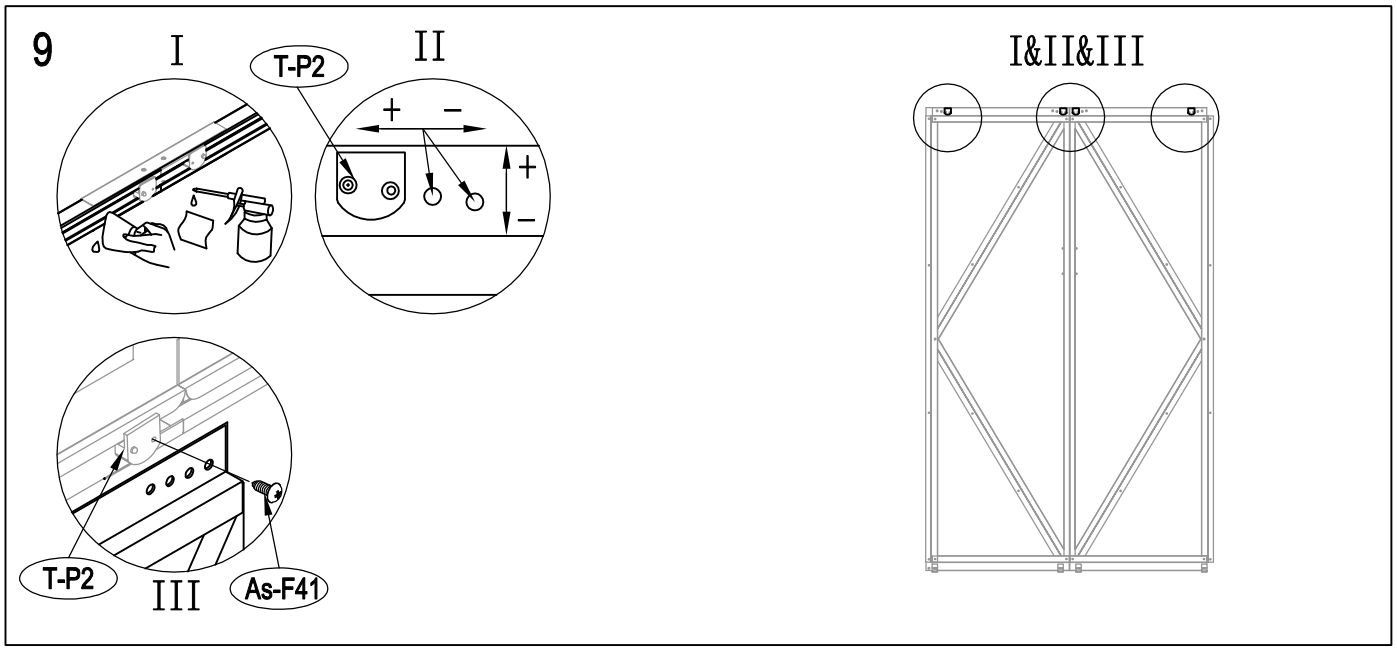
9
I
T-P2
II
+
−
+
−
T-P2
III
As-F41
I&II&III

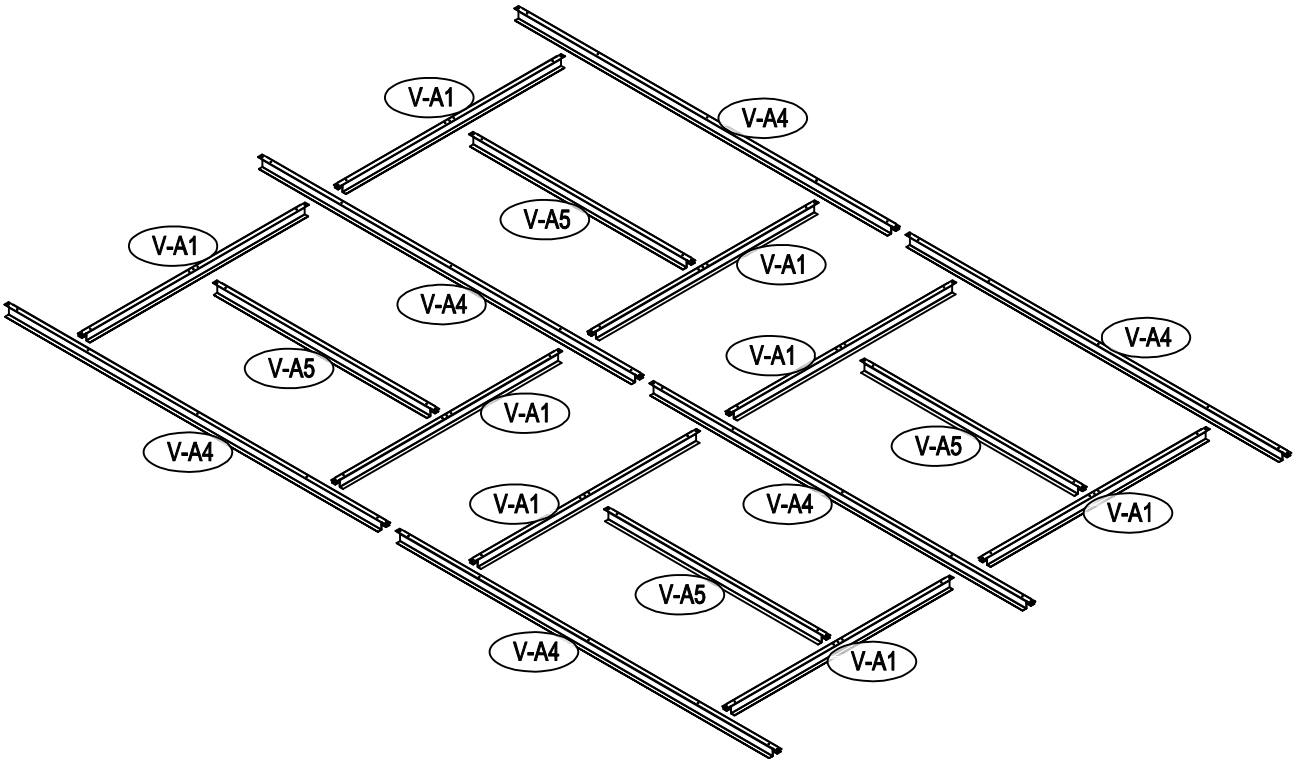
V-A1
V-A4
V-A5
V-A1
V-A1
V-A4
V-A4
V-A5
V-A1
V-A1
V-A5
V-A4
V-A1
V-A4
V-A1
V-A5
V-A4
V-A1

1

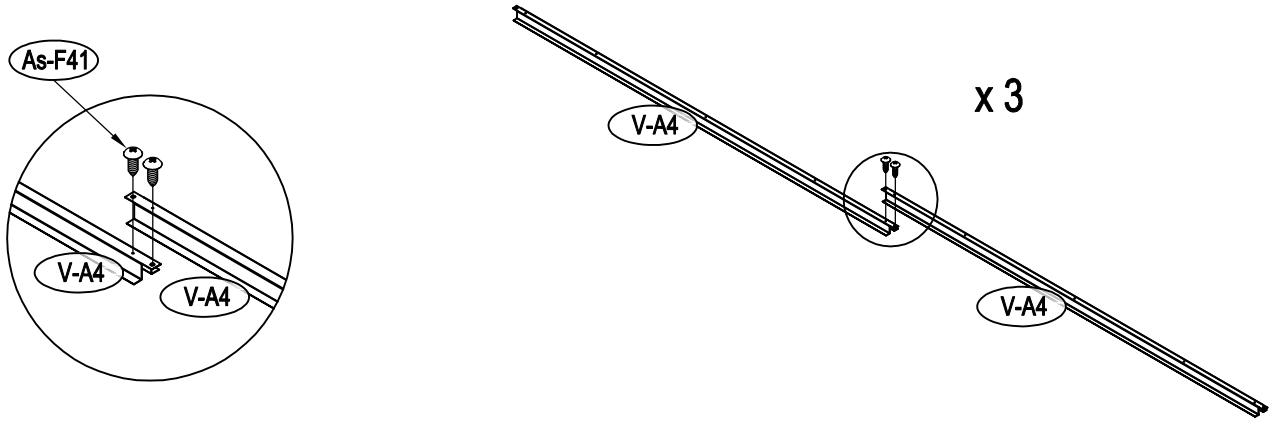
As-F41
V-A4
V-A4
V-A4
x 3
V-A4

2

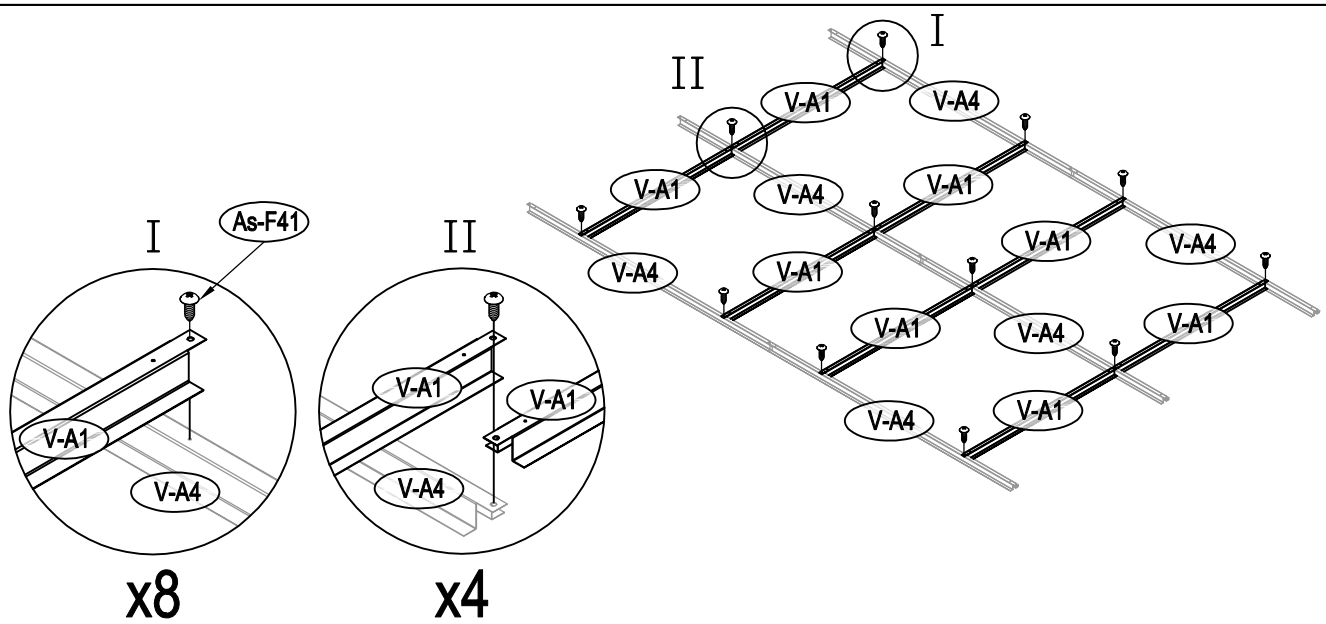
I
As-F41
V-A1
V-A4
x8
II
V-A1
V-A1
V-A4
x4
I
II
V-A1
V-A4
V-A1
V-A4
V-A1
V-A1
V-A4
V-A1
V-A4
V-A1
V-A4
V-A1
V-A4
V-A1

3

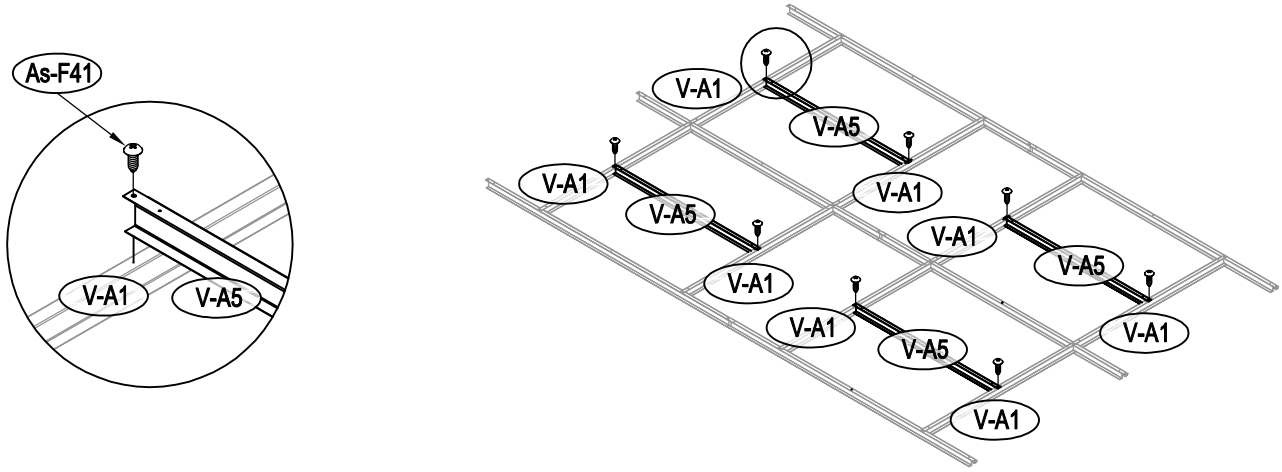
As-F41
V-A1
V-A5
V-A1
V-A5
V-A1
V-A1
V-A5
V-A1
V-A1
V-A5
V-A1
V-A1

4

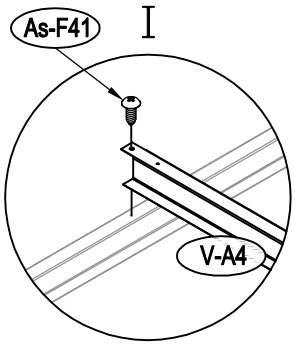
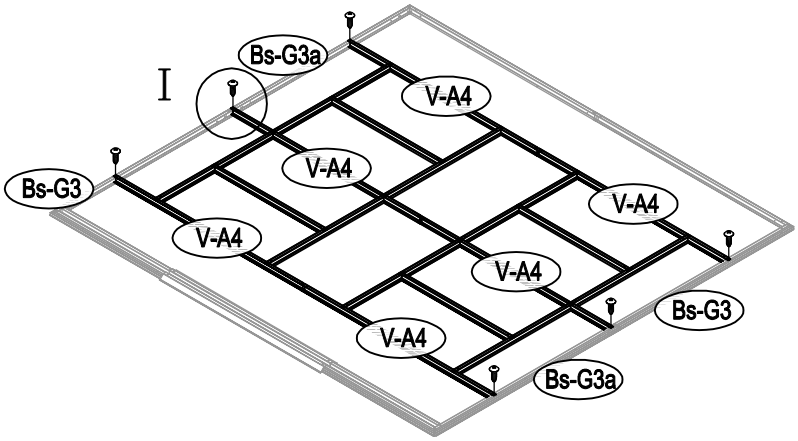
x6