(D) Montageanleitung
(GB) Assembly instructions
(CZ) Montážni návod
(SK) Návod na montáž
(FR) Notice de montage
(IT) Istruzioni di montaggio
(HU) Szerelési útmutató
(RU) Instrucţiuni de montaj
(NL) Handleiding voor de montage
(PL) Instrukcja montażu
(TR) Montaj talimati
(RU) Инструкция по монтажу

"MARBLE"

Ps x1 Pl x1

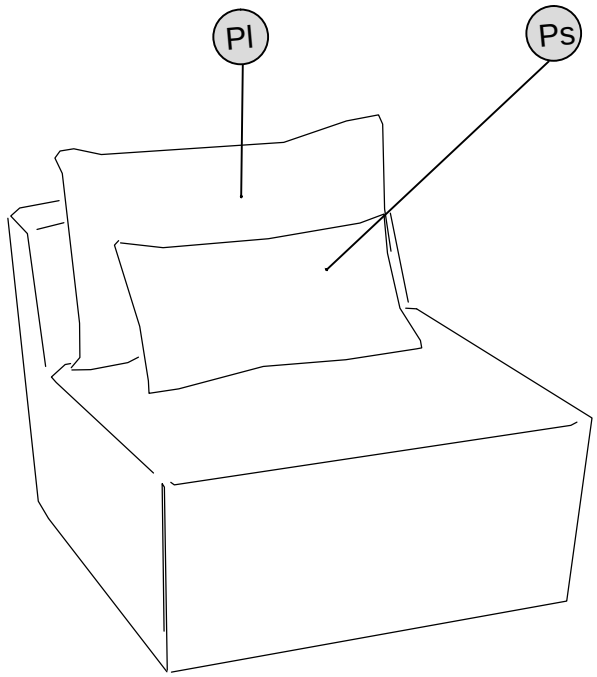

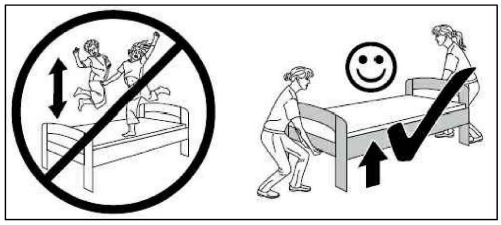

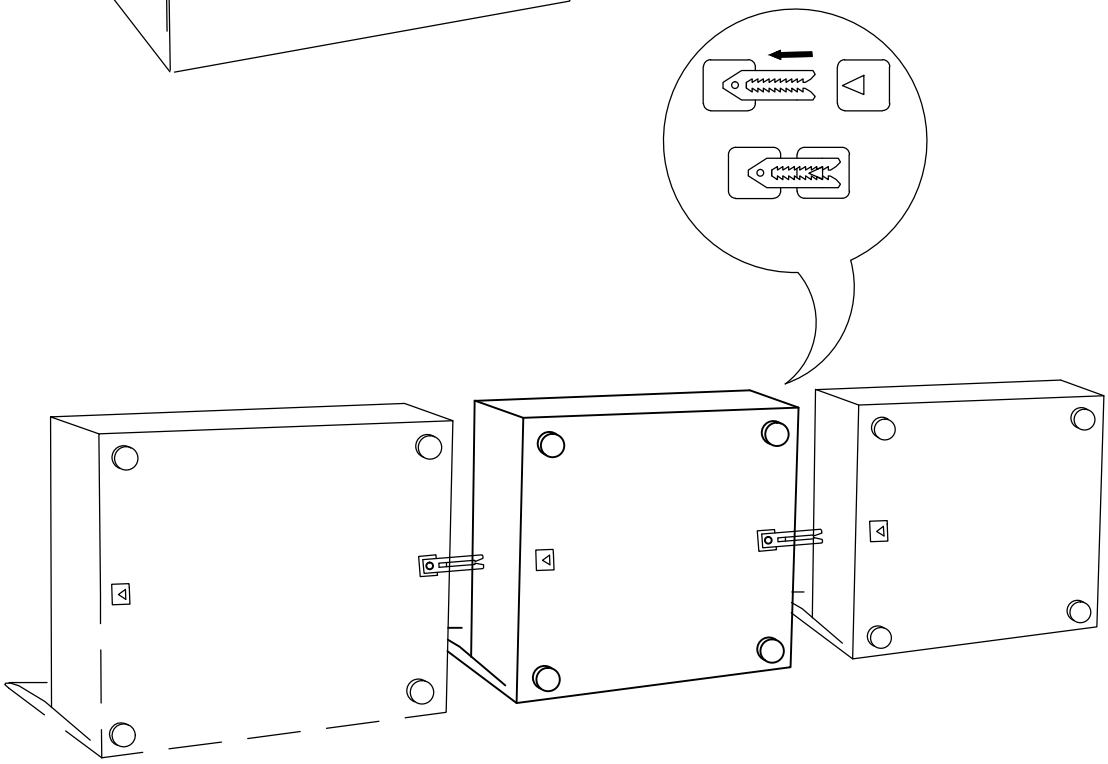

Service * Assistenza * Dienstverlening * Serwis * Servis * Szerviz * Сервисная служба

Name * Nom * Nome * Naaz * Nazwa * Jméno
Názov * Név * Denumire * Isim * Название

"MARBLE"

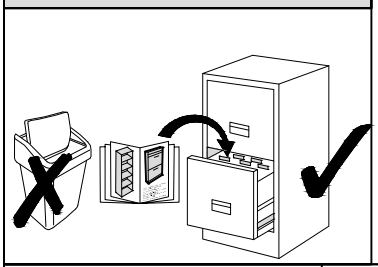

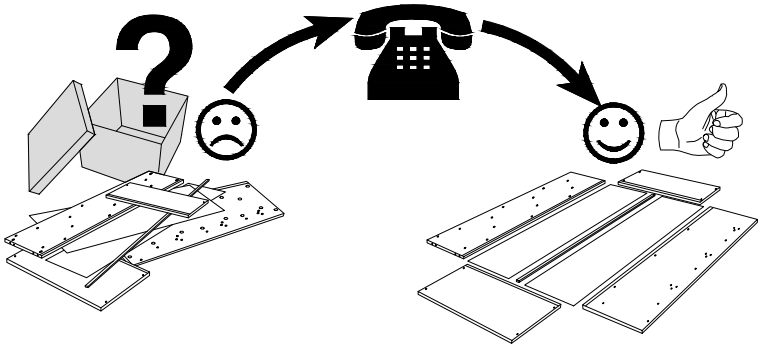

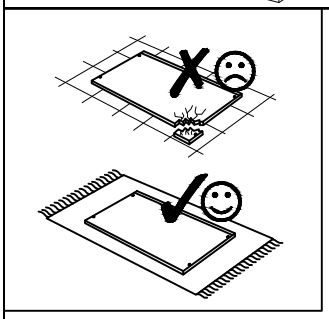

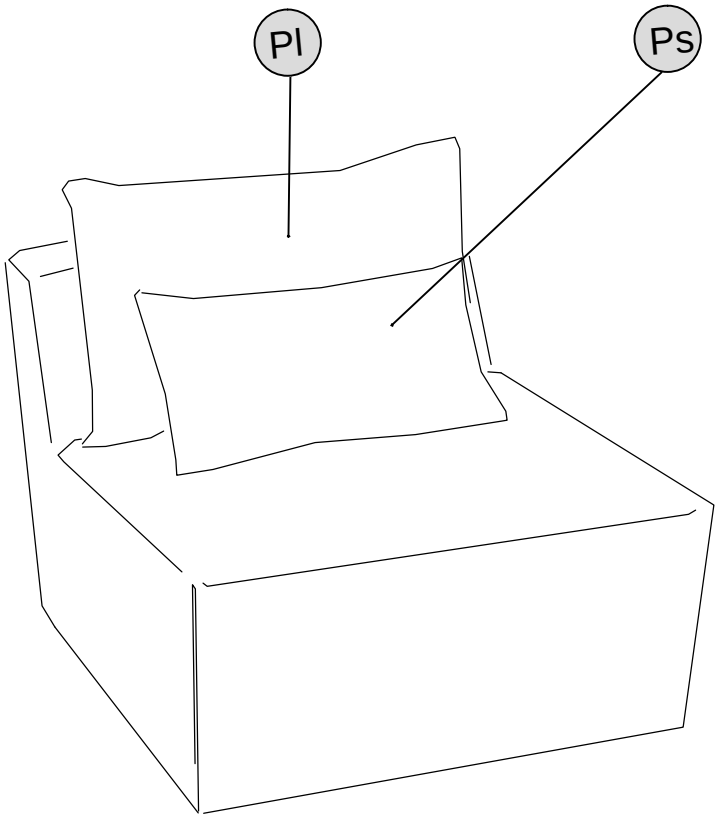

Ps X....	Pl X....