# Montageanleitung
# Assembly instruction
# Instructions de montage
# Instrucciones de montaje
# Istruzioni per il montaggio
# Руководство по монтажу
# Instrukcja montażu
# Montážní návod
# Návod na montáž
# Szerelési utasítás
# Инструкция за монтаж
# Kurulum Talimatlari
# Navodilo za montažo
# Montagehandleiding
# Asennusohje
# Upute o montaži
# Instrucţiuni de montaj
# Monteringsveiledning
# إرشادات التركيب
# Monteringsvejledning
# Instruções de montagem
# Monteringsanvisning

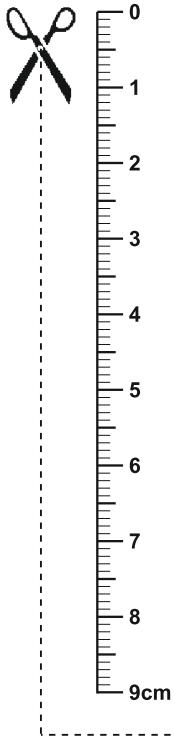


Beschläge / fittings / Ferrures pour meubles / Herrajes / Guarnizioni / Крепления / Okucia / Kování /Kovanie / Vasalások / обков / Parçaları /okovje / Hang- en sluitwerk / helat / Oblo-ge / armături, balamale / Beslag / بعض التركيبات / Beslag / Guarnições / Beslag

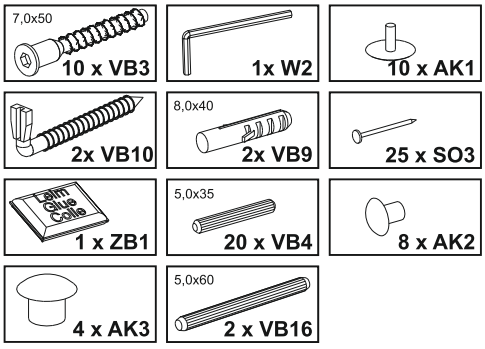


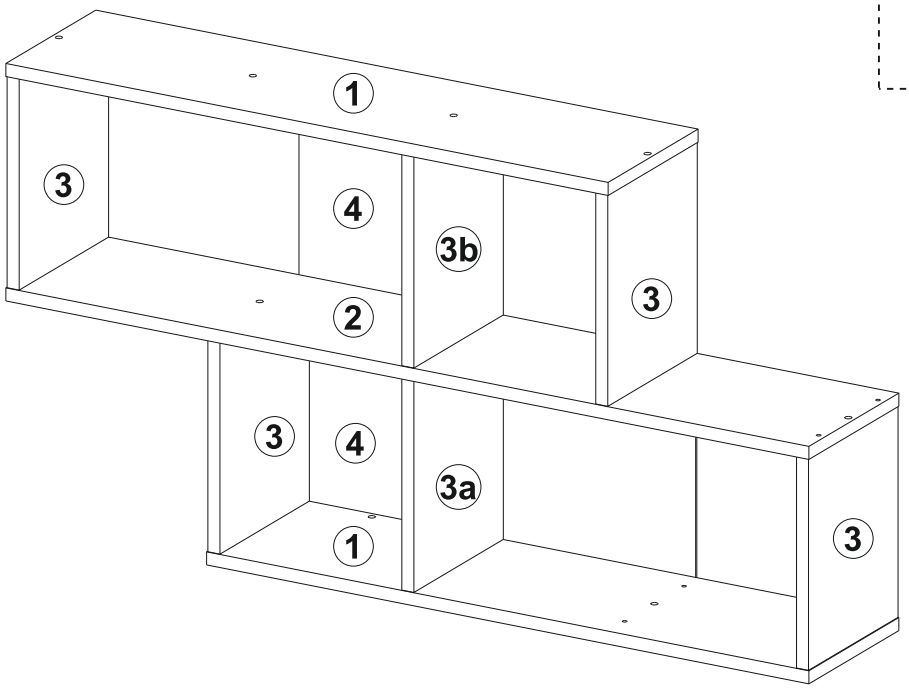


| | |
|---|---|
| Sie benötigen: | Potrzebne są: |
| You need: | Potřebujete: |
| Vous avez besoin de: | Potrebujete: |
| Necesita: | Szükséges eszközök: |
| Le servono : | На Вас са Ви нужни: |
| Вам потребуются: | Ihtiyaciniz: |
| Potrebujete: | U hebt nodig: |
| Tarvitset: | Trebate: |
| Aveţi nevoie de : | Du skal bruge: |
| Du behøver: | Necessita de: |
| سوف تحتاج إلى: | Du behöver: |

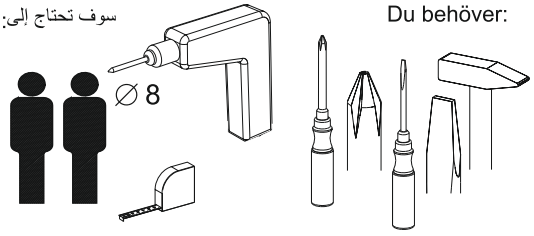

Teile / article / Pièces / Piezas / Pezzi / части / Części / Díly / Diely / Alkatrészek / Детали / parçalar / dele / Onderdelen / osat / Dijelovi piese / Deler / والتجهيزات / Dele / Peças / Delar

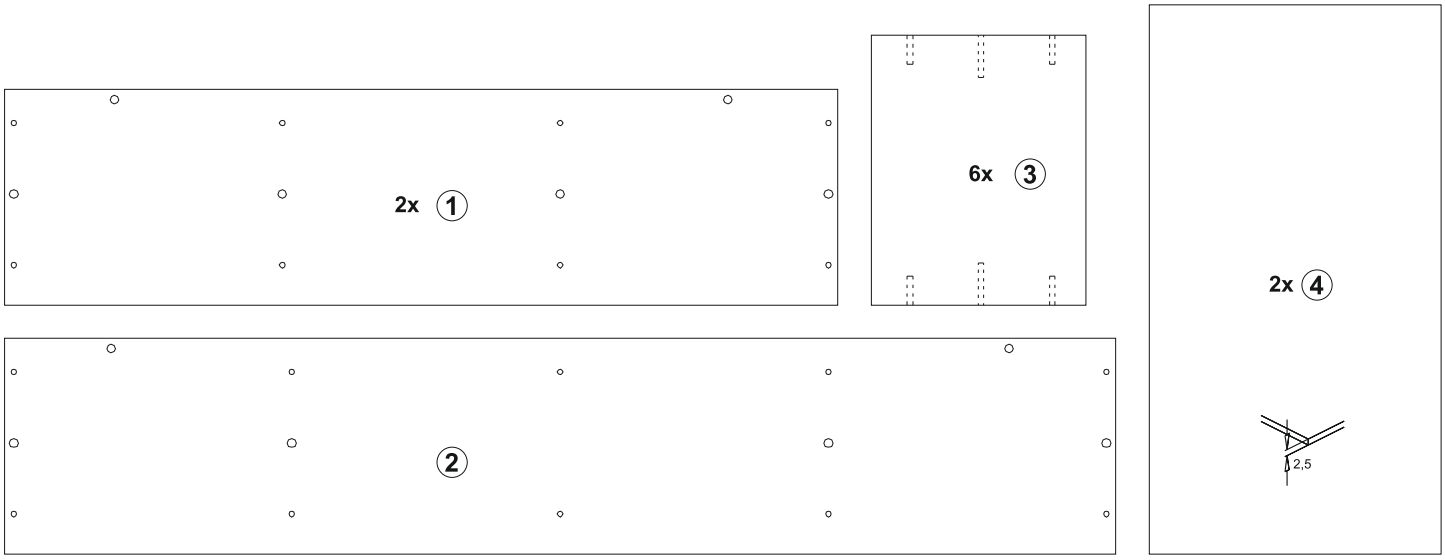


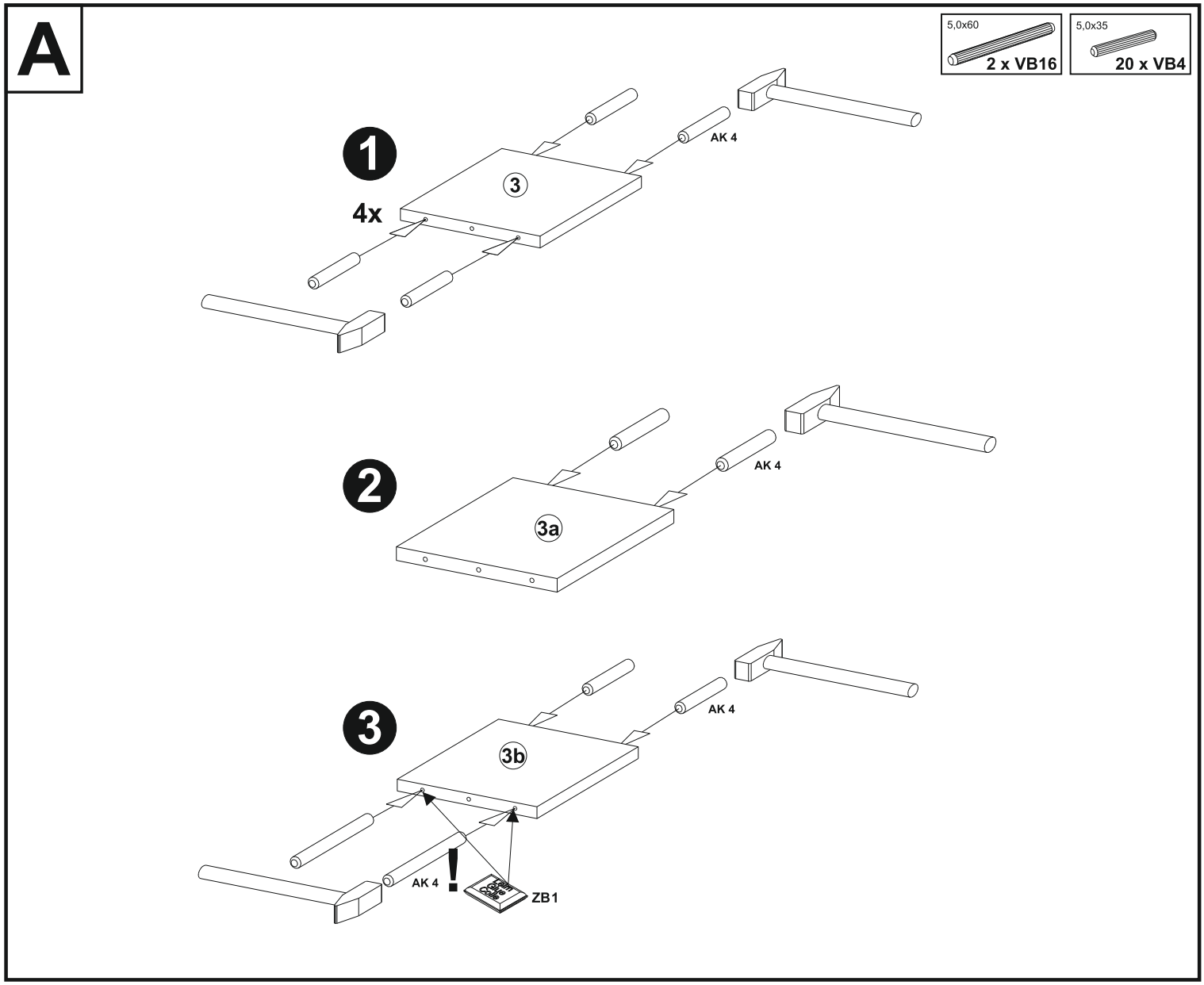

# B

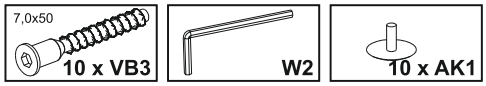
7,0x50
10 x VB3
W2
10 x AK1

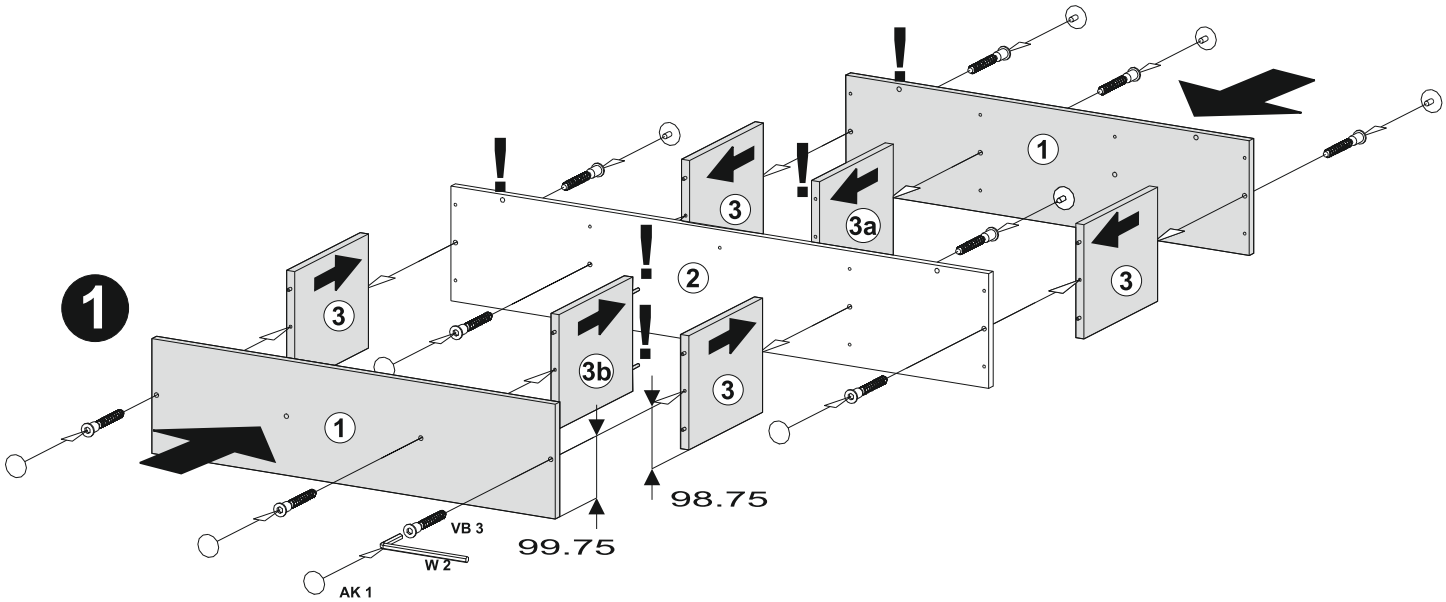
1
1
2
3
3a
3b
98.75
99.75
VB 3
W 2
AK 1

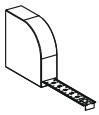

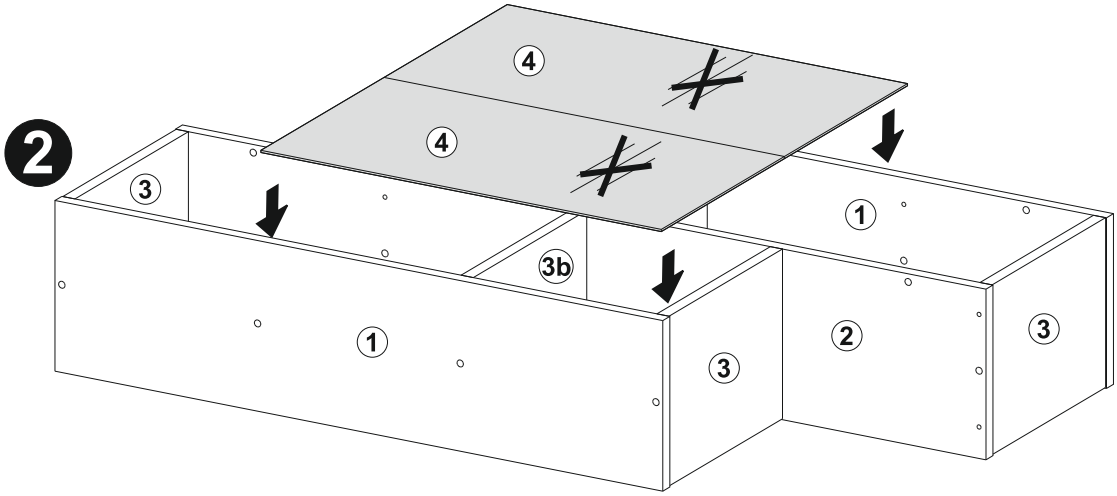
2
1
2
3
3b
4

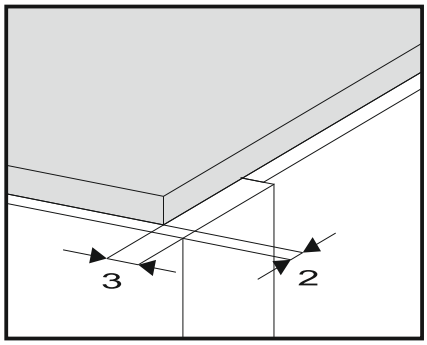
3
2

# C

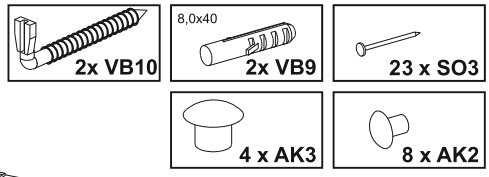


## 1

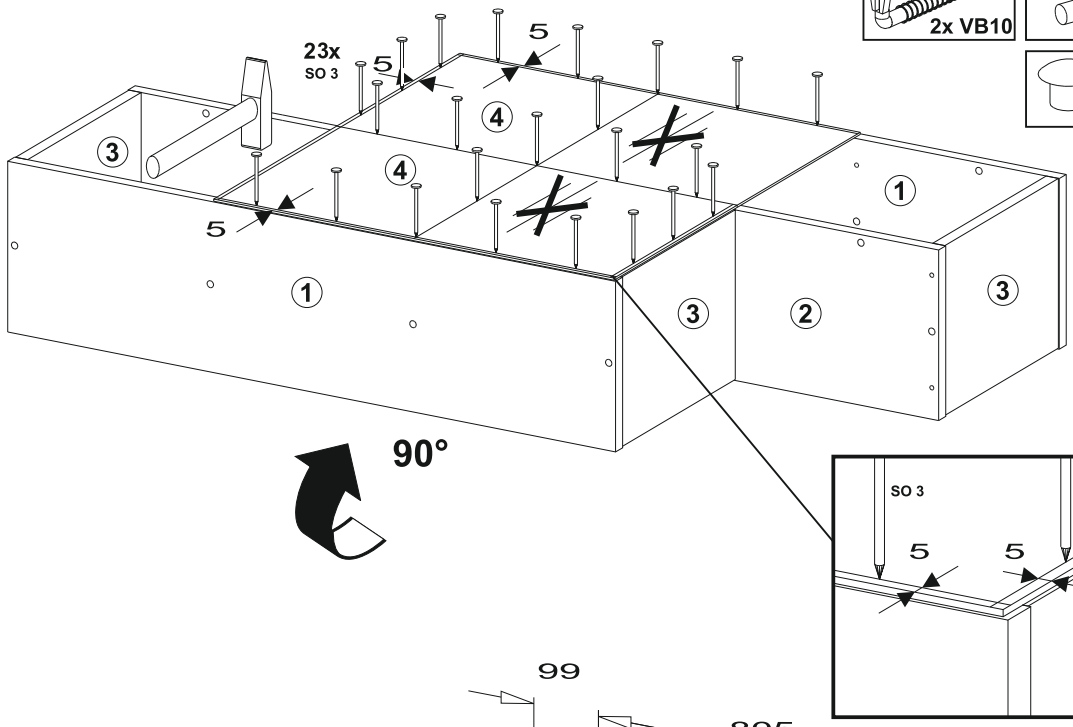


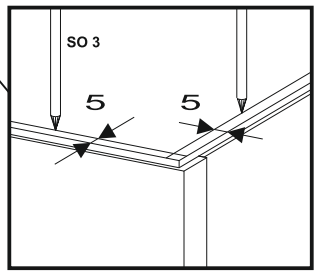


## 2

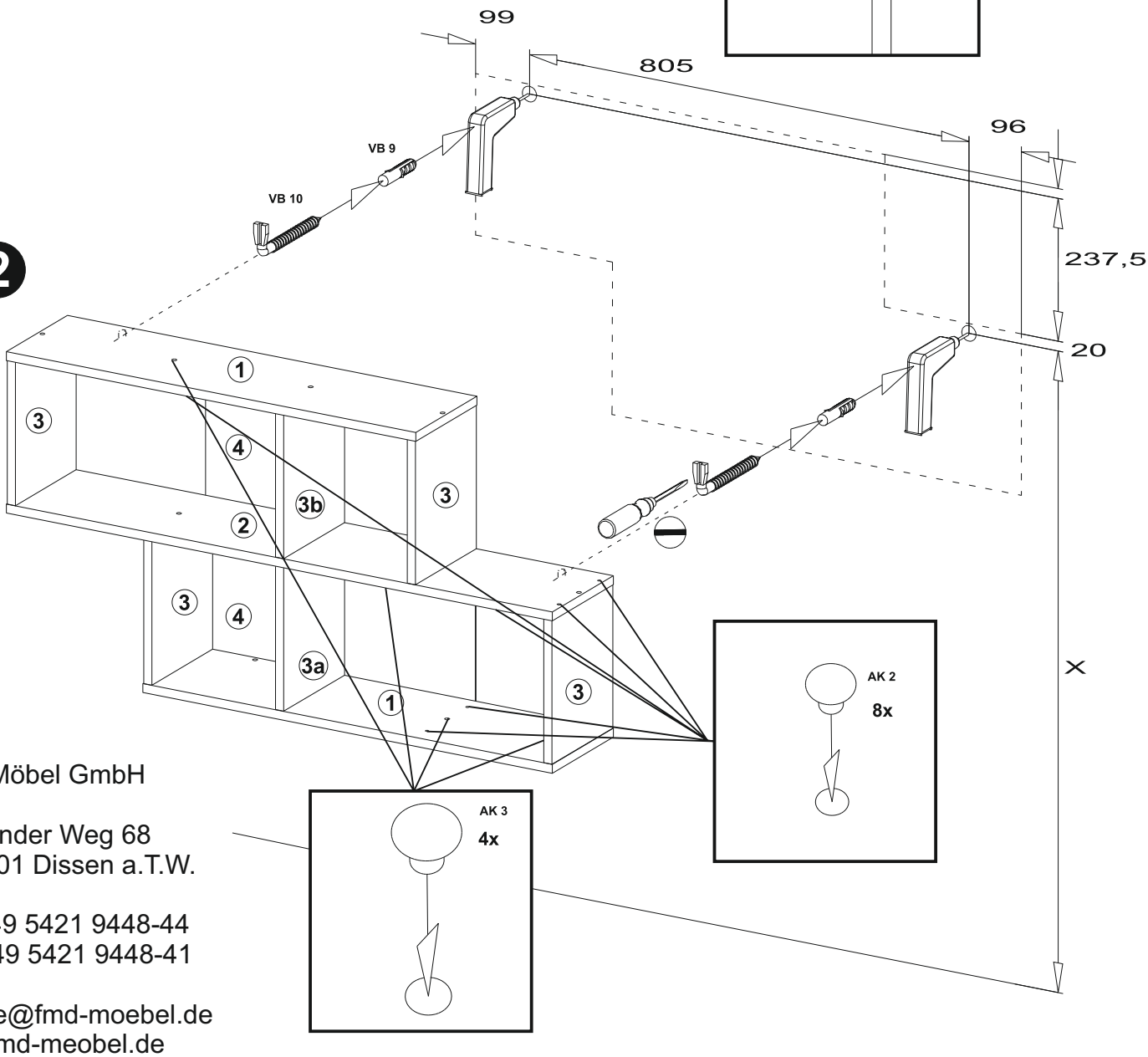


FMD Möbel GmbH

Heidländer Weg 68
D-49201 Dissen a.T.W.

Tel. +49 5421 9448-44
Fax +49 5421 9448-41

service@fmd-moebel.de
www.fmd-meobel.de