980103

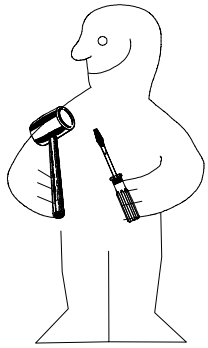

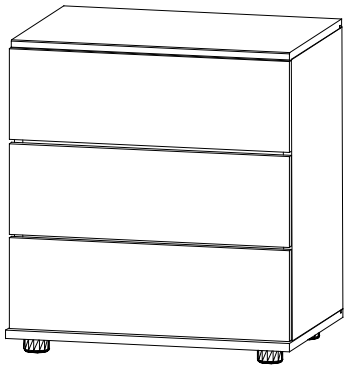

703

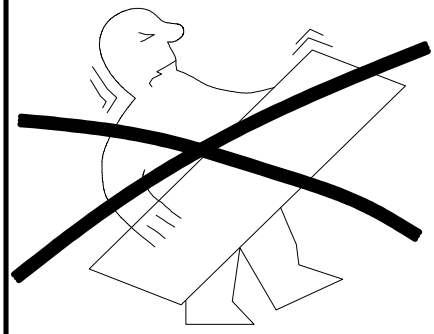

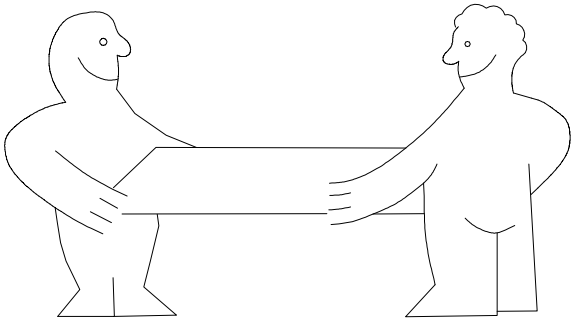

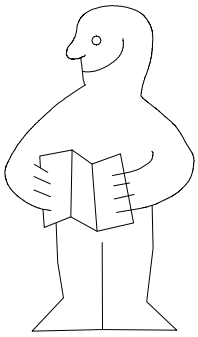

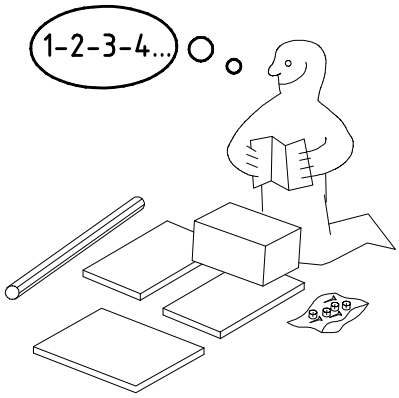

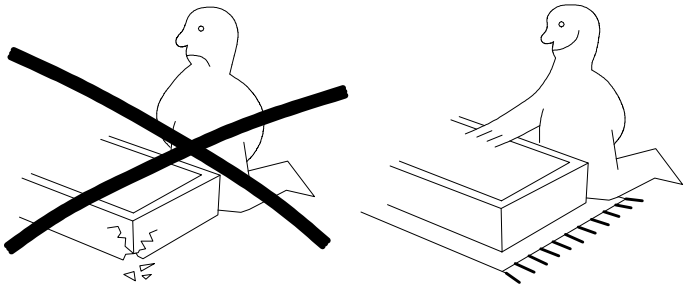

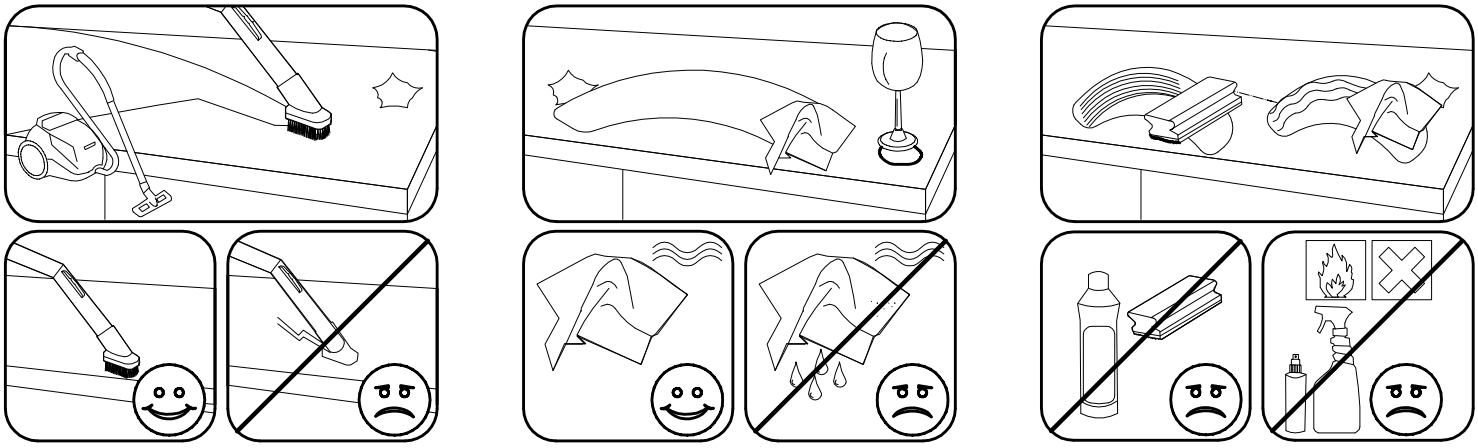

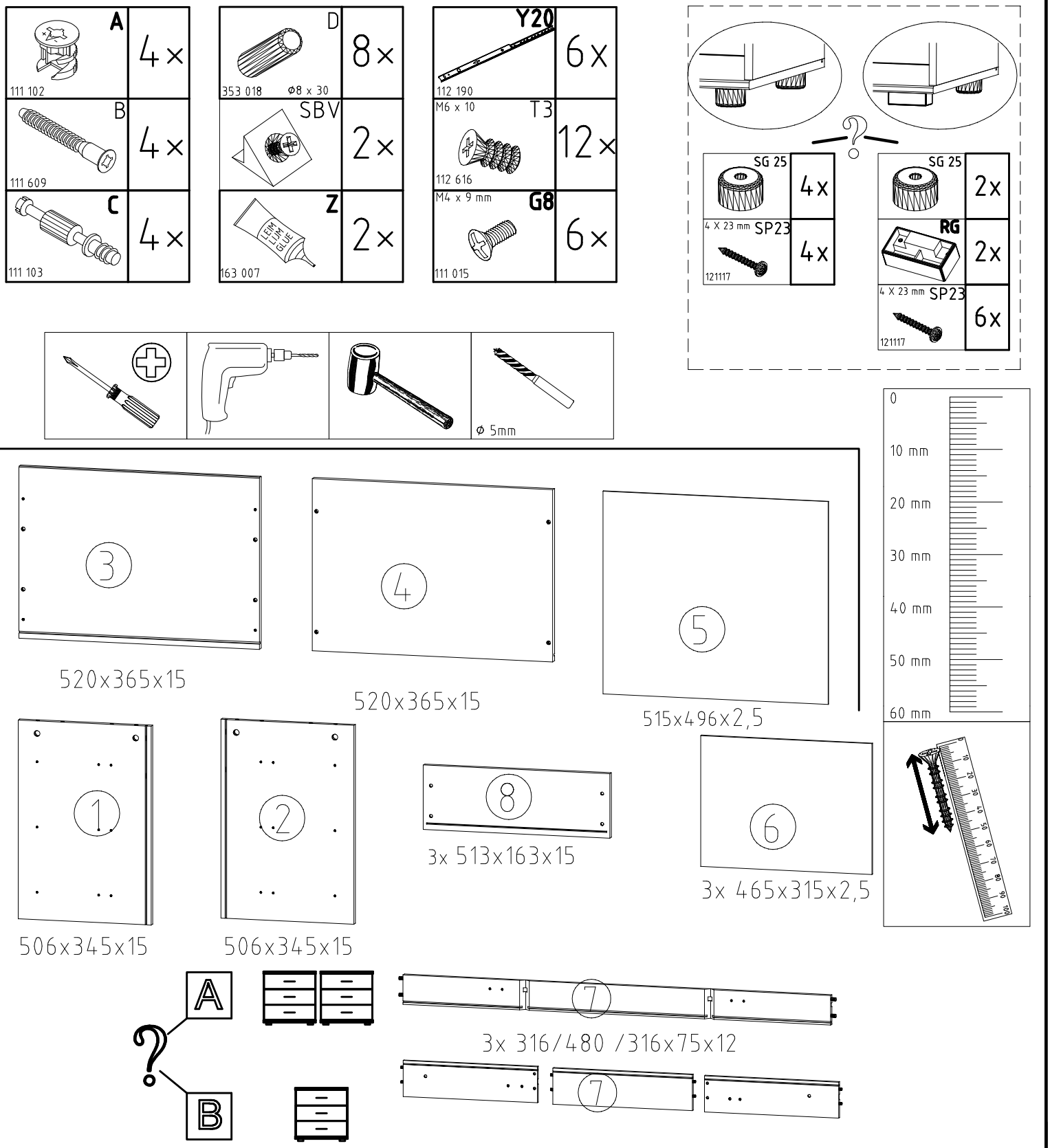
A
111 102
4×
B
111 609
4×
C
111 103
4×
D
353 018
ø8 x 30
8×
SBV
2×
Z
LEIM
LIM
GLUE
163 007
2×
Y20
112 190
6x
M6 x 10
T3
112 616
12×
M4 x 9 mm
G8
111 015
6×
SG 25
4x
4 X 23 mm
SP23
121117
4x
SG 25
2x
RG
2x
4 X 23 mm
SP23
121117
6x
ø 5mm
0
10 mm
20 mm
30 mm
40 mm
50 mm
60 mm
3
520x365x15
4
520x365x15
5
515x496x2,5
1
506x345x15
2
506x345x15
8
3x 513x163x15
6
3x 465x315x2,5
A
B
7
3x 316/480 /316x75x12
7

1

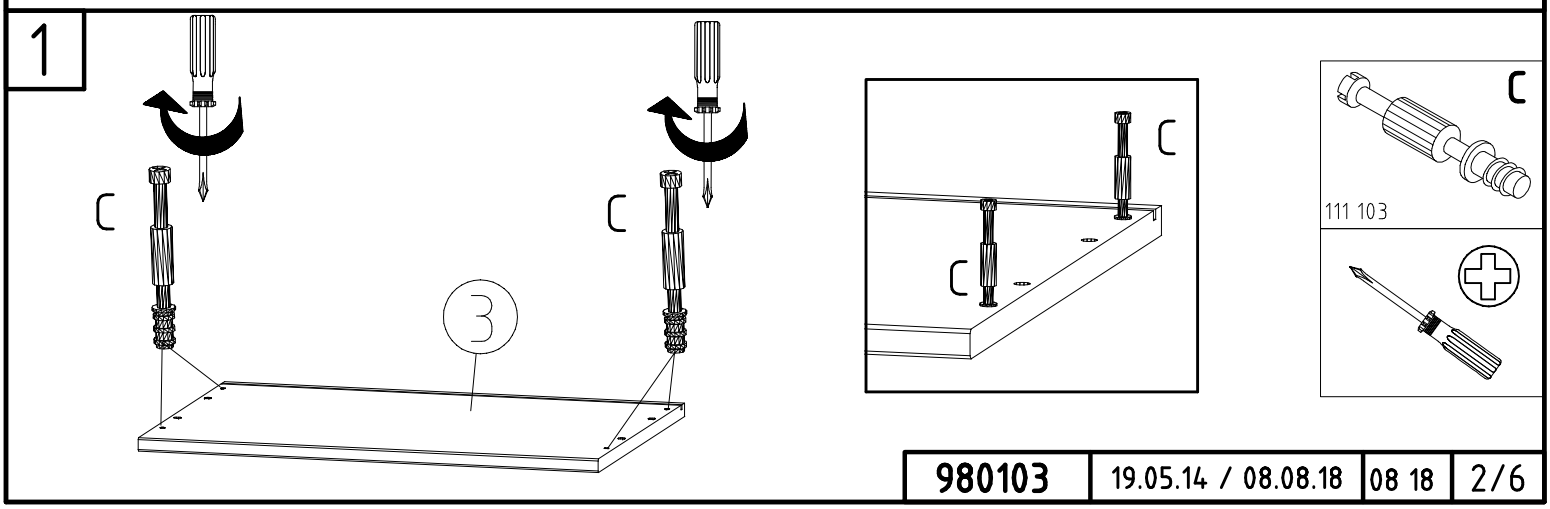
C
C
3
C
C
C
111 103

2

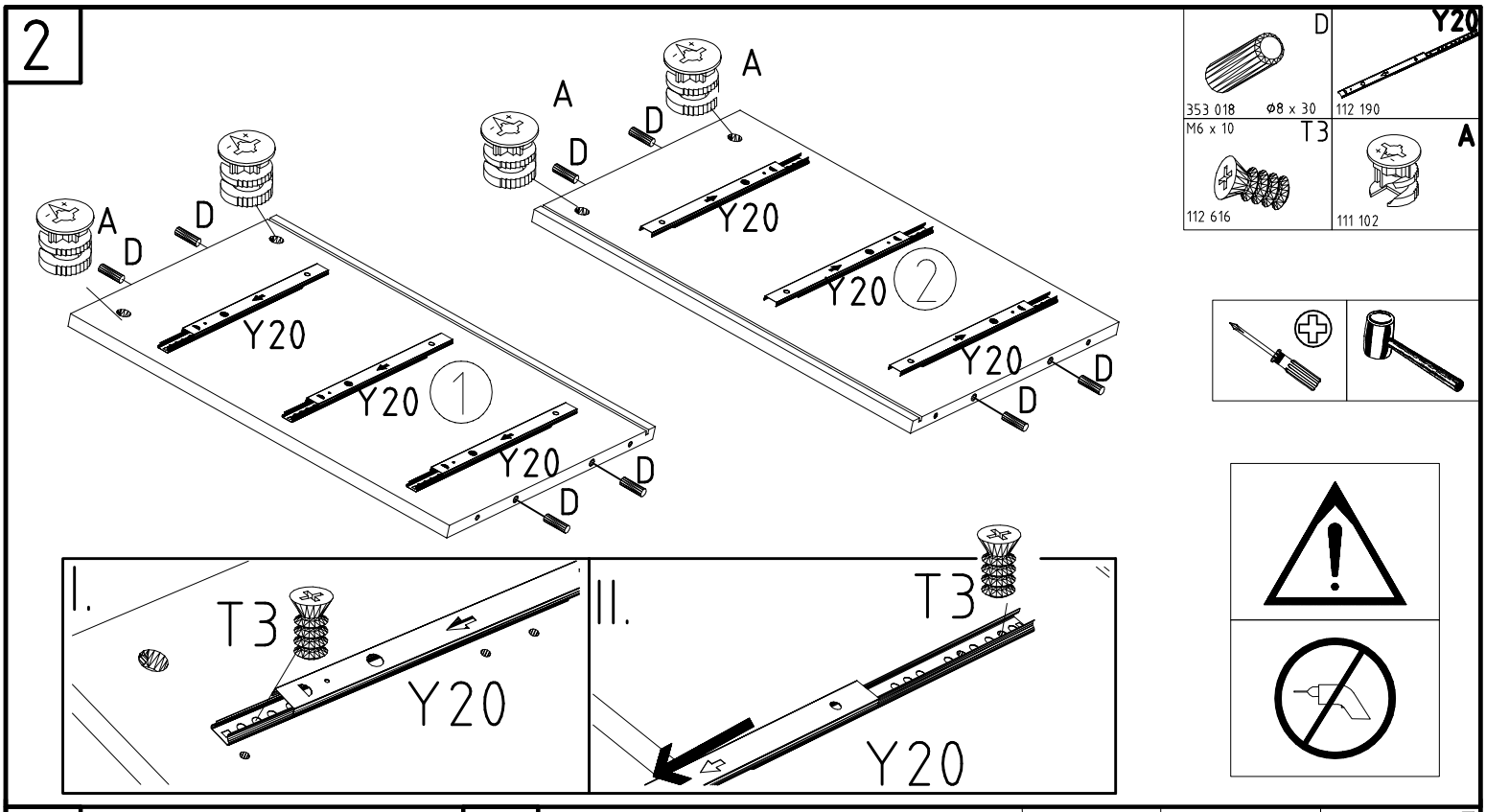
A
D
Y20
1
2
I.
II.
T3
D
353 018
Ø8 x 30
Y20
112 190
M6 x 10
T3
112 616
A
111 102

3

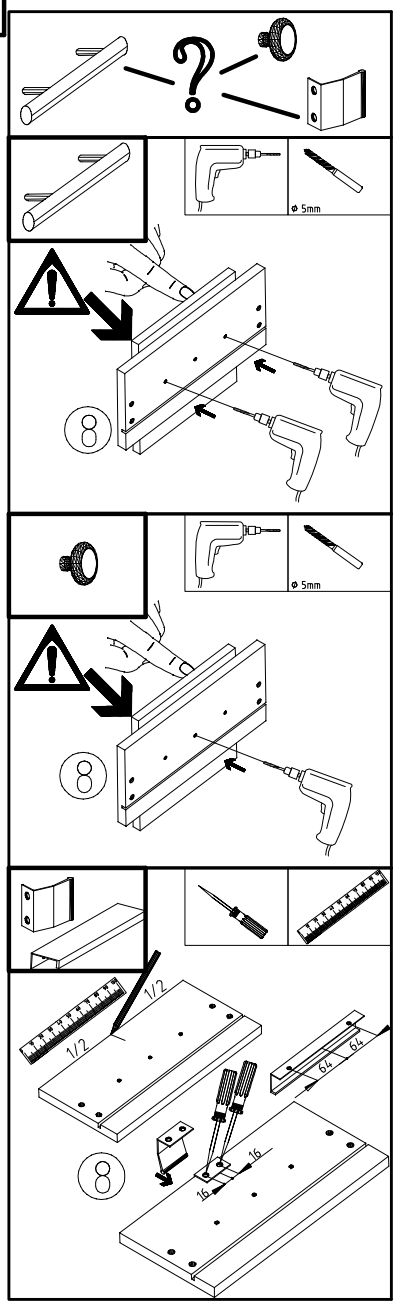
Ø 5mm
8
1/2
64
16

4

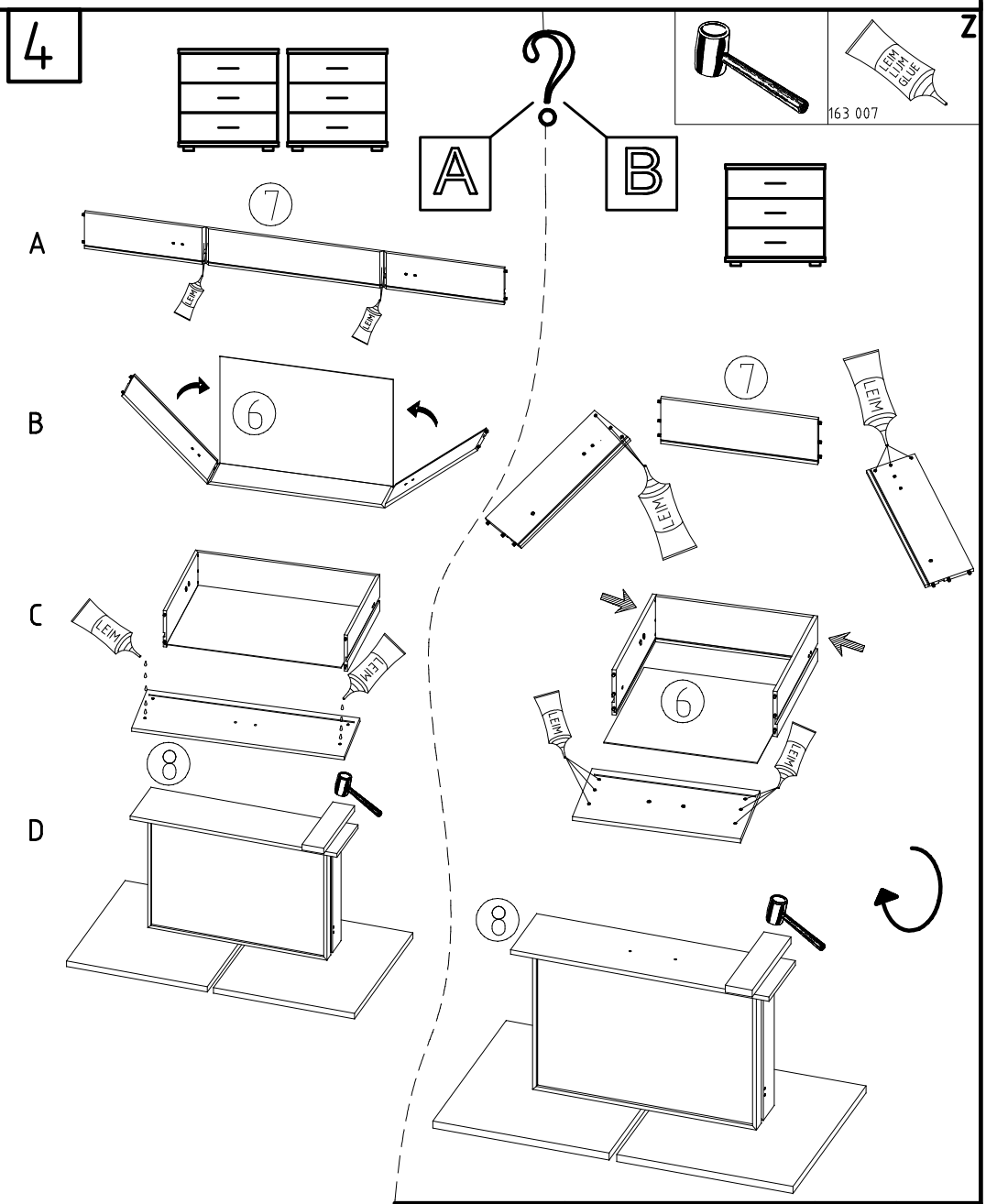
A
B
C
D
7
6
8
LEIM
Z
163 007

5

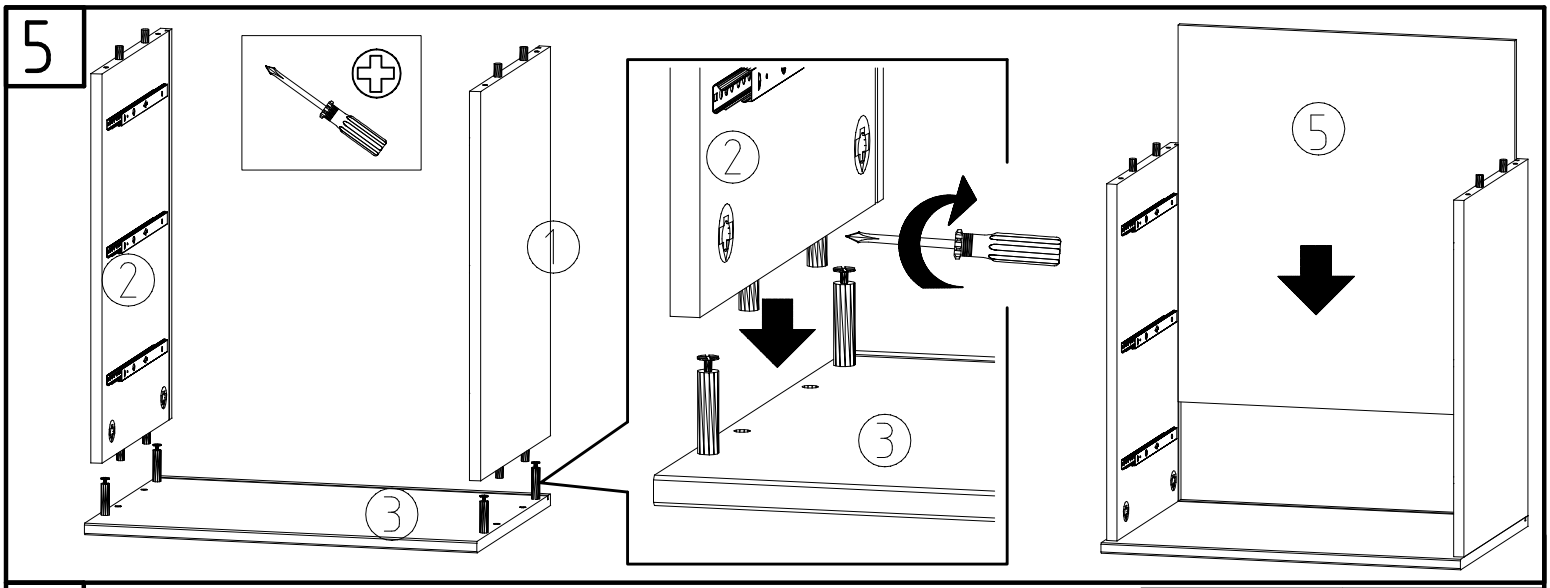
1
2
3
2
3
5

6

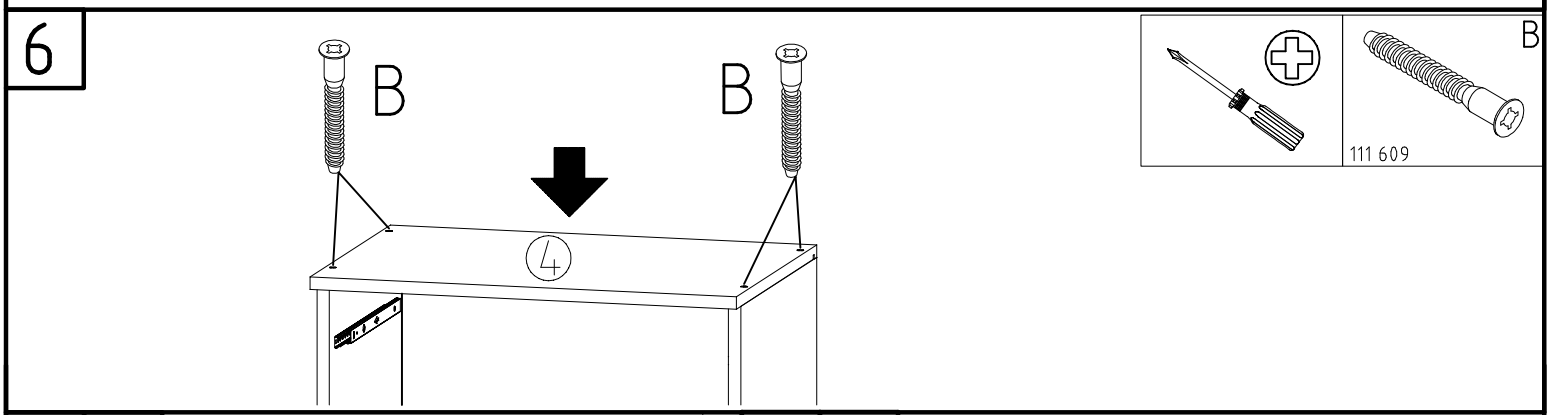
B
B
4
B
111 609

7 A

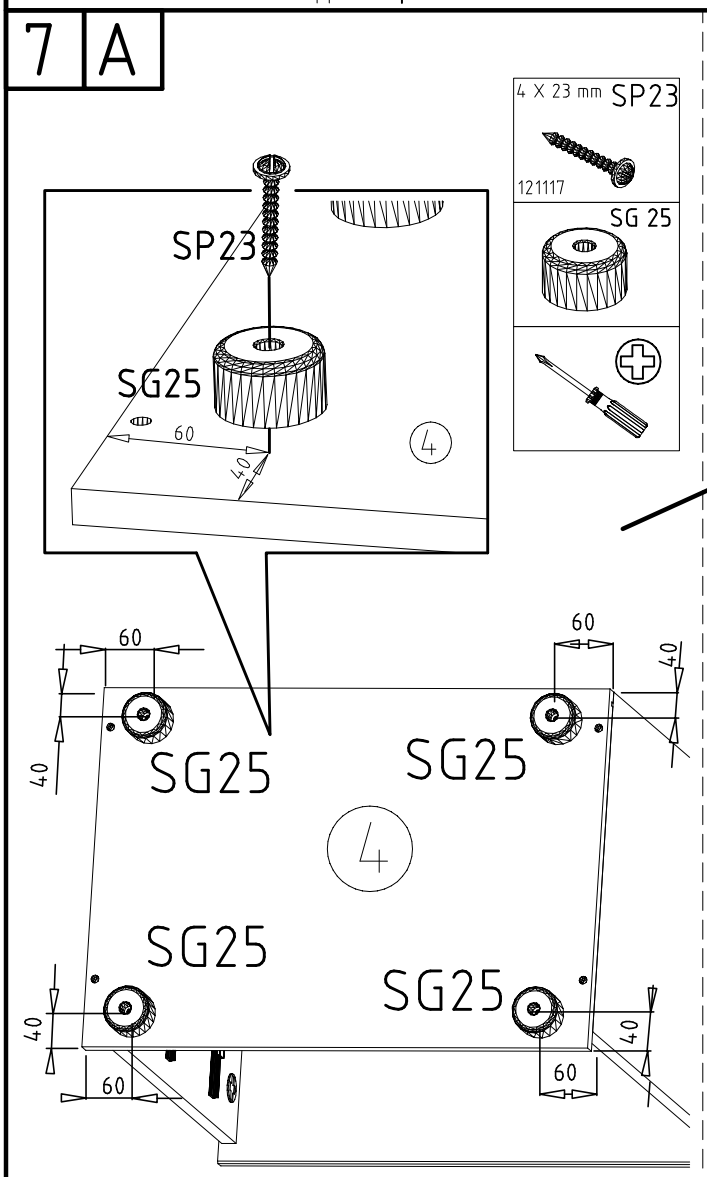
4 X 23 mm SP23
121117
SG 25
SP23
SG25
60
40
4
60
40
SG25
SG25
4
SG25
SG25
40
60
60
40

7 B

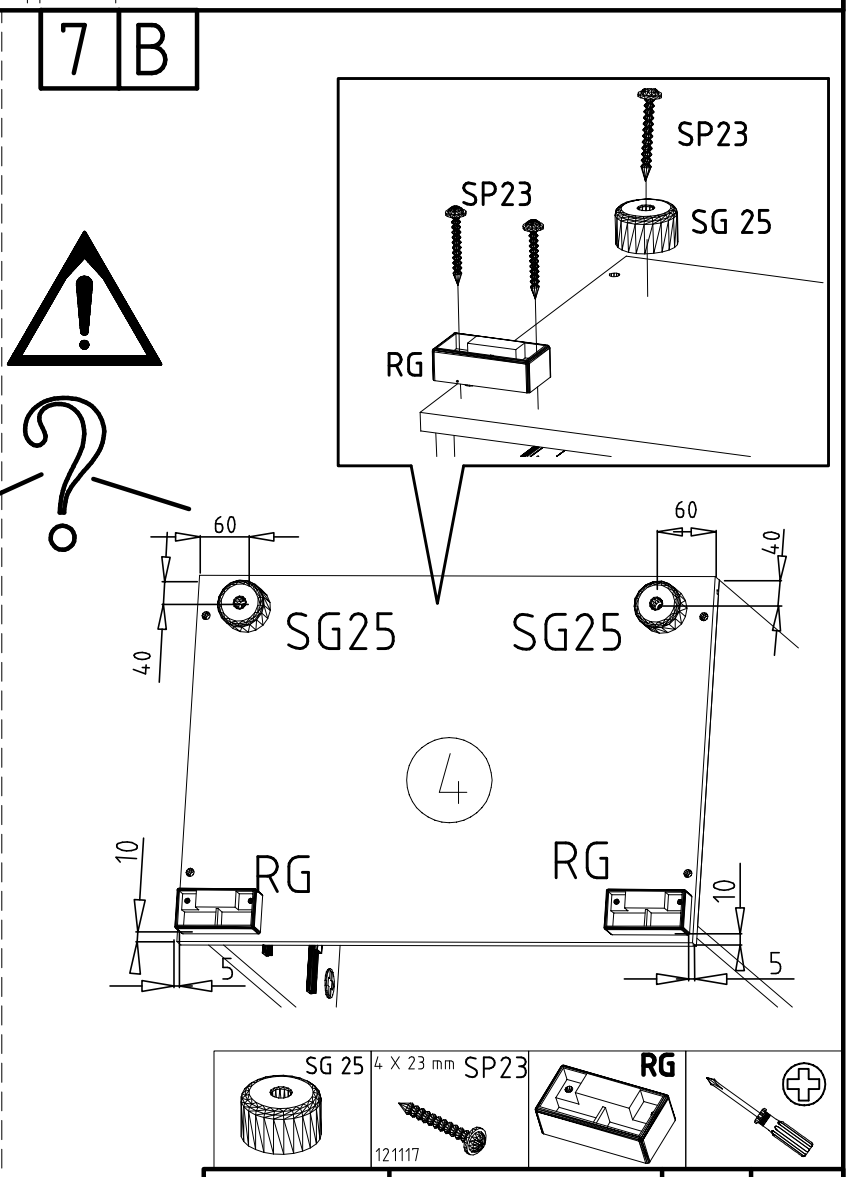
SP23
SP23
SG 25
RG
60
60
40
40
SG25
SG25
4
10
RG
RG
10
5
5
SG 25
4 X 23 mm SP23
121117
RG

8

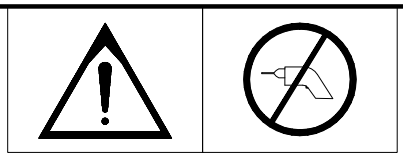

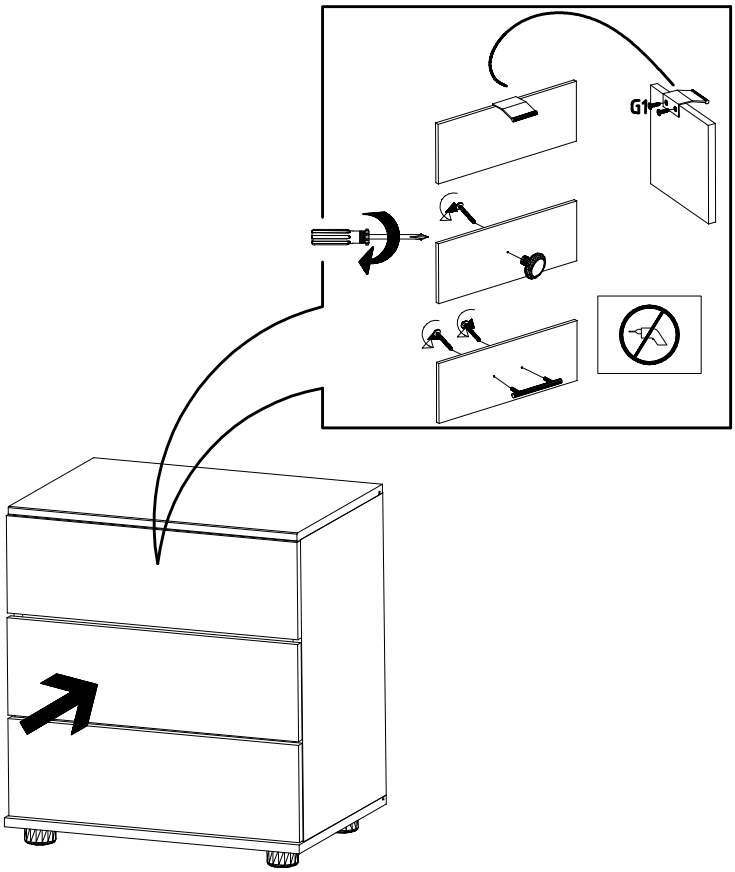

9

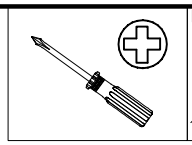

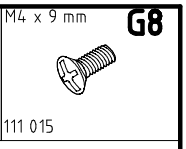

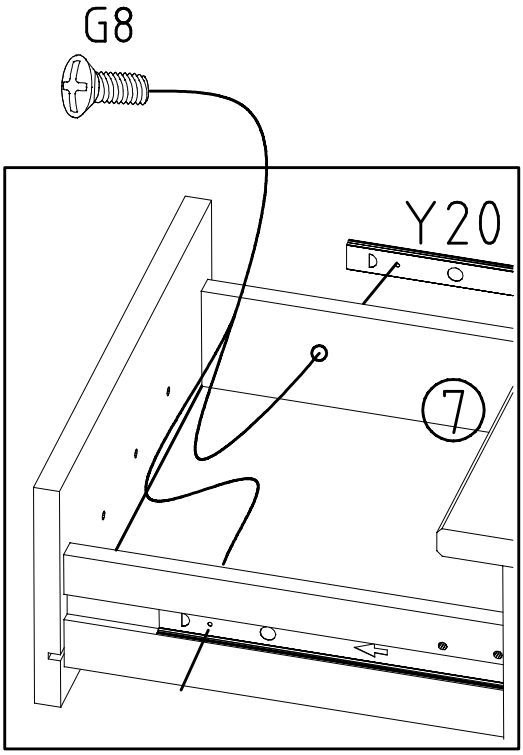

10

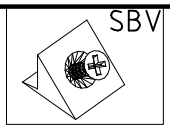

I.

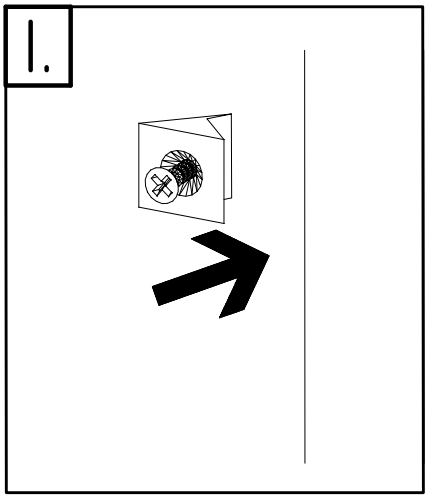

II.

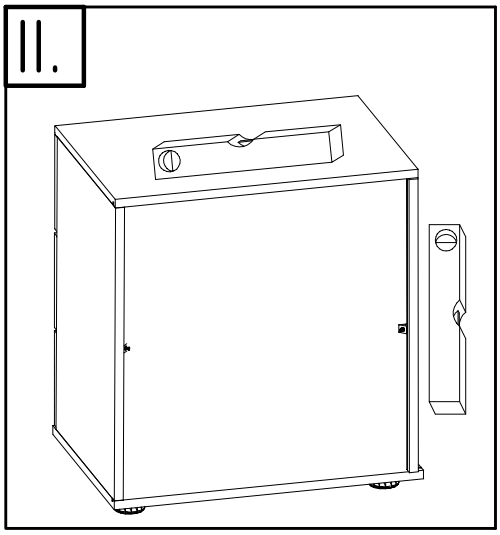

III.

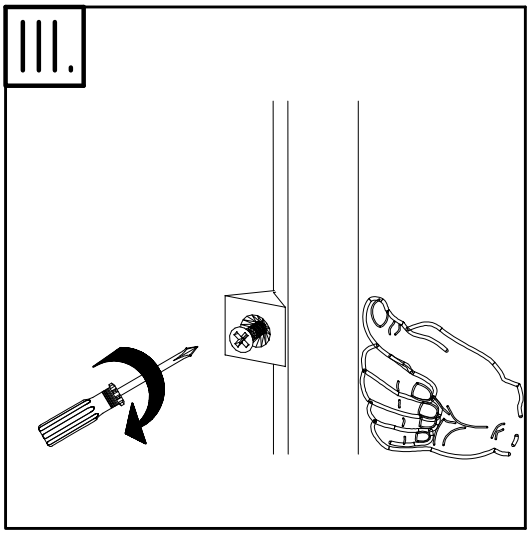

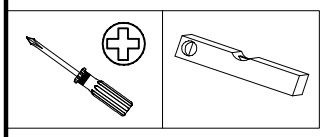

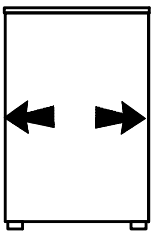

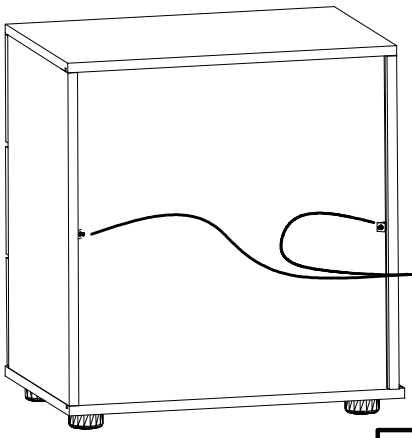

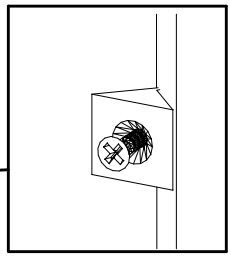

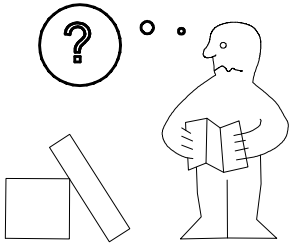

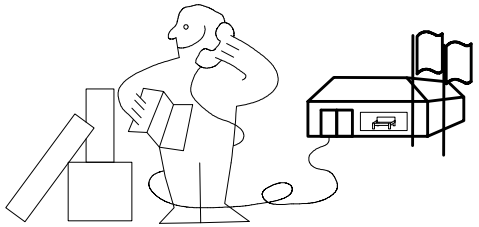

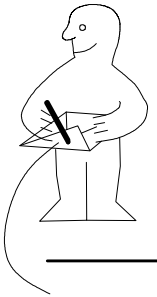

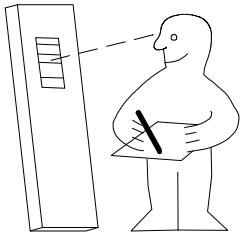

Modell/Model/Modèle

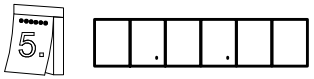

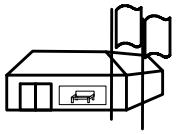

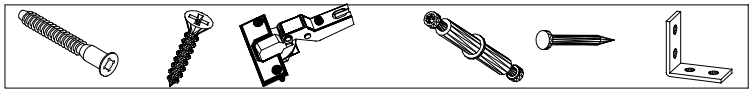

(121 370)	(G 1)	(4x)

Änderungen die dem technischen Fortschritt geschuldet sind,behalten wir uns vor !
Bei nicht vorschriftsmäßiger und/ oder nicht fachmännischer Montage wird bei Personen- und/ oder Sachschäden keinerlei Haftung übernommen.

made by
WIMEX Wohnbedarf/ Import Export Handels GmbH/ Postfach 1407/ 49112 Georgsmarienhütte/ Germany