MONTAGEANLEITUNG
INSTRUCTIONS DE MONTAGE
ASSEMBLY INSTRUCTIONS
MONTAGEAANWIJZING

980240

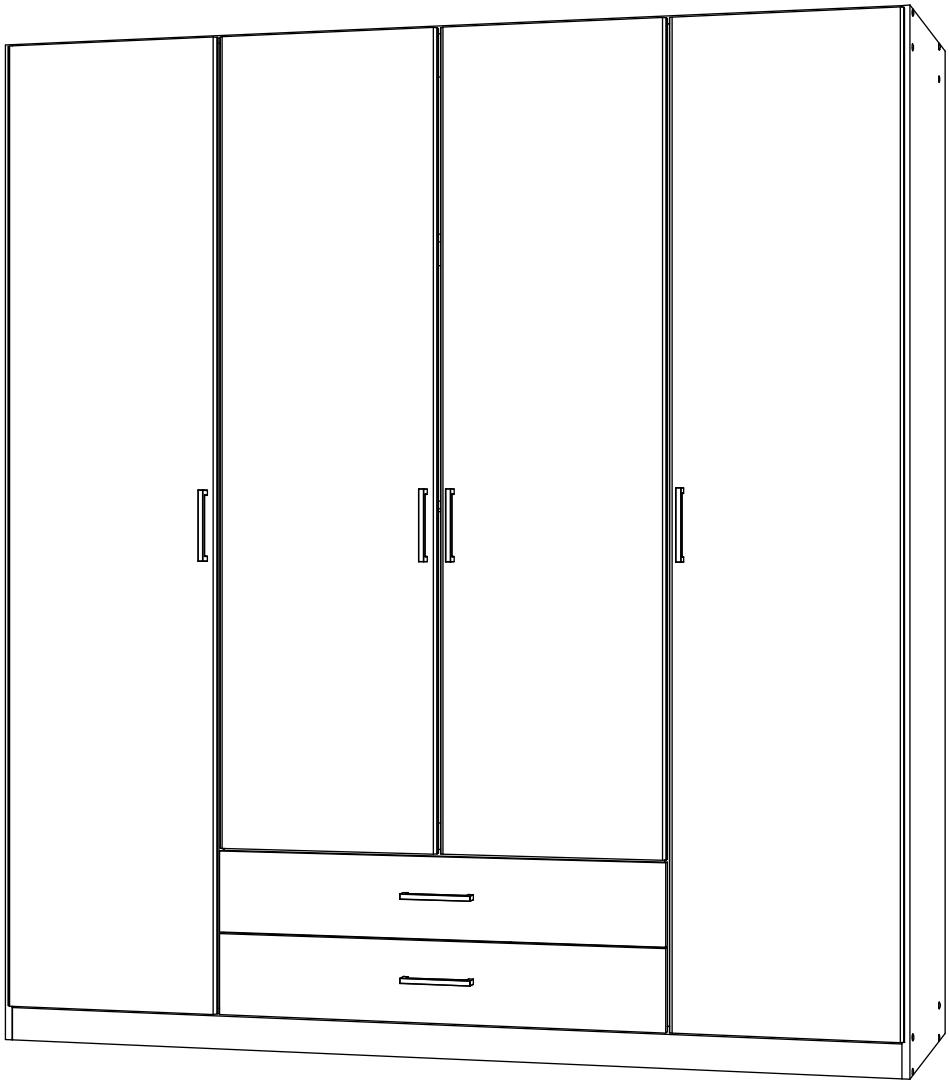

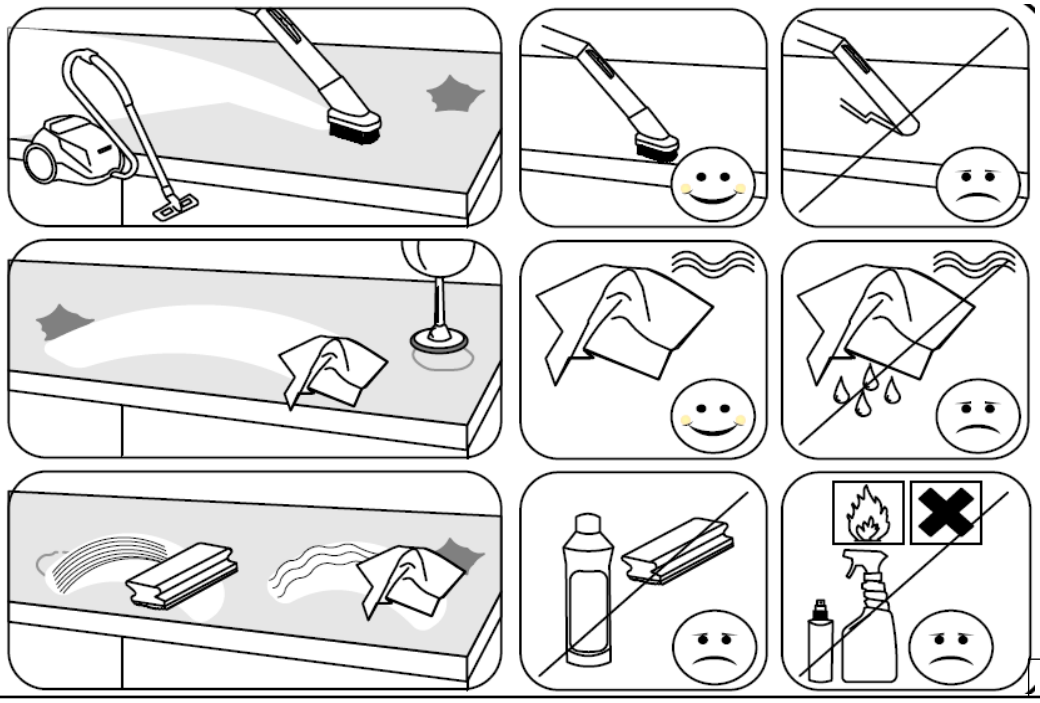

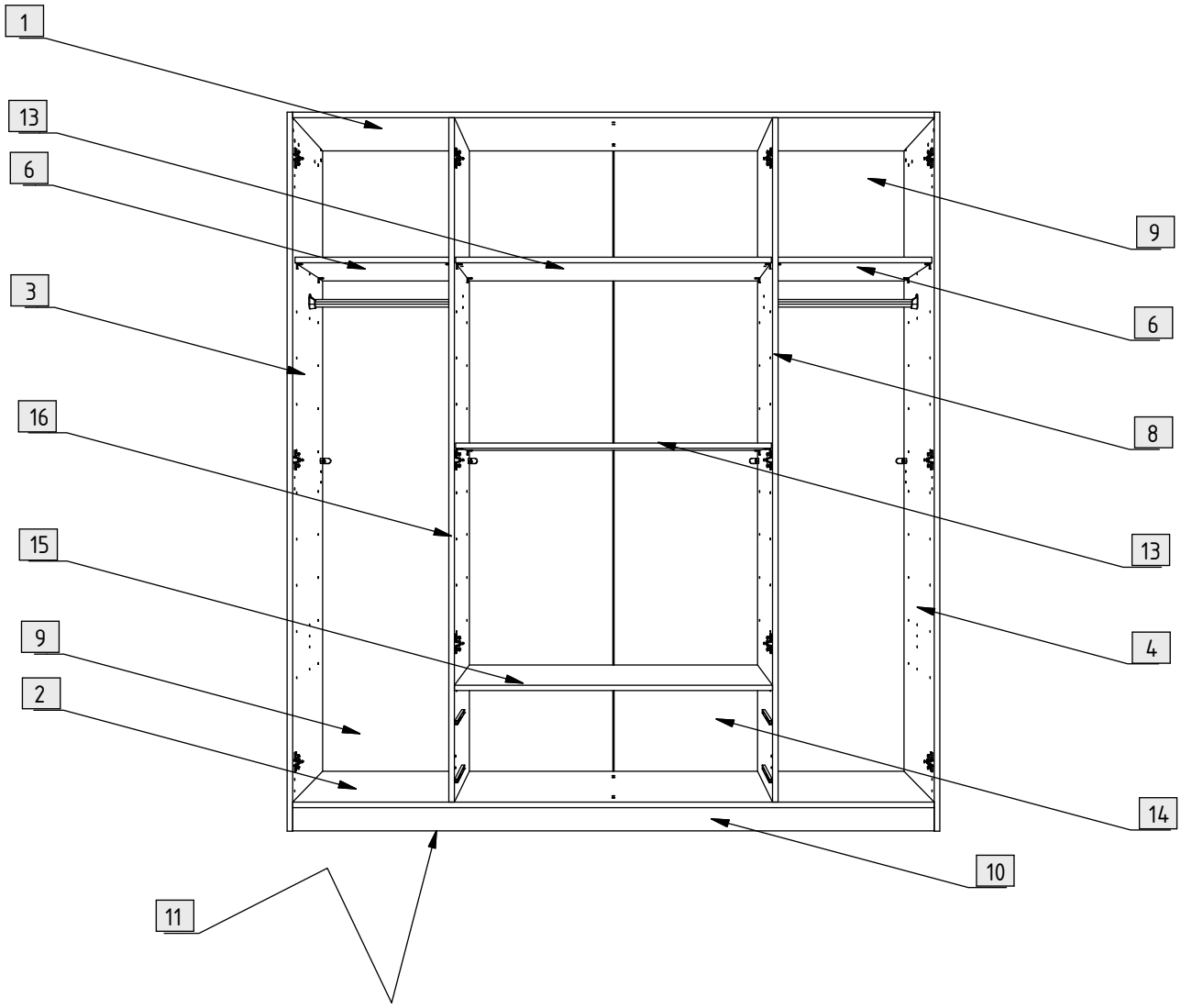
1
13
6
3
16
15
9
2
9
6
8
13
4
14
10
11

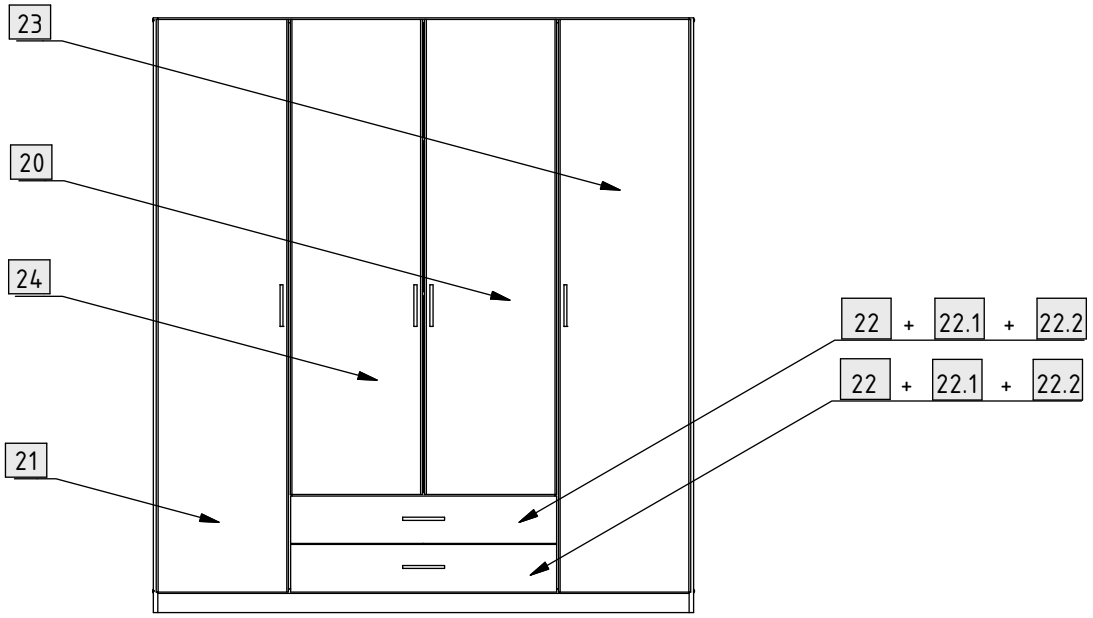
23
20
24
21
22 + 22.1 + 22.2
22 + 22.1 + 22.2

Variante 1

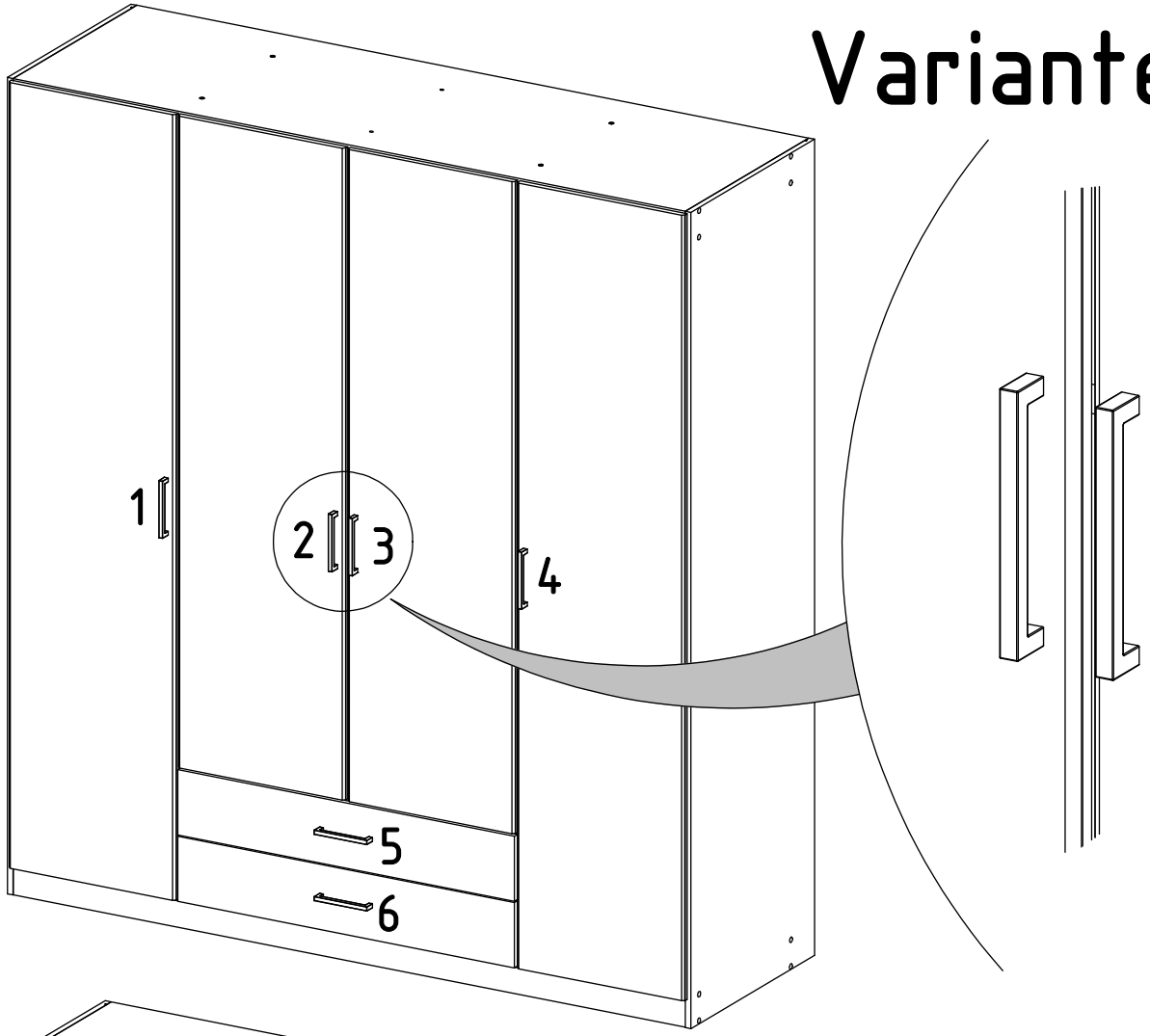

Variante 2

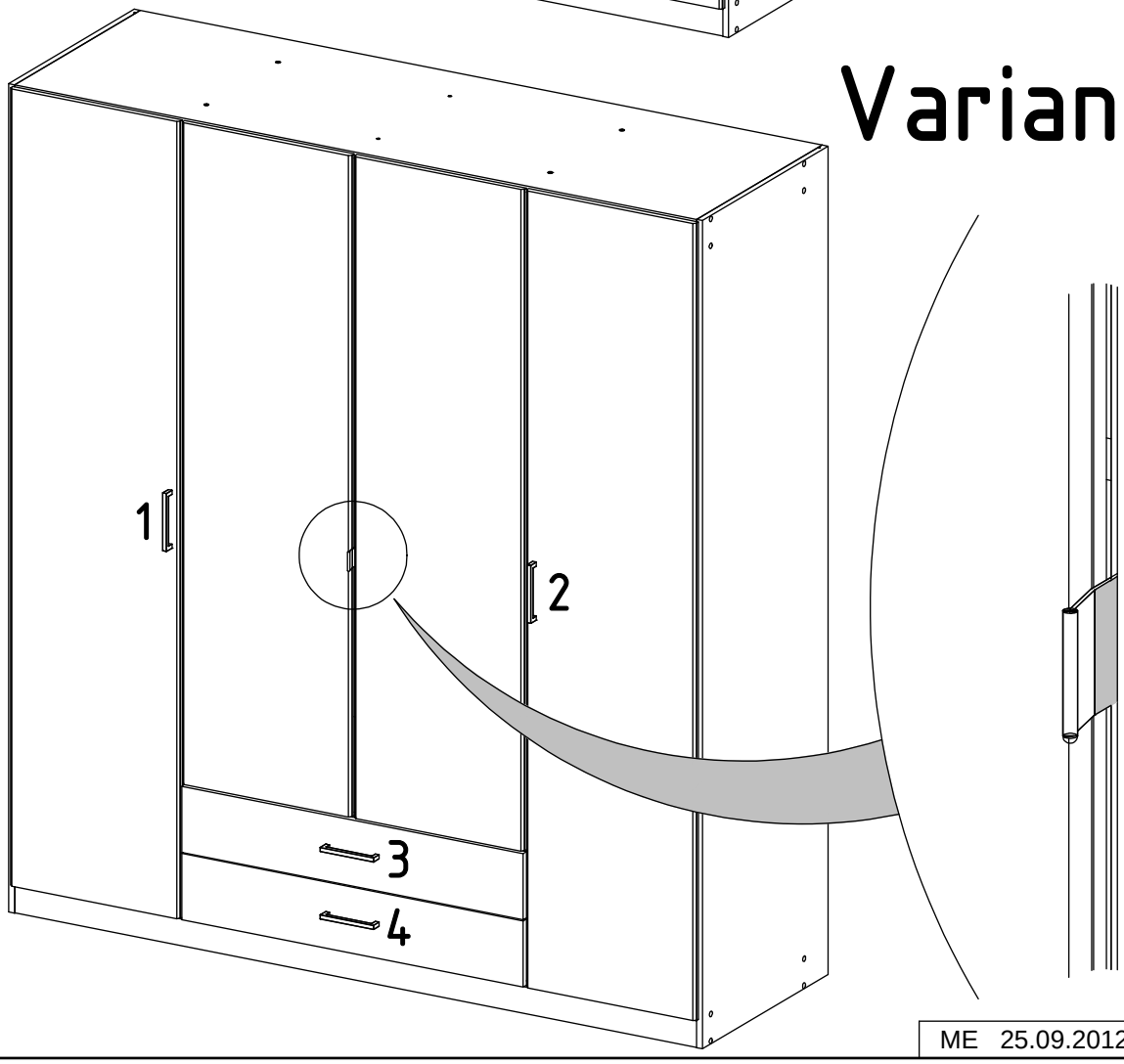

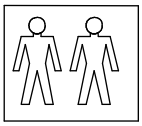
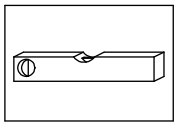

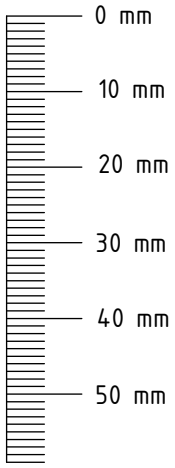

101	8		303	6	6 x 11 mm
102	8		305	8	6 x 9 mm
150	12		320	16	6 x 50 mm
152	12		351	34	3,5 x 15 mm
181	16		354	8	3,5 x 25 mm
190	24	Ø8 x 30 mm	377	12	Variante 1 4 x 25 mm
201	4		377	8	Variante 2 4 x 25 mm
203	4		408	4	M4 x 9 mm
204	2		503	6	Variante 1
215	4		503	4	Variante 2
220	4		744	2	
221	6				

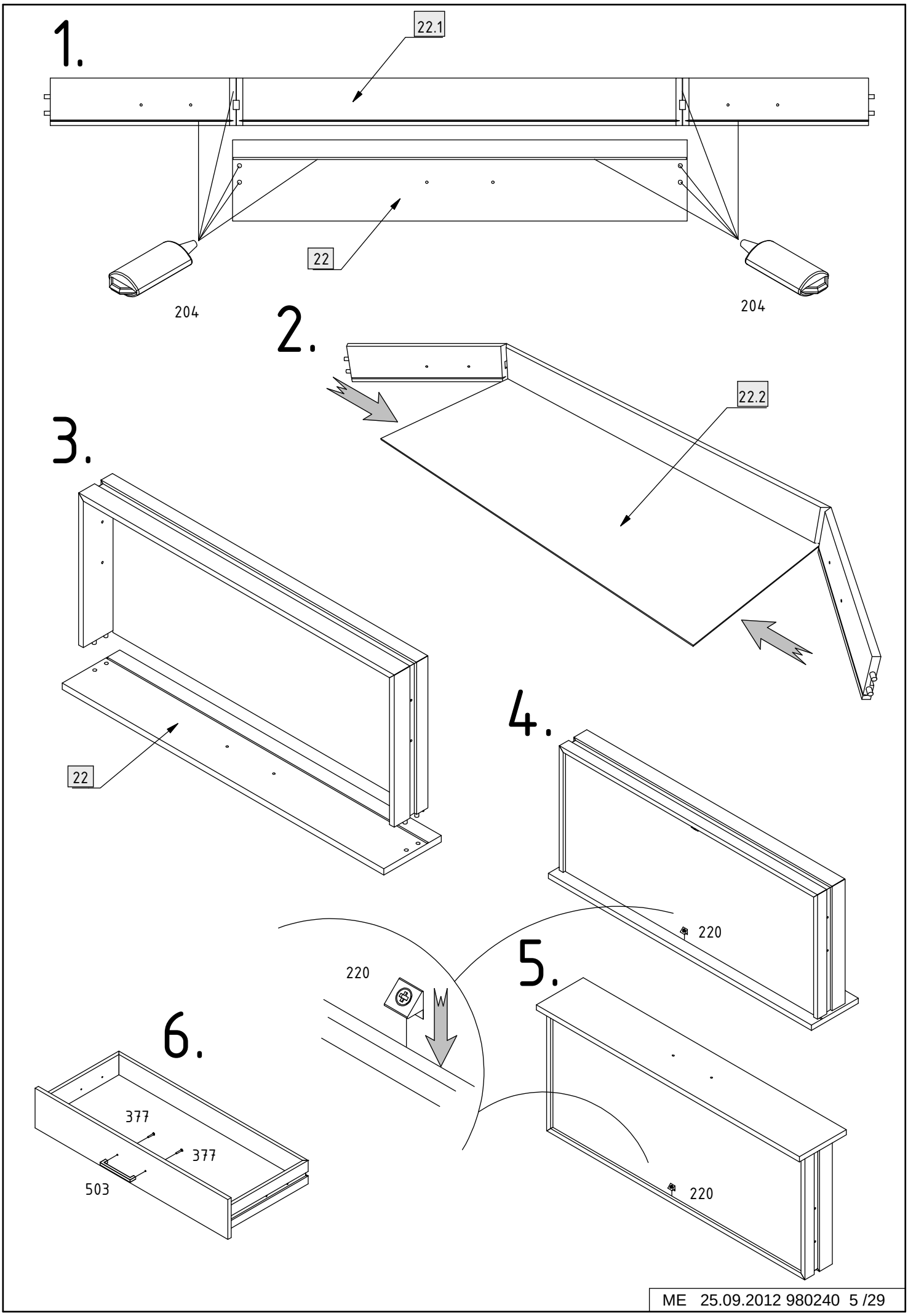
1.
22.1
22
204
204
2.
22.2
3.
22
4.
220
5.
220
220
6.
377
377
503

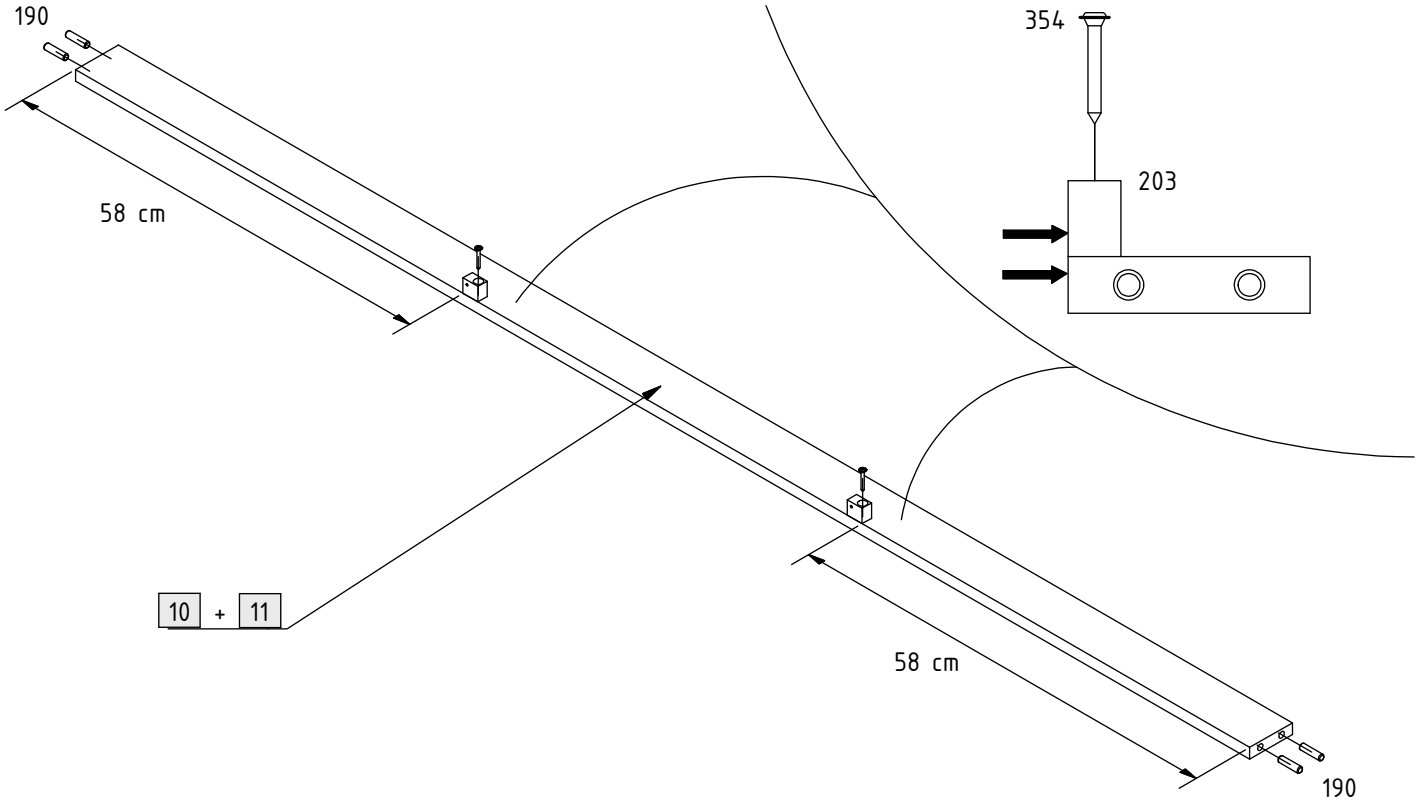
190
354
203
58 cm
10 + 11
58 cm
190

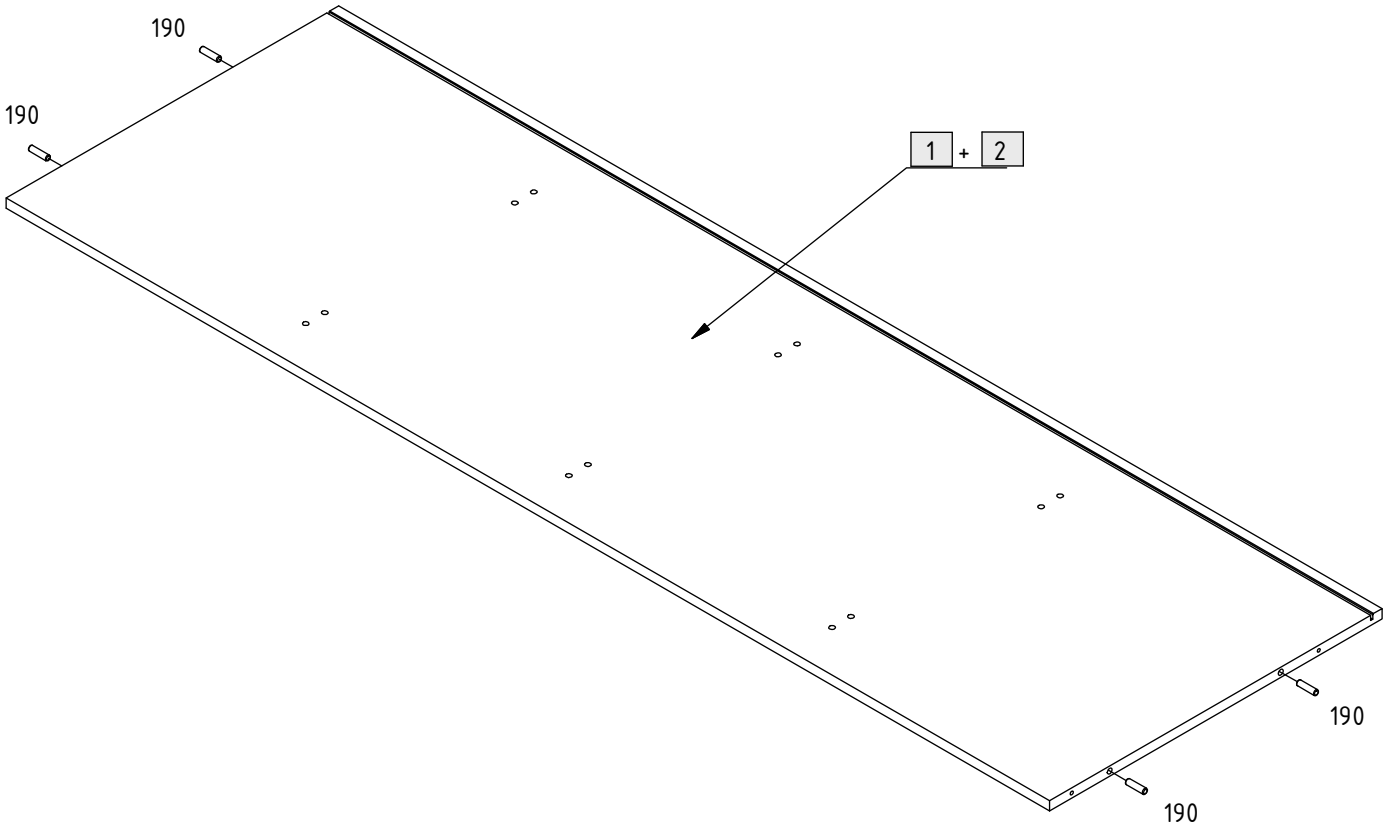
190
190
1 + 2
190
190

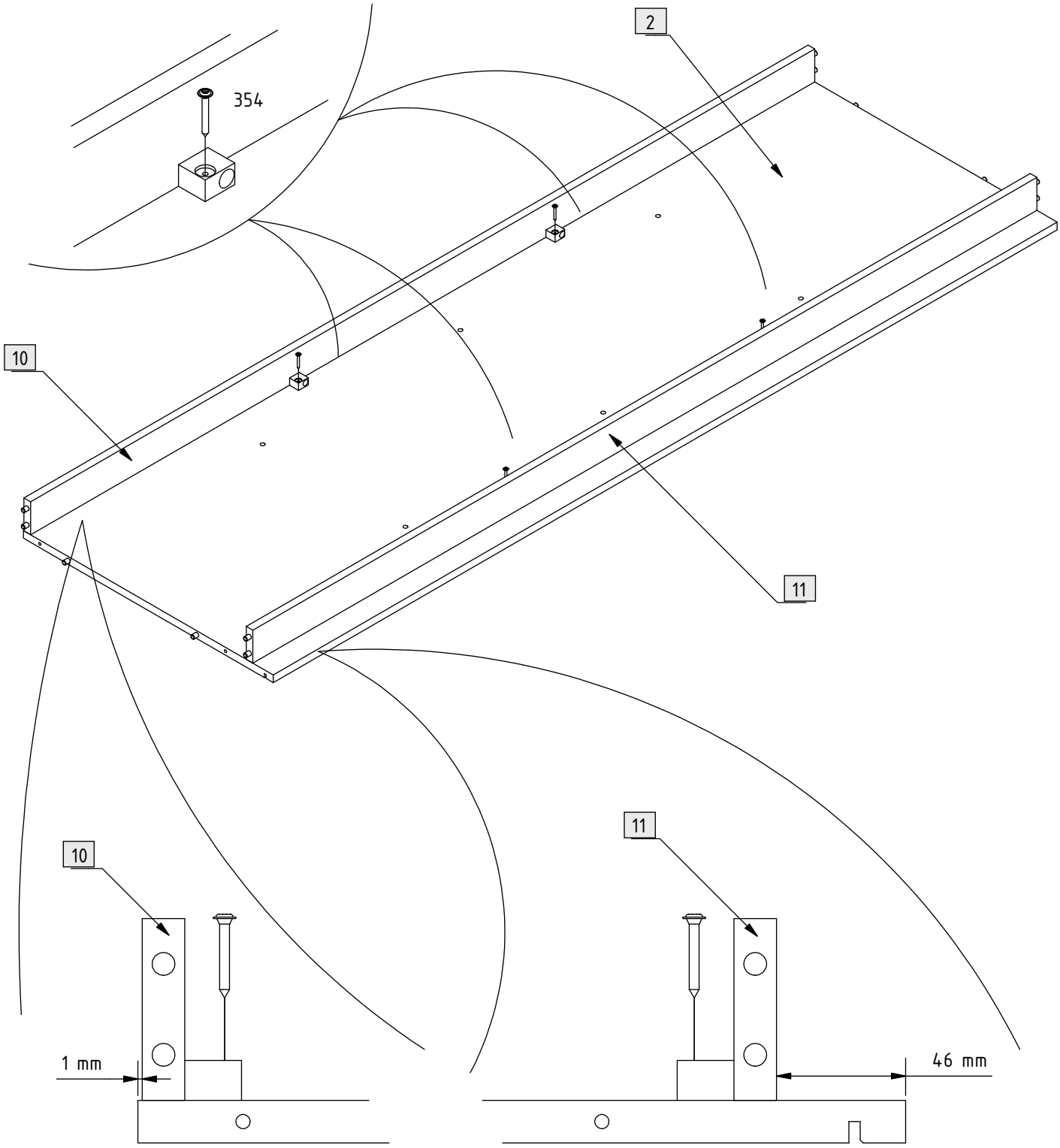
354
2
10
11
10
1 mm
11
46 mm

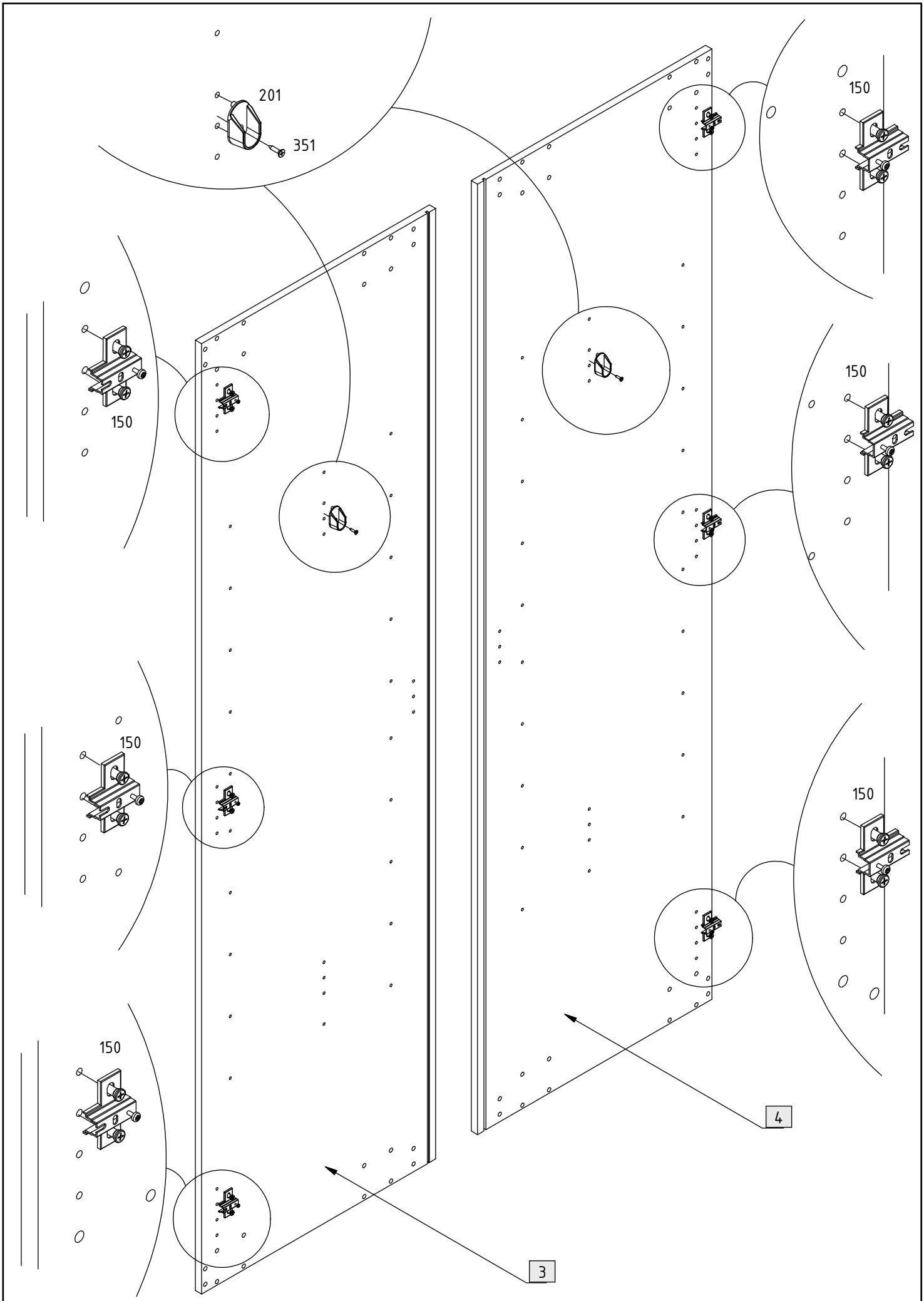
201
351
150
150
150
150
150
150
3
4

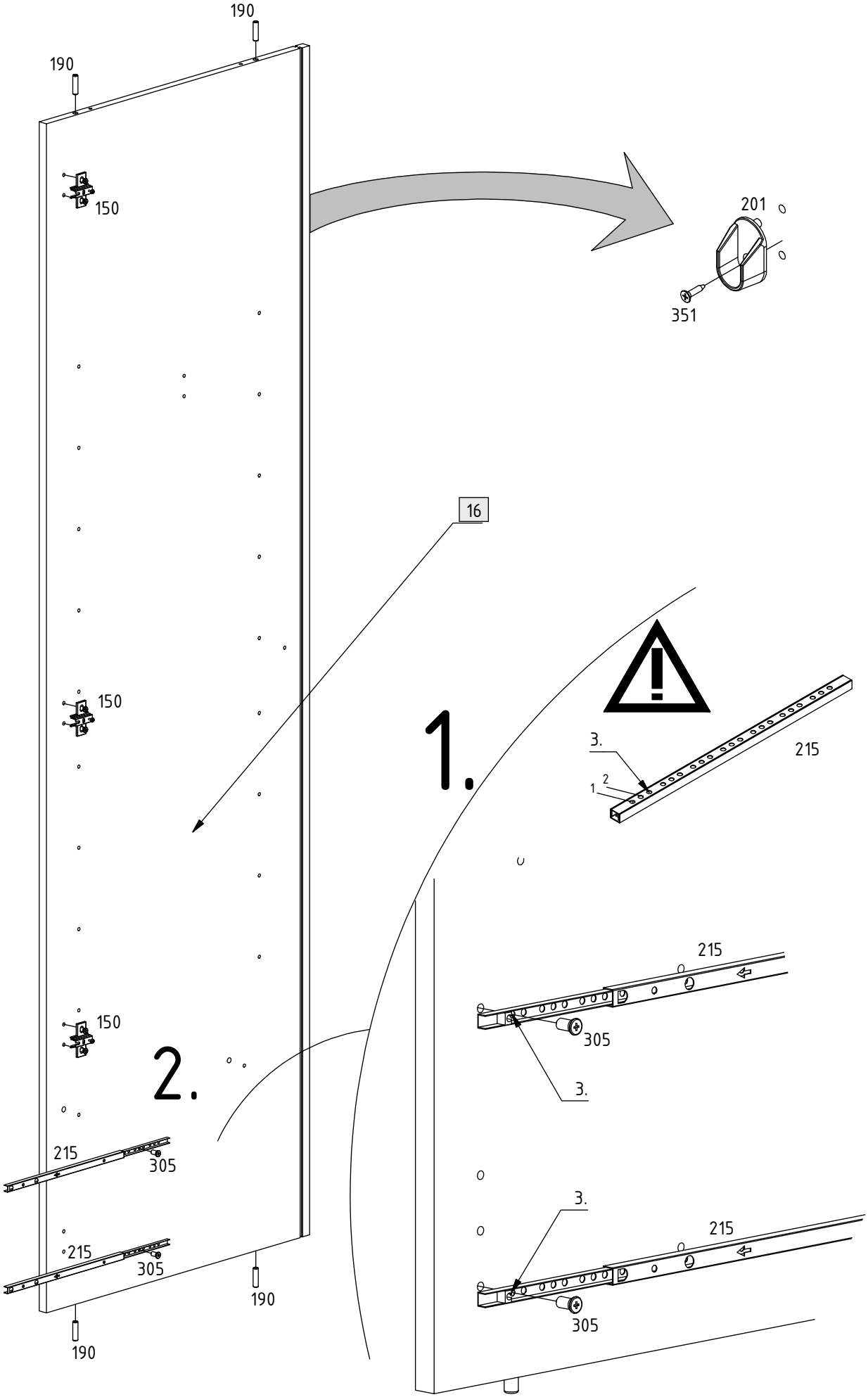
190
190
150
150
150
201
351
16
1.
3.
2
1
215
215
305
3.
2.
215
305
215
305
190
190
3.
215
305

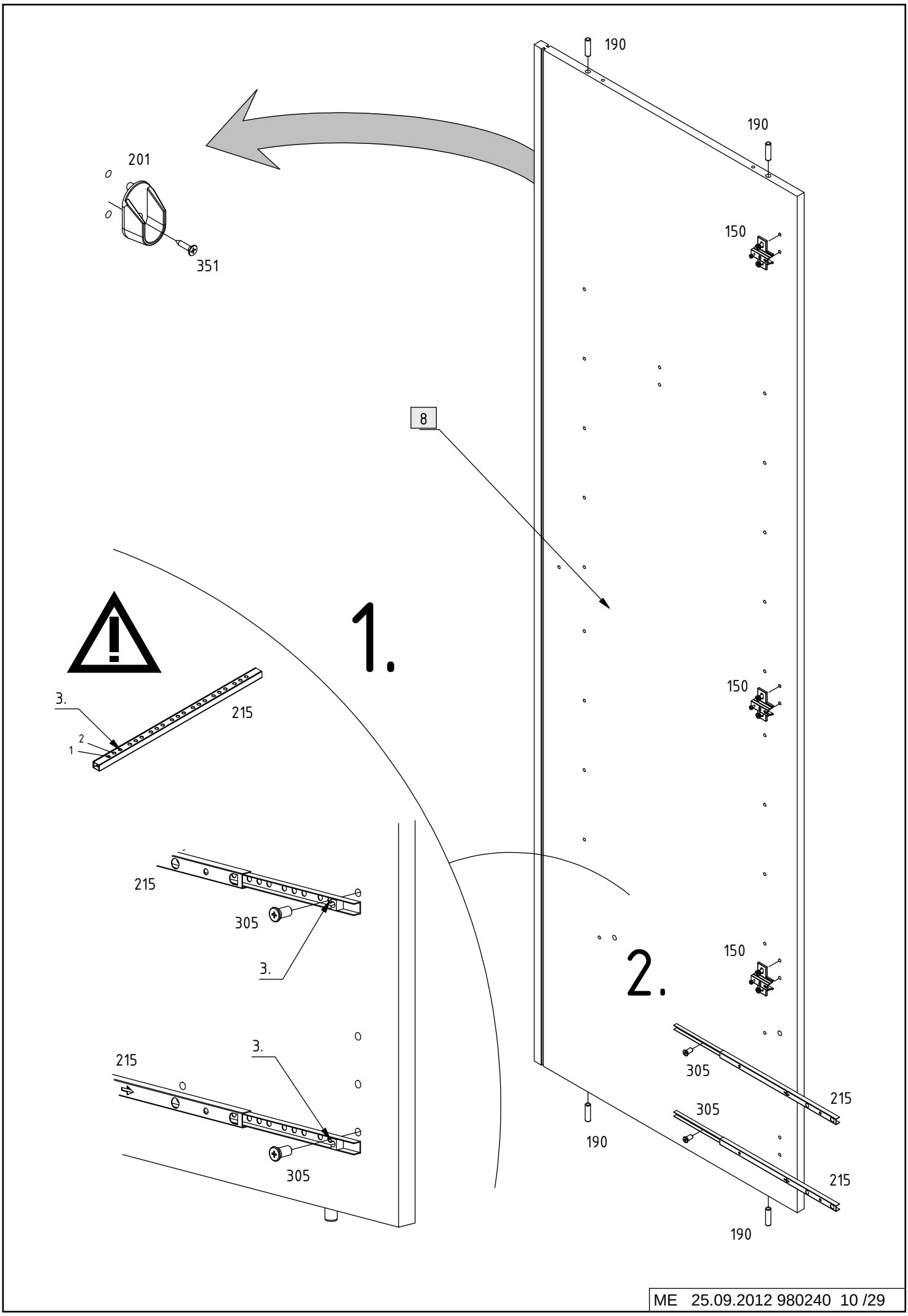
190
190
201
351
150
8
1.
3.
215
2
1
150
215
305
3.
150
2.
3.
215
305
305
215
190
305
215
190

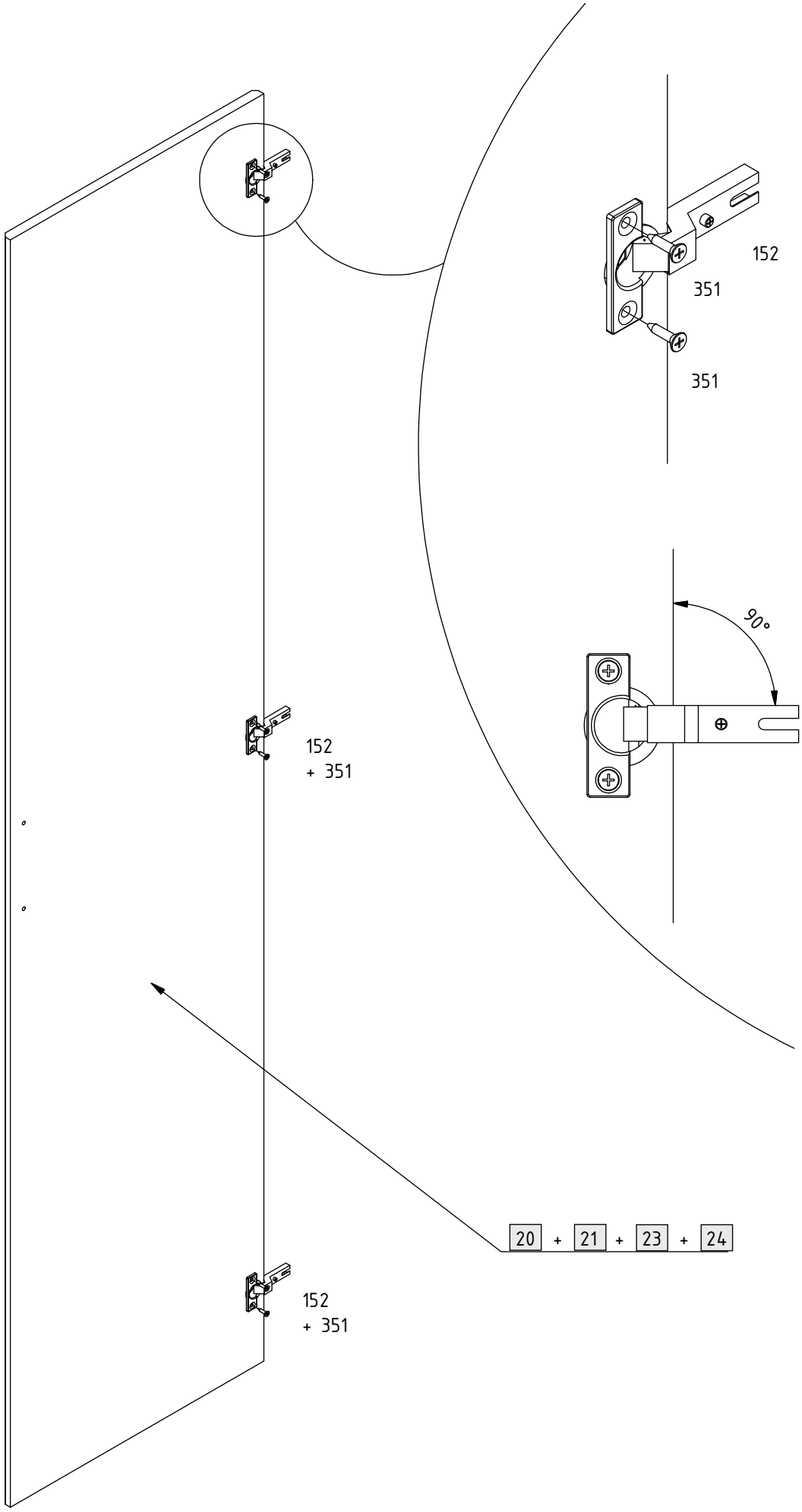
152
351
351
90°
152
+ 351
20 + 21 + 23 + 24
152
+ 351

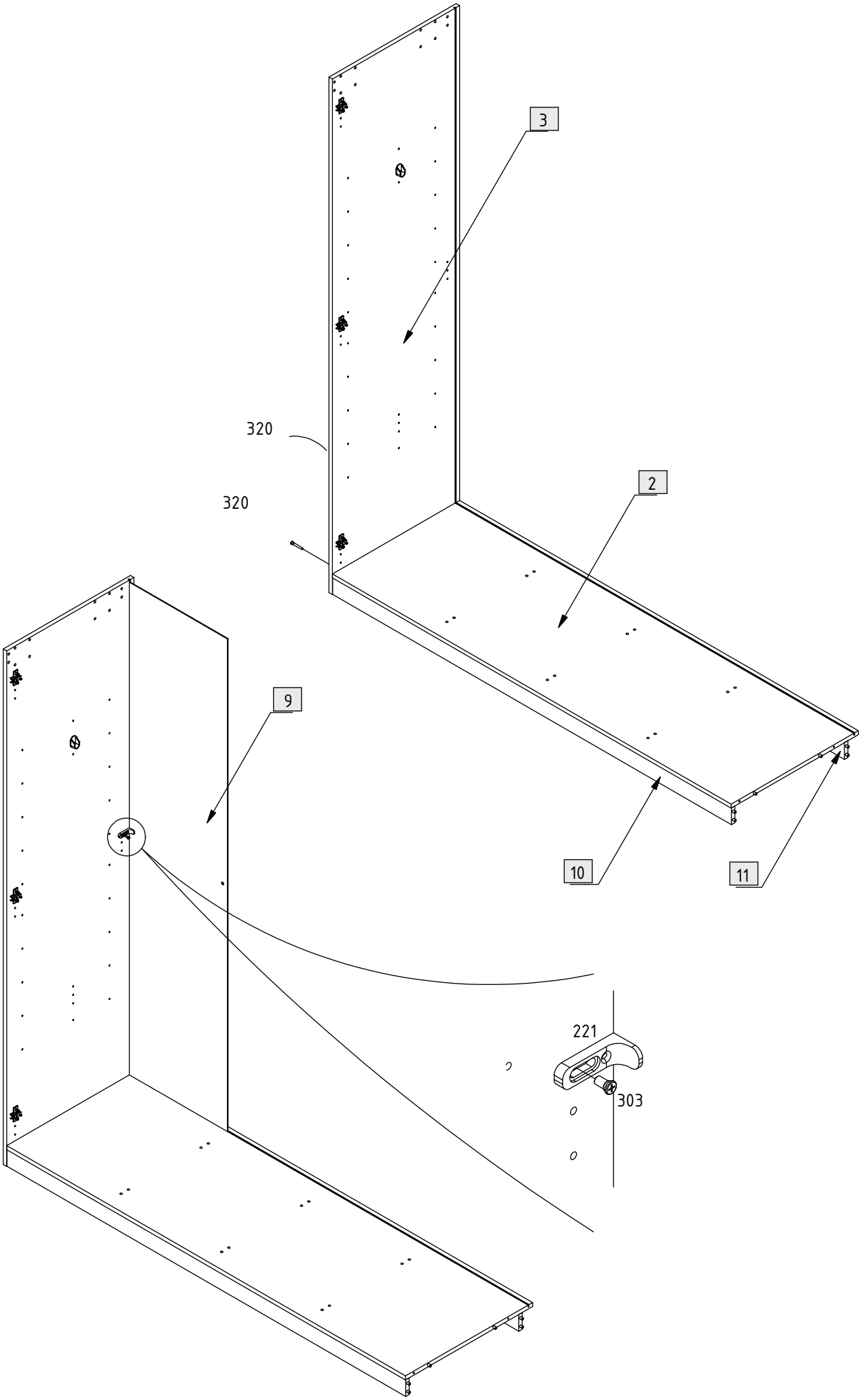
3
320
320
2
9
10
11
221
303

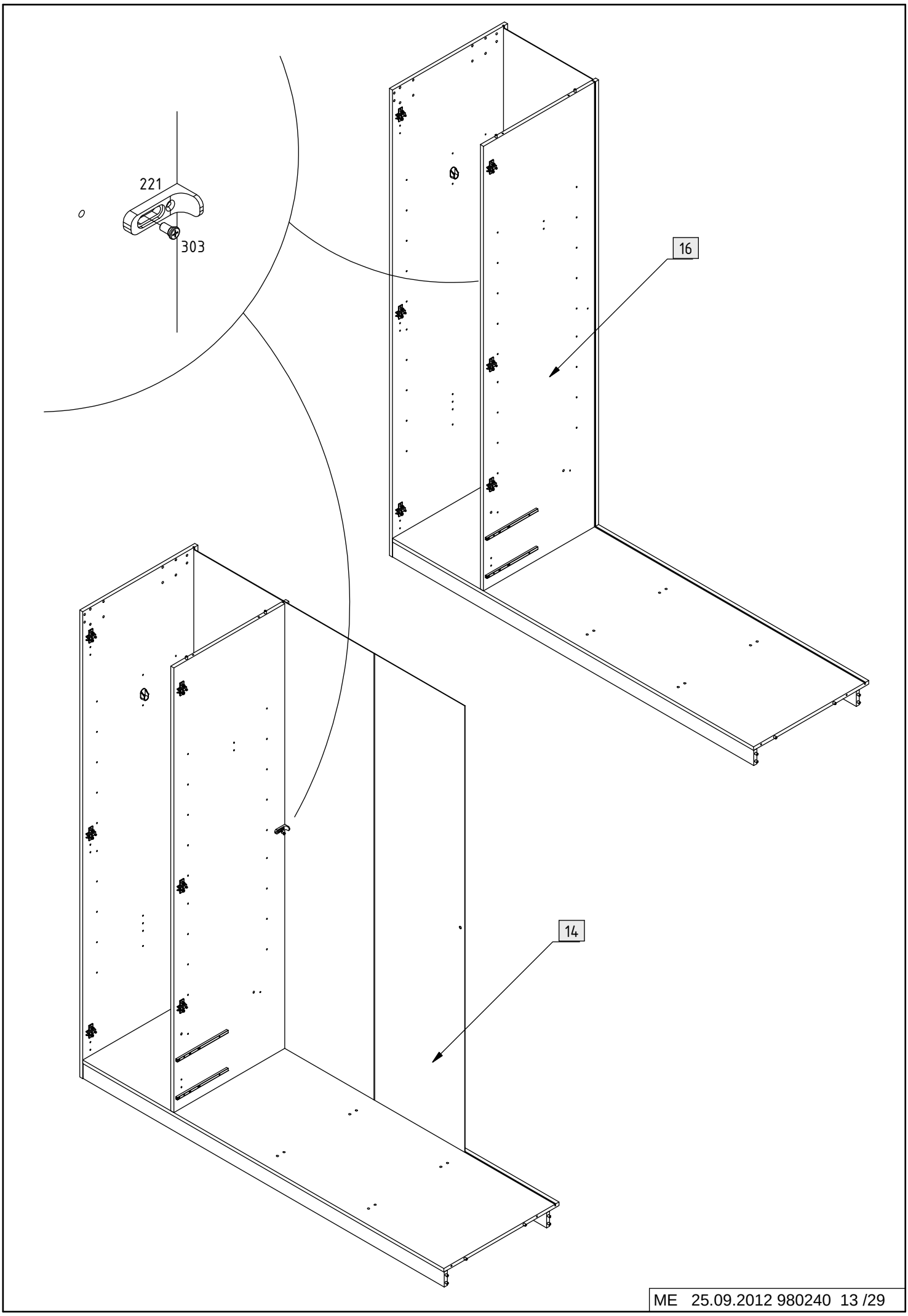
221
303
16
14

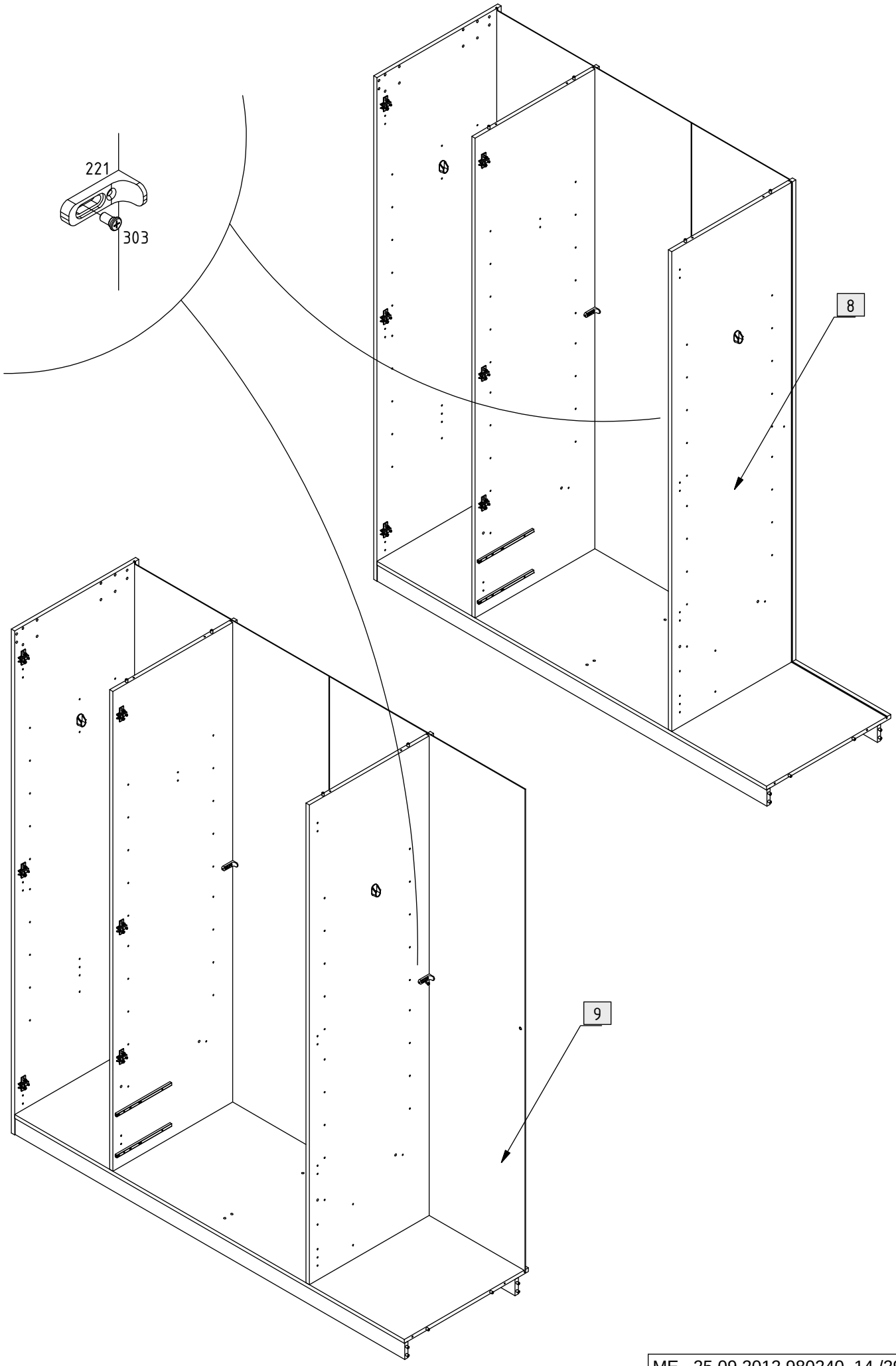
221
303
8
9

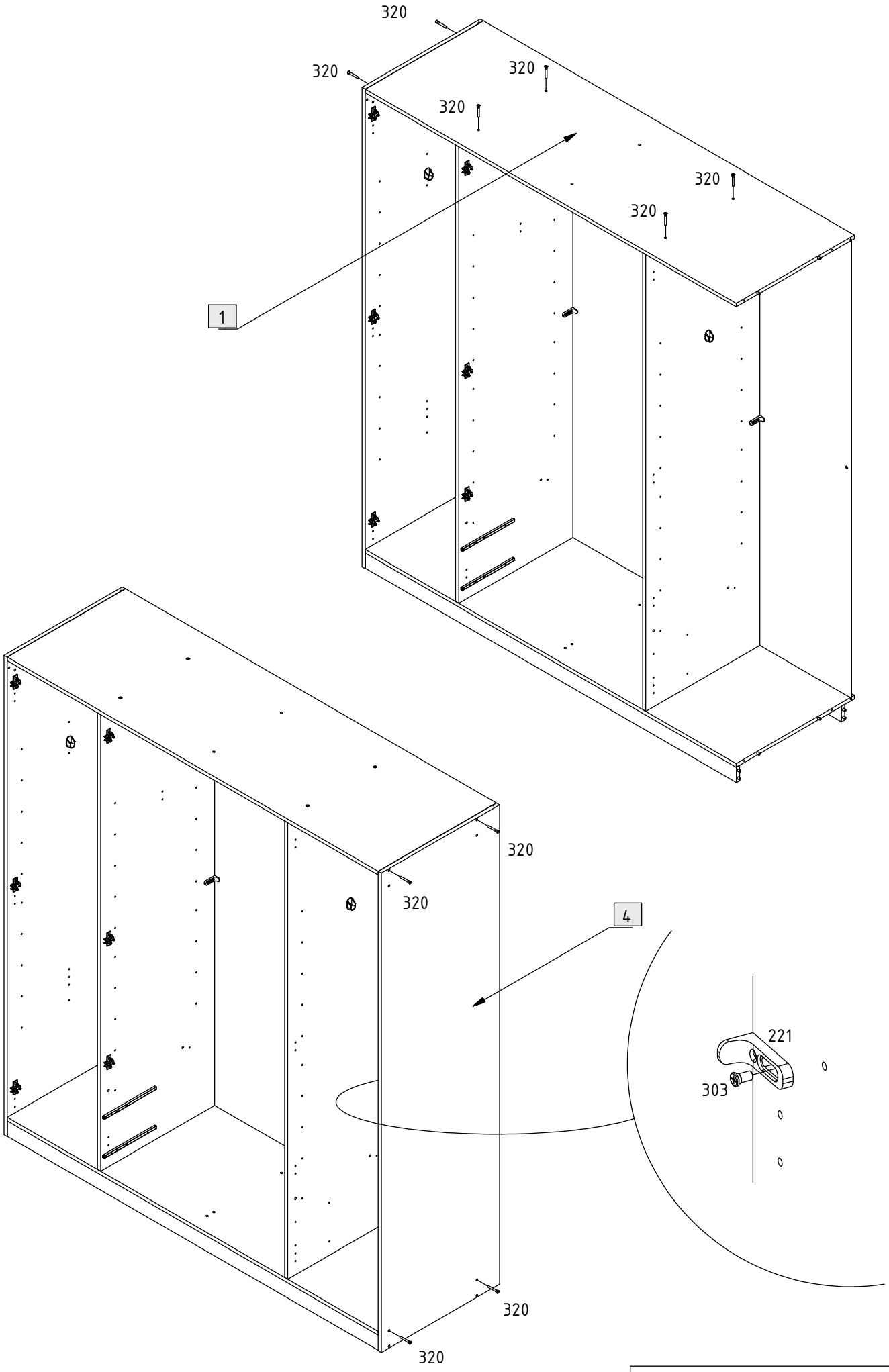
320
320
320
320
320
320
1
320
320
4
221
303
320
320

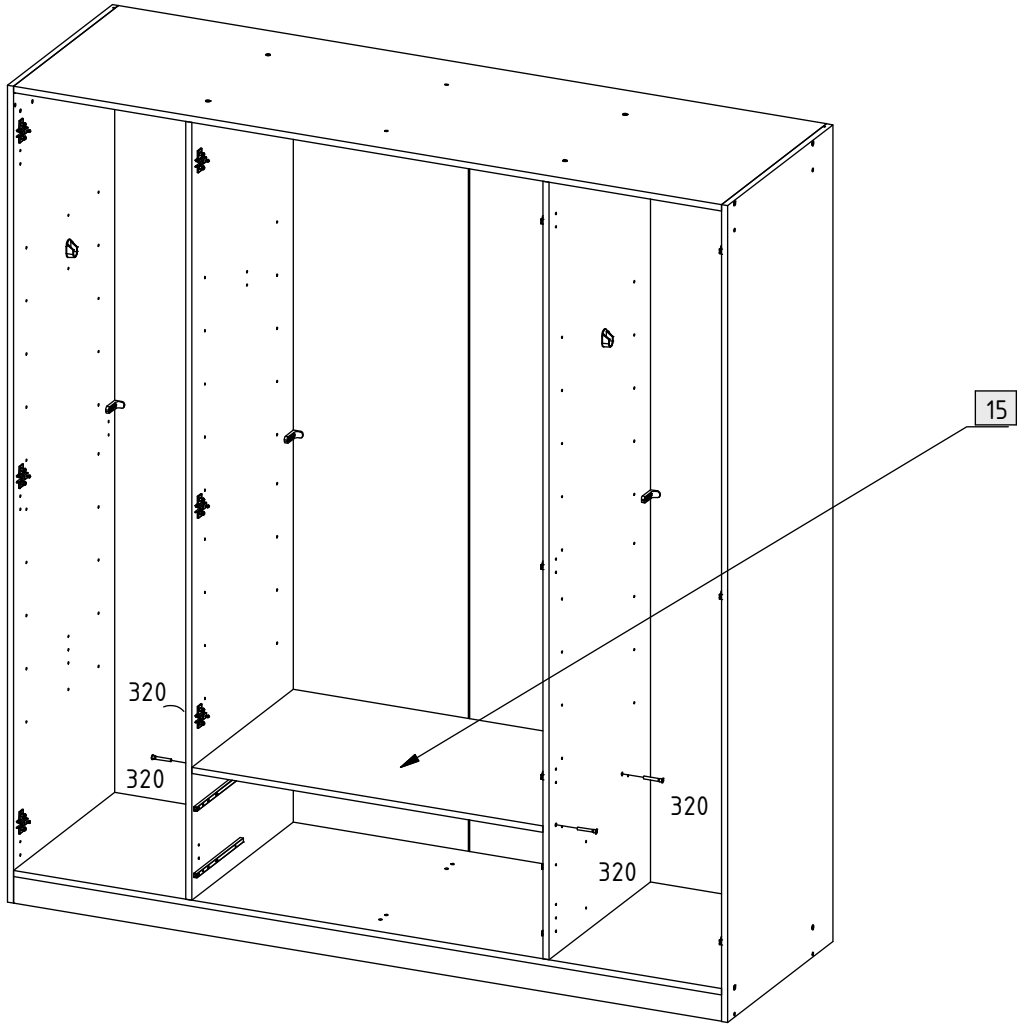
15
320
320
320
320

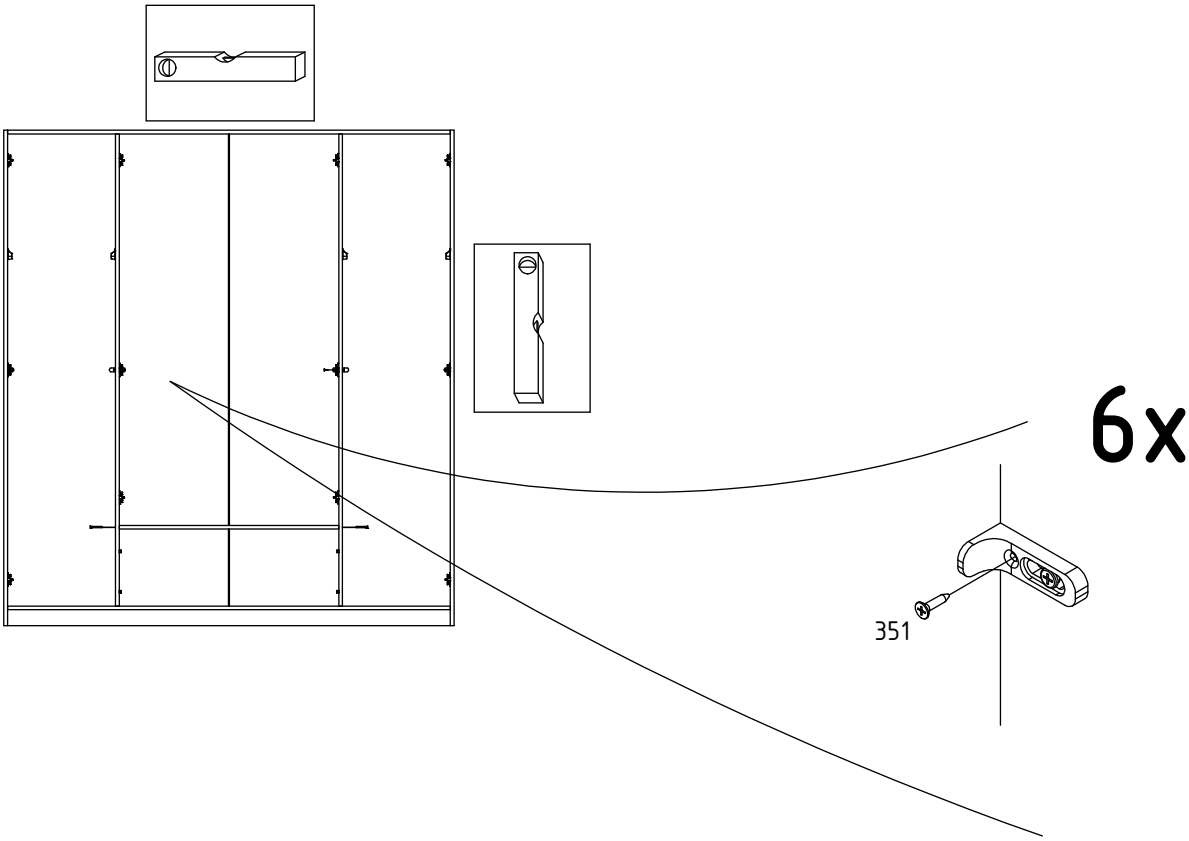
6x
351

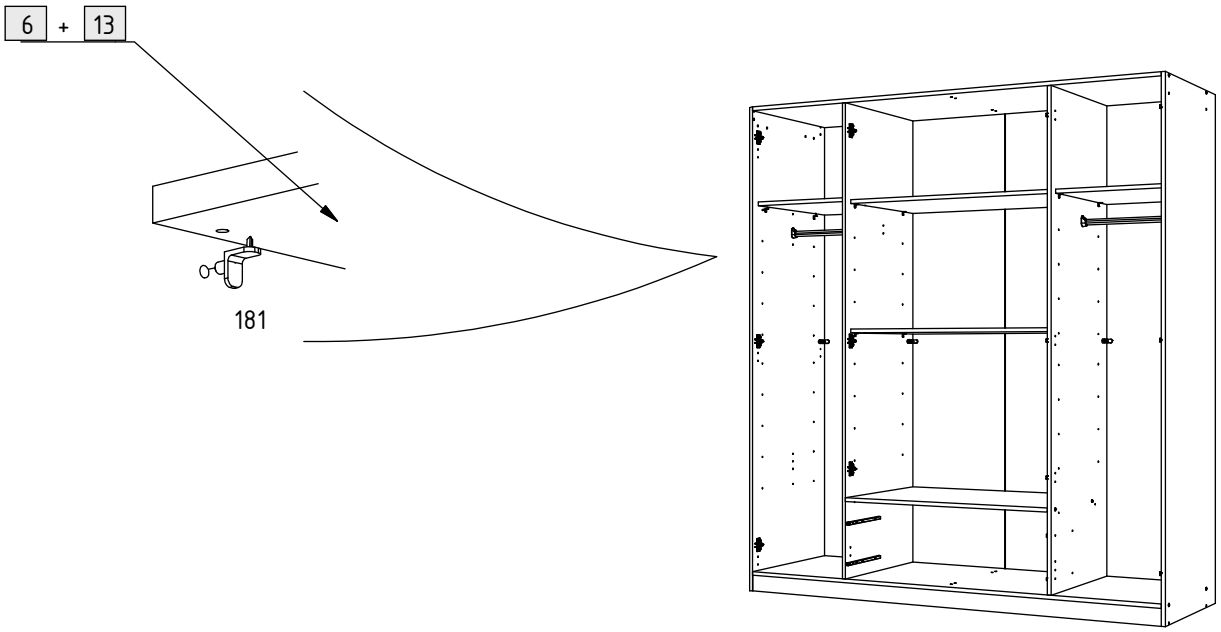
6 + 13
181

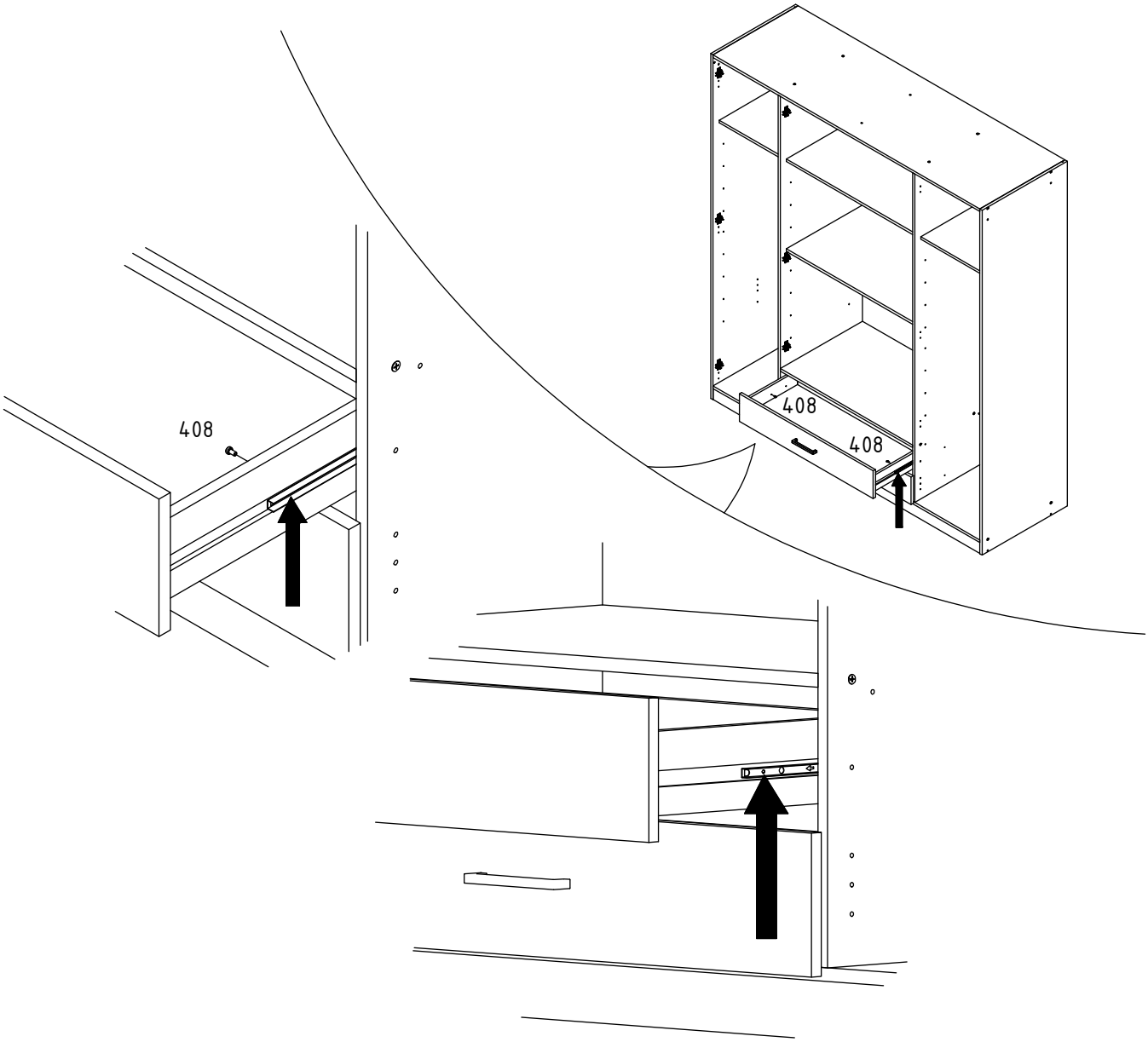
408
408
408

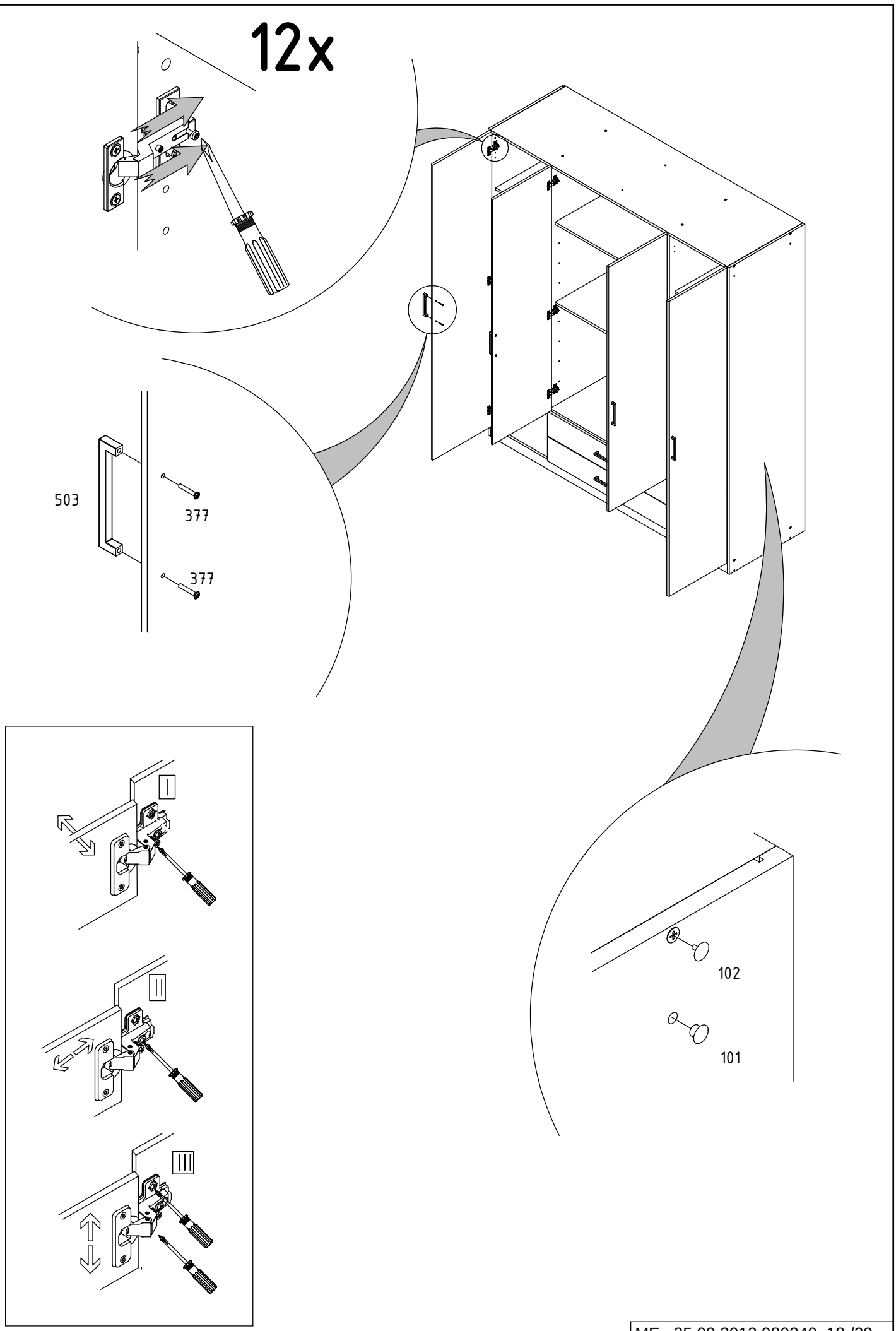
12x
503
377
377
I
II
III
102
101

*Optionales Zubehör
* optional Accessories
* Accessoires en option
* Optionele accessoires

980098

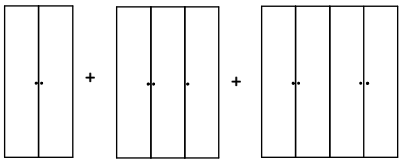

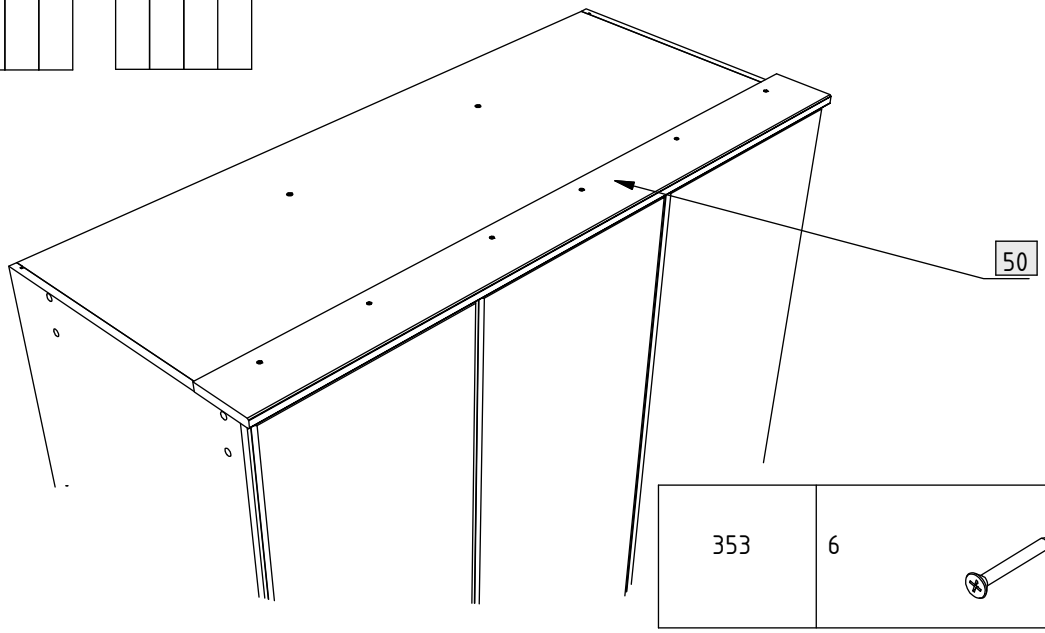

353	6	Ø3,5 x 30 mm

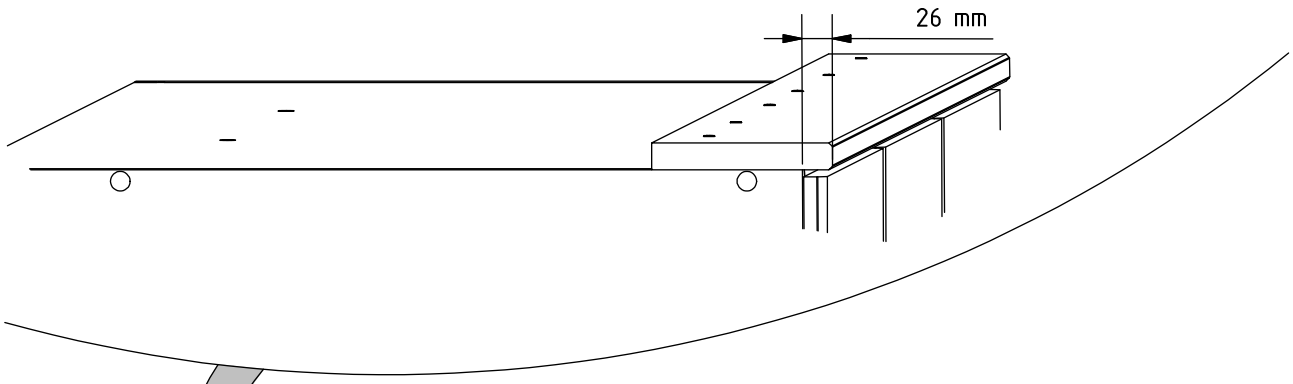

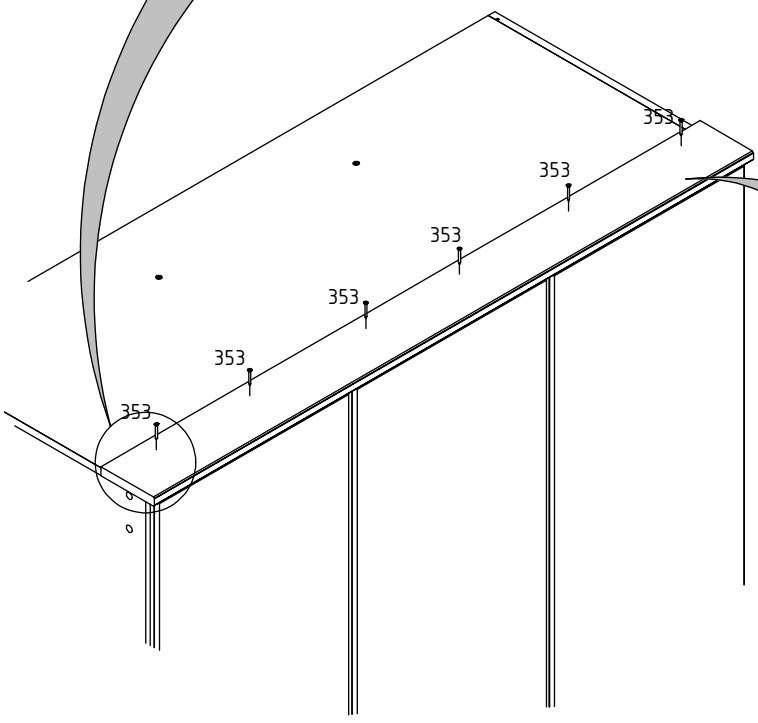

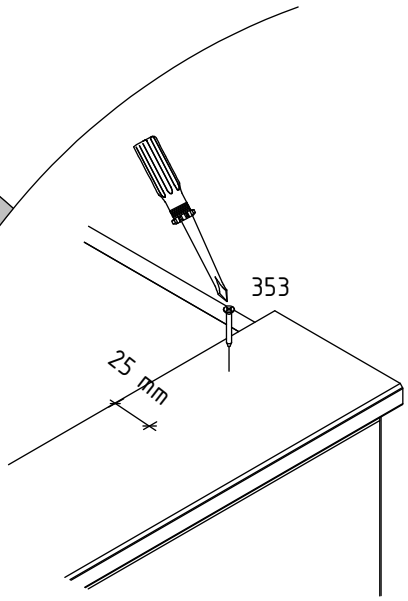

*Optionales Zubehör
* optional Accessories
* Accessoires en option
* Optionele accessoires

980743

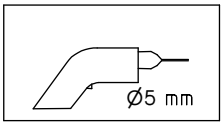

A	320 mm	505
B	128 mm	503
C		509

1.

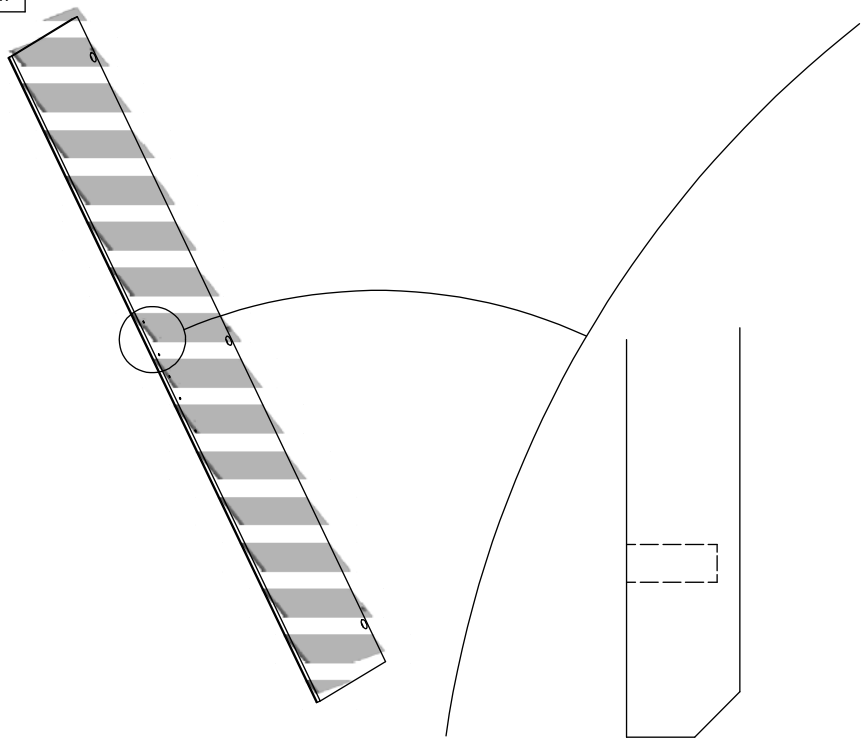

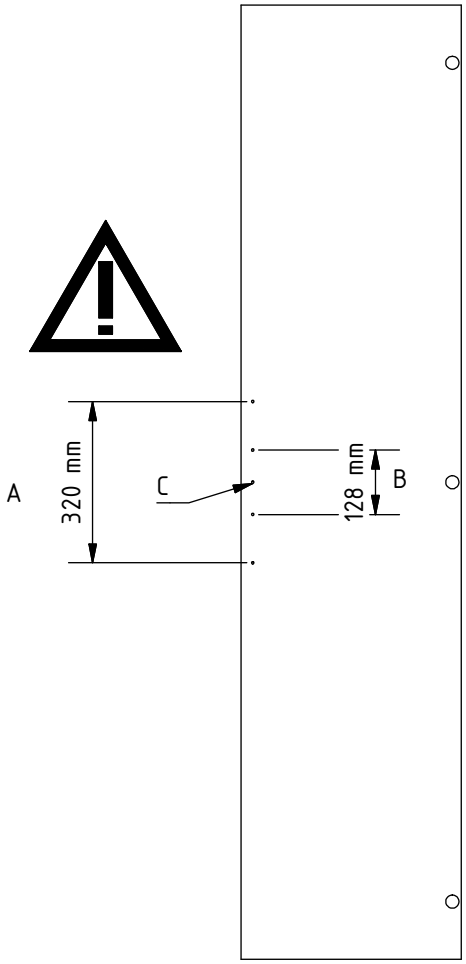

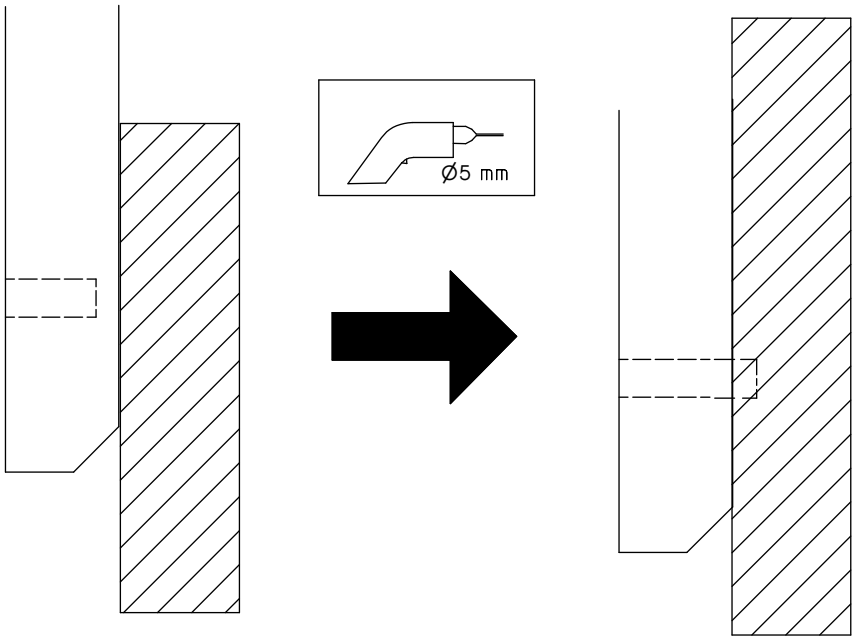

2.

351	3,5 x 15 mm
508	

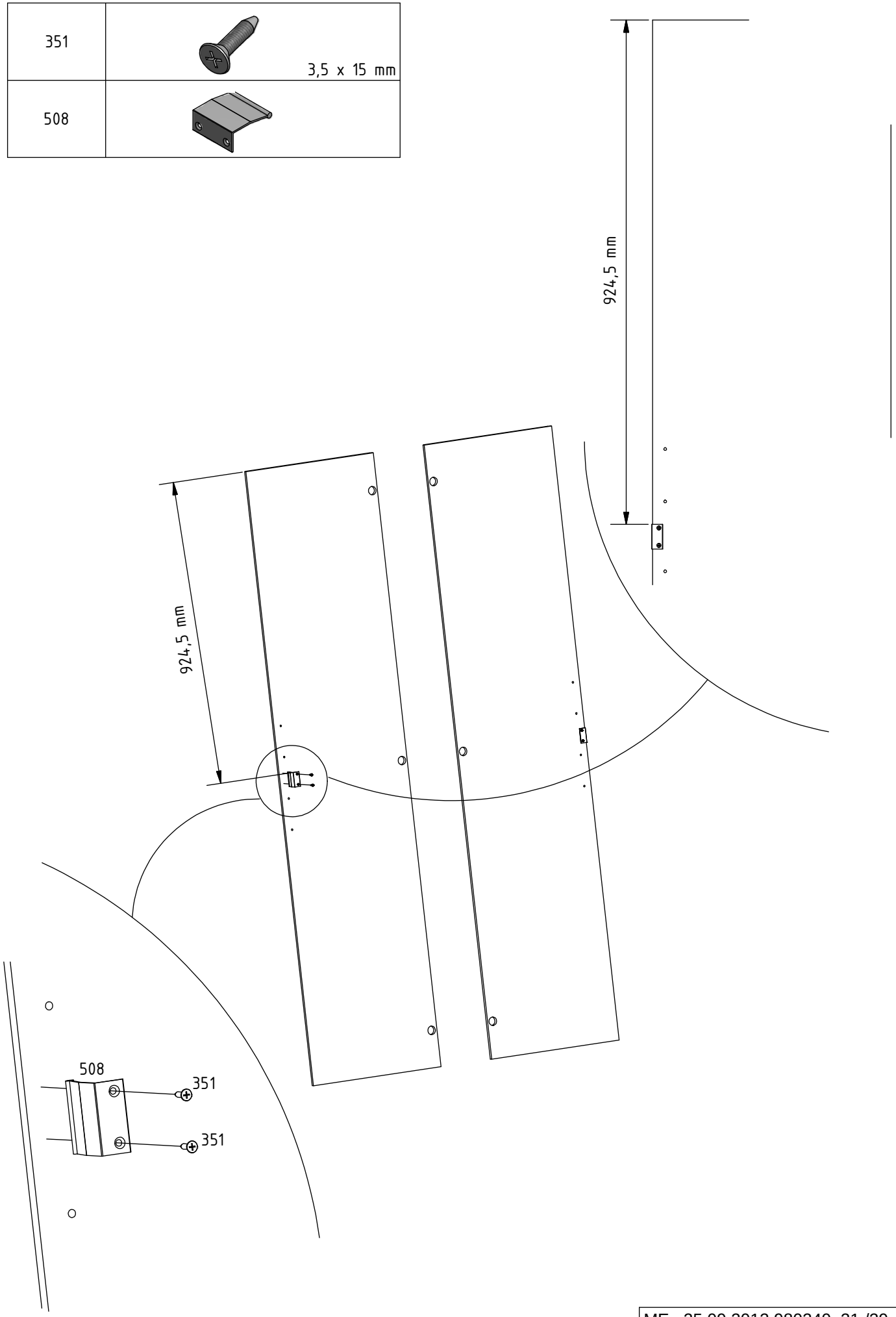

*Optionales Zubehör
* optional Accessories
* Accessoires en option
* Optionele accessoires

980819

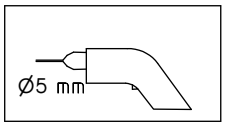

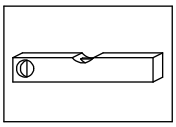

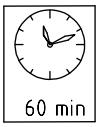

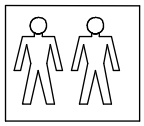

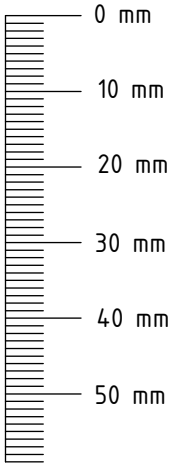

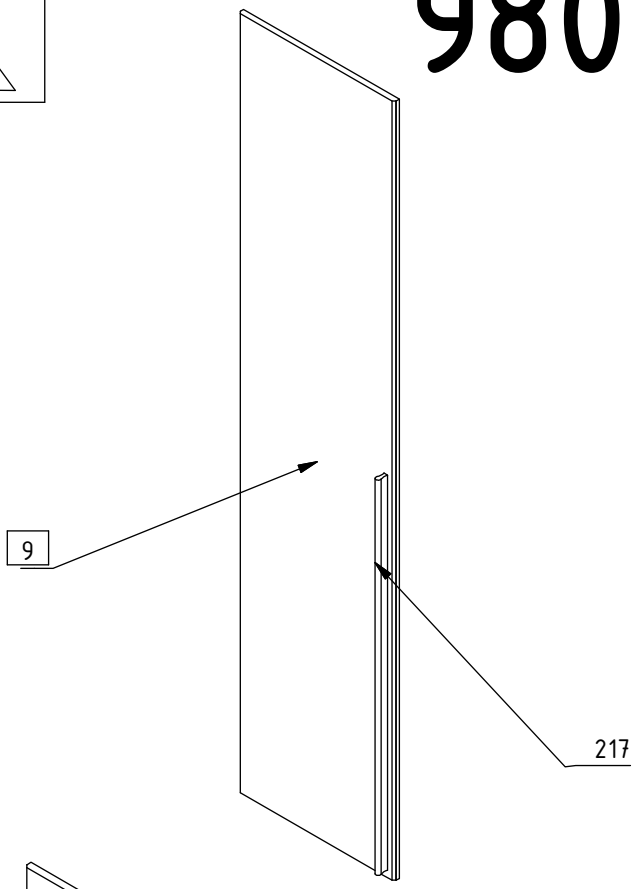

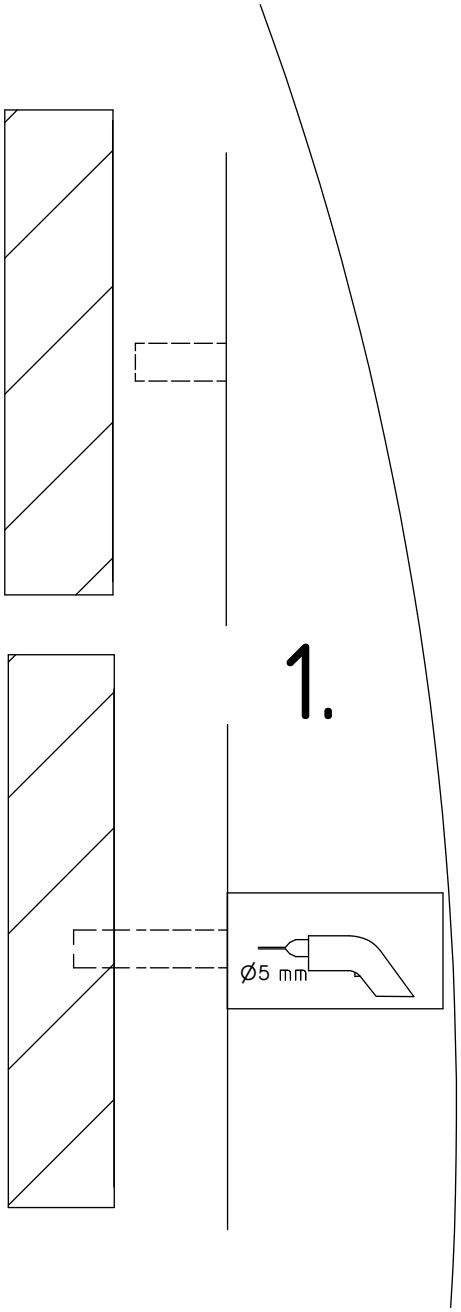

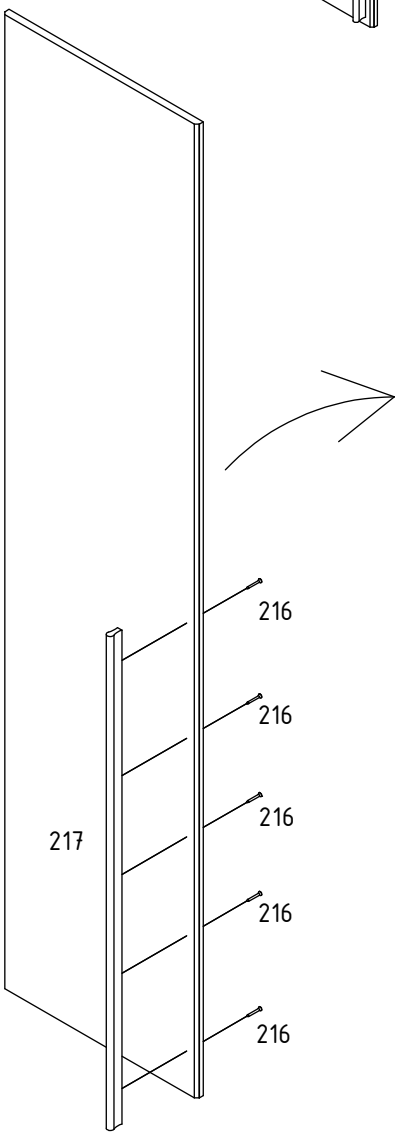

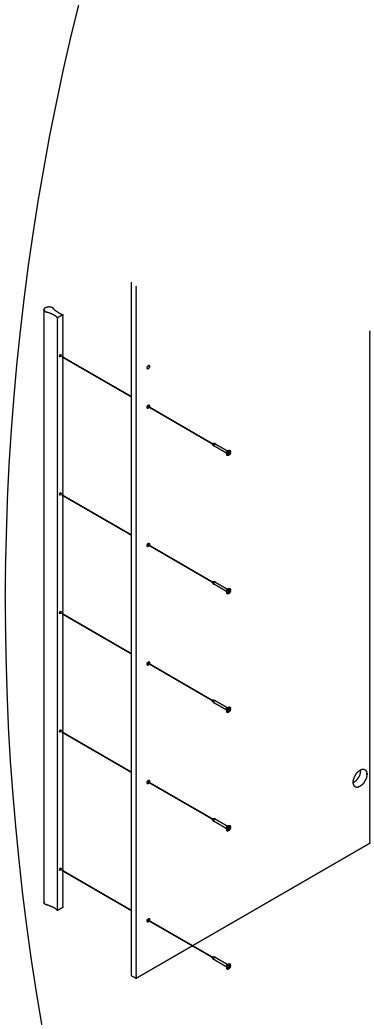

*Optionales Zubehör
* optional Accessories
* Accessoires en option
* Optionele accessoires

980715

503	1	352	2 Ø4,0 x 20 mm
502	2	351	4 Ø3,5 x 15 mm

1.

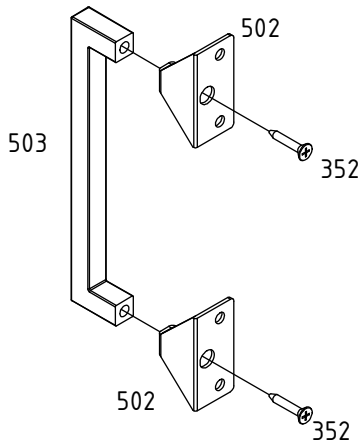

2.

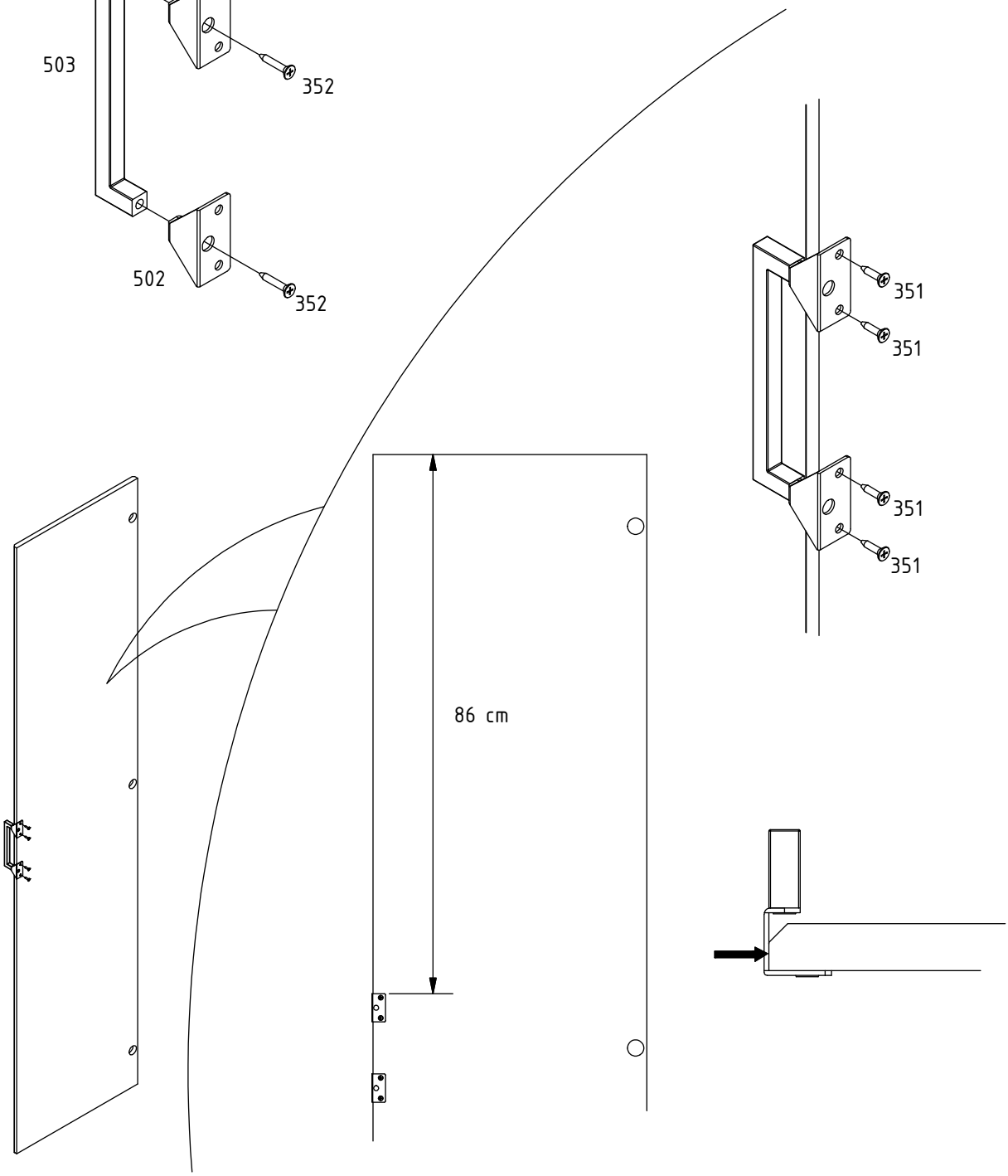

*Optionales Zubehör
* optional Accessories
* Accessoires en option
* Optionele accessoires

980727

200	2	
351	4	3,5 x 15mm
744	1	

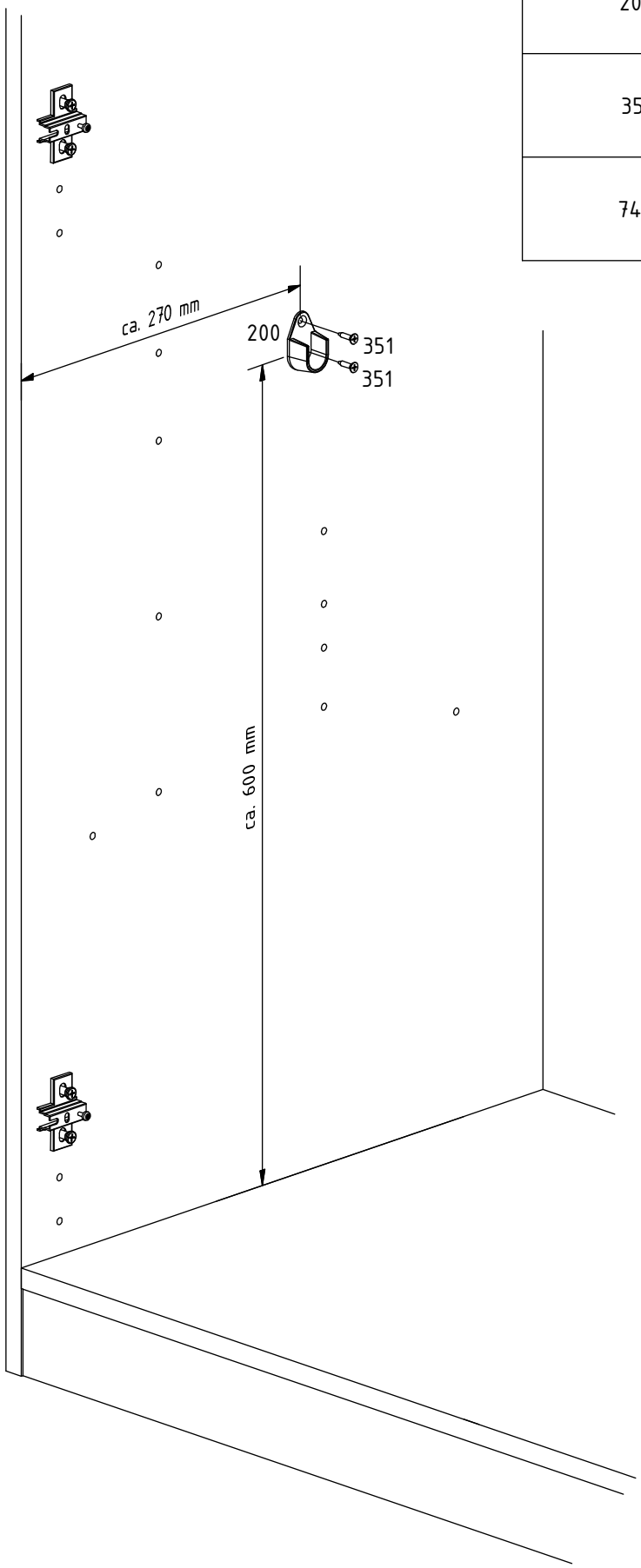

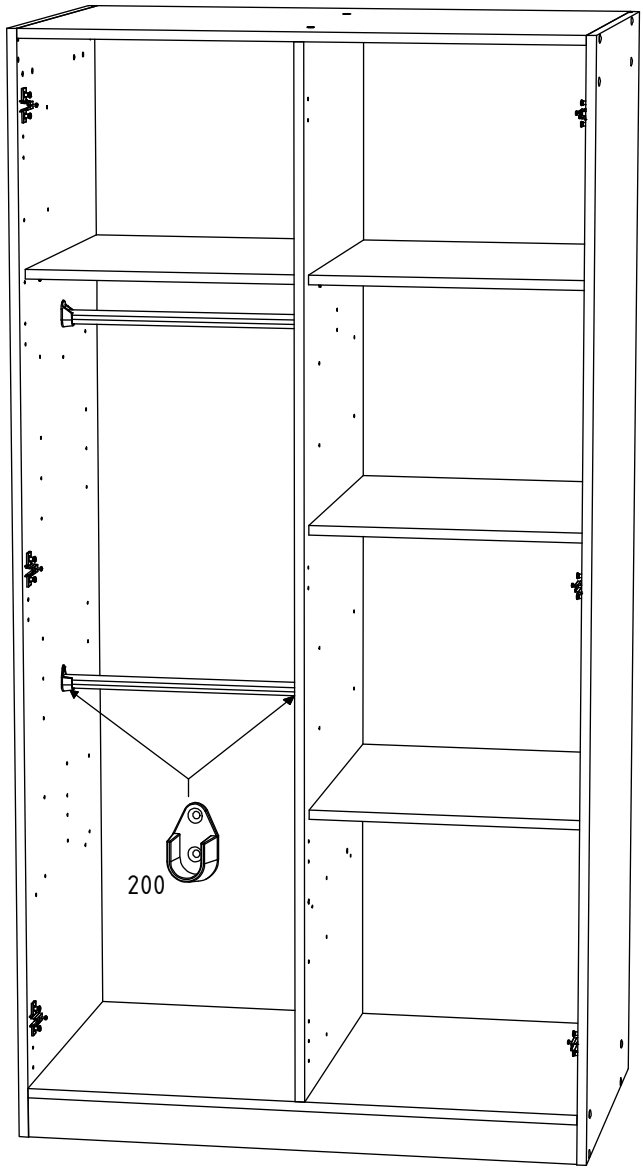

*Optionales Zubehör
* optional Accessories
* Accessoires en option
* Optionele accessoires

980868

1.

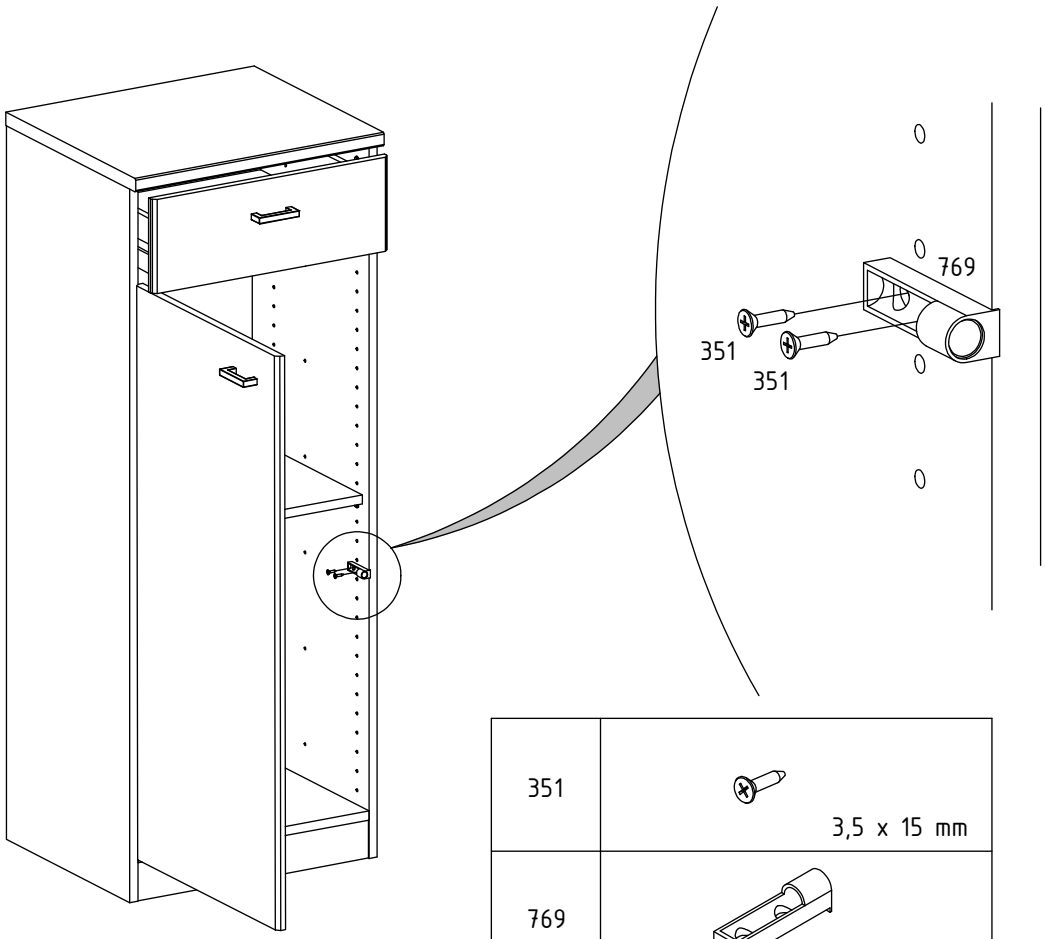

351	3,5 x 15 mm
769	
770	

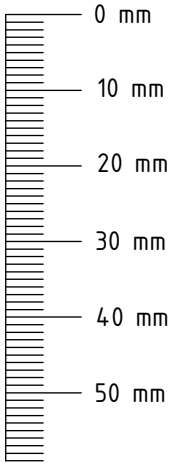

2.

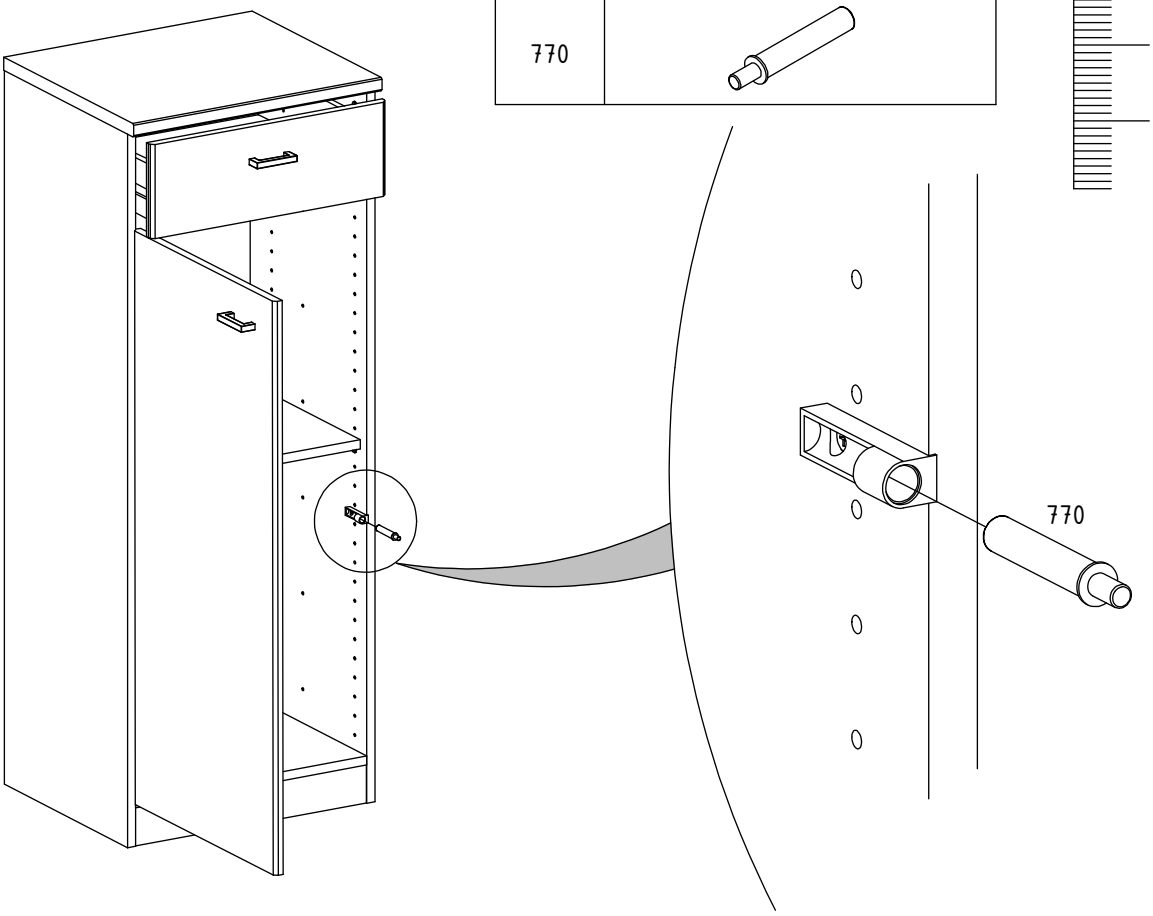

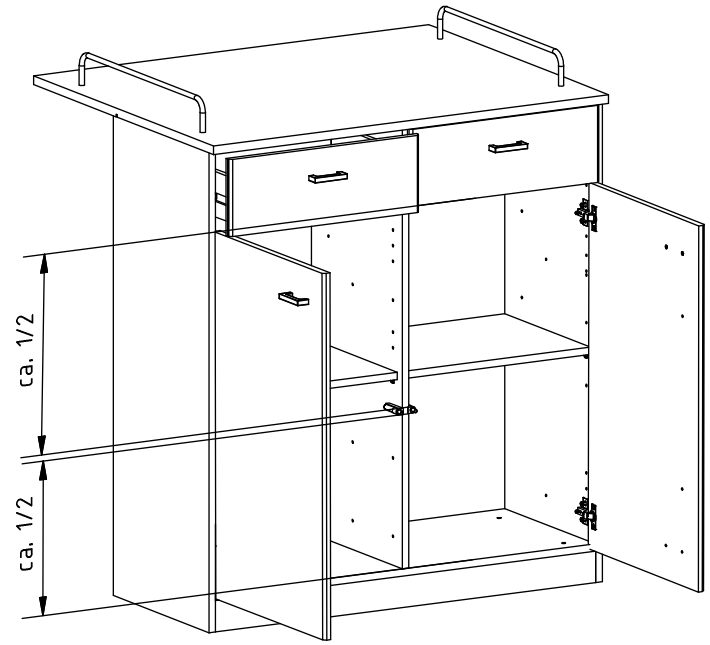
ca. 1/2
ca. 1/2

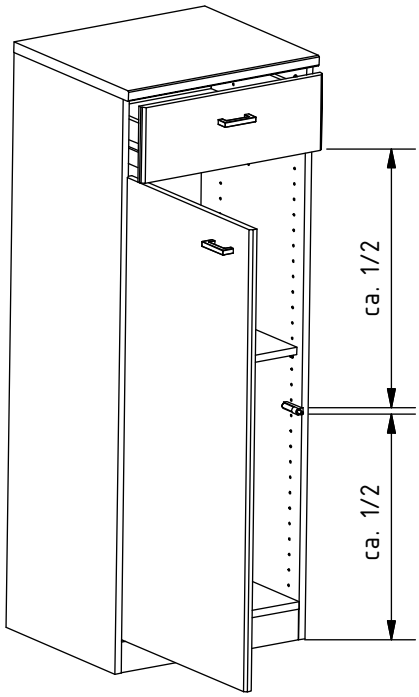
ca. 1/2
ca. 1/2

A A

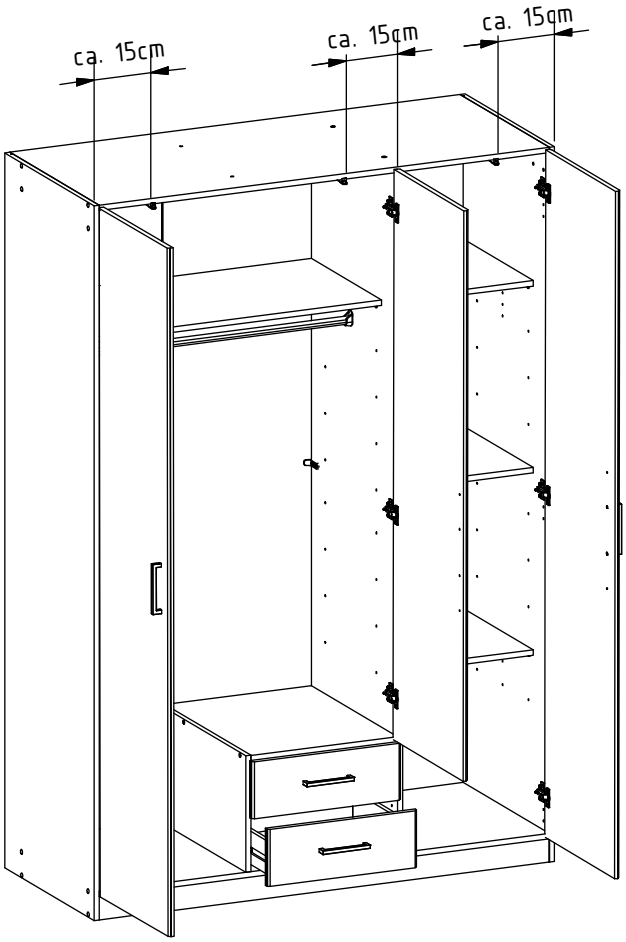
ca. 15cm
ca. 15cm
ca. 15cm

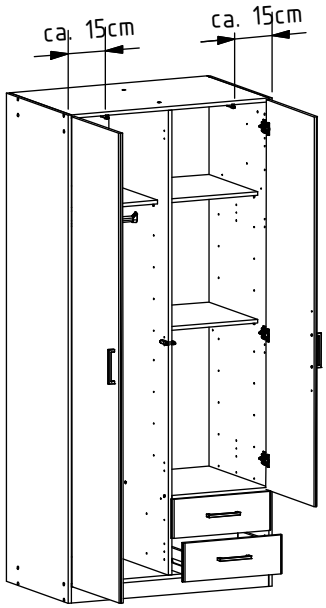
ca. 15cm
ca. 15cm

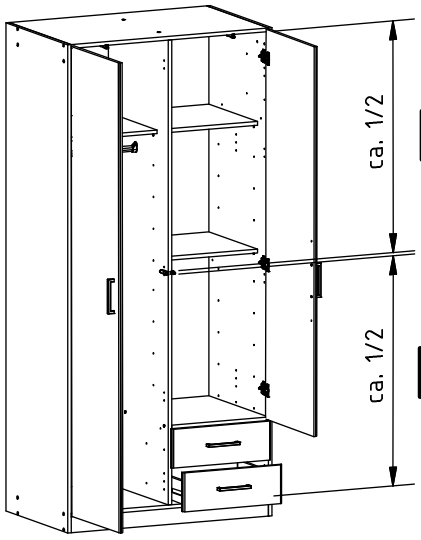
ca. 1/2
B
ca. 1/2
B

*Optionales Zubehör
* optional Accessories
* Accessoires en option
* Optionele accessoires

980125

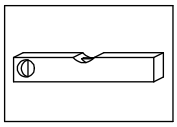

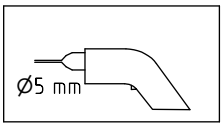

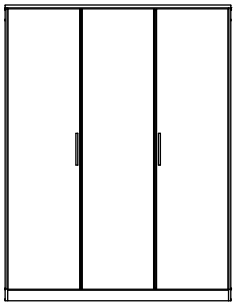

241	3x	
360	3x	4,5 x 50mm

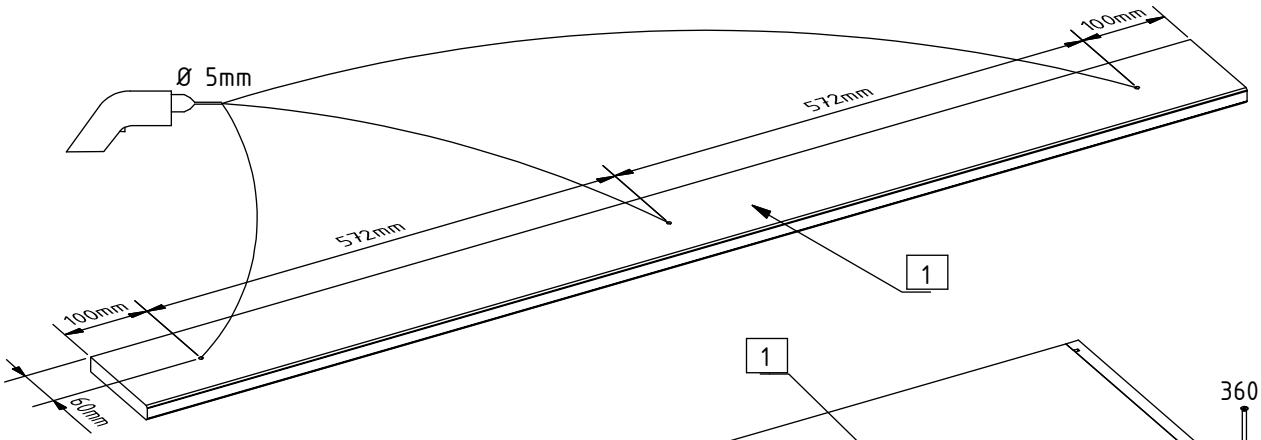

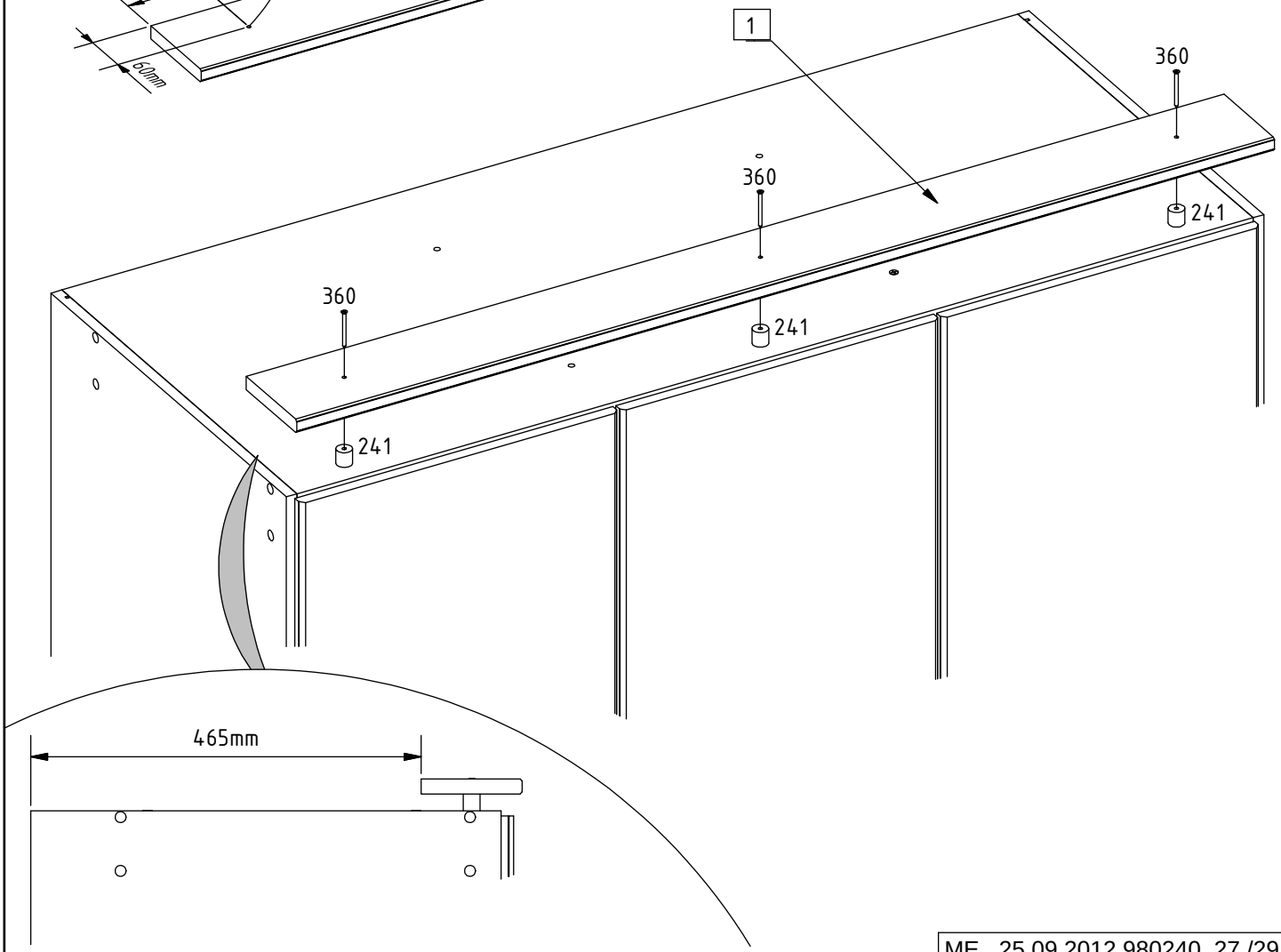

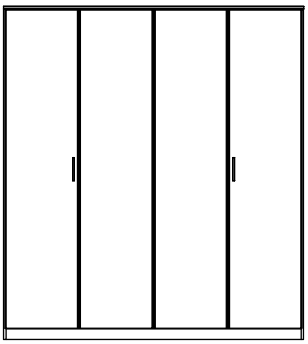

241	4x
360	4x 4,5 x 50mm

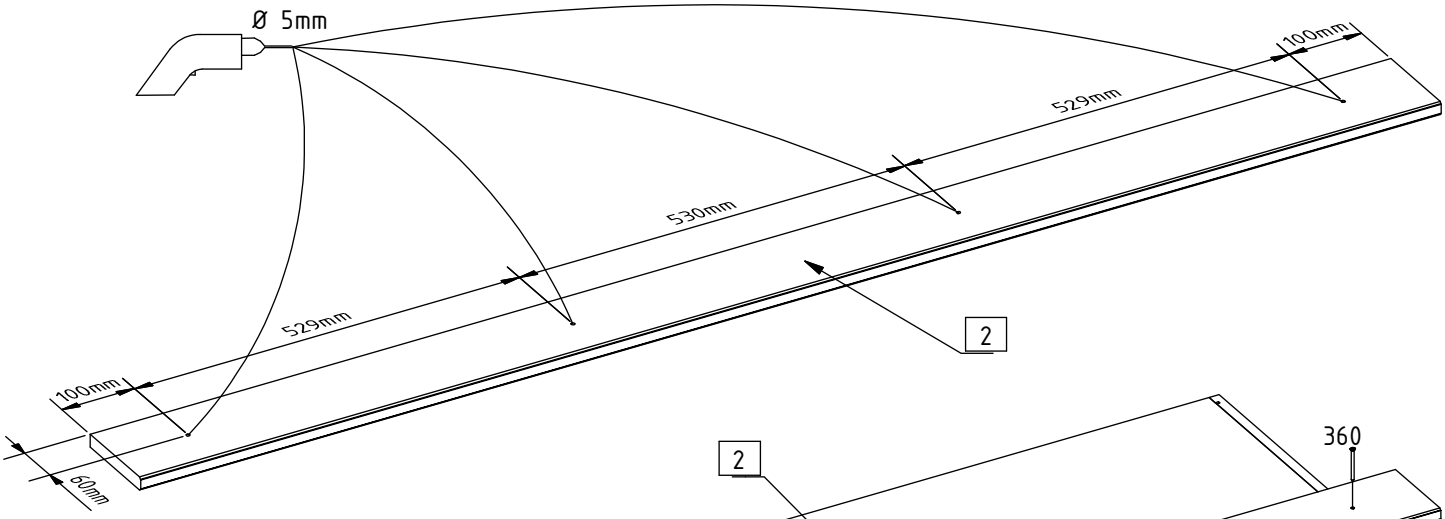

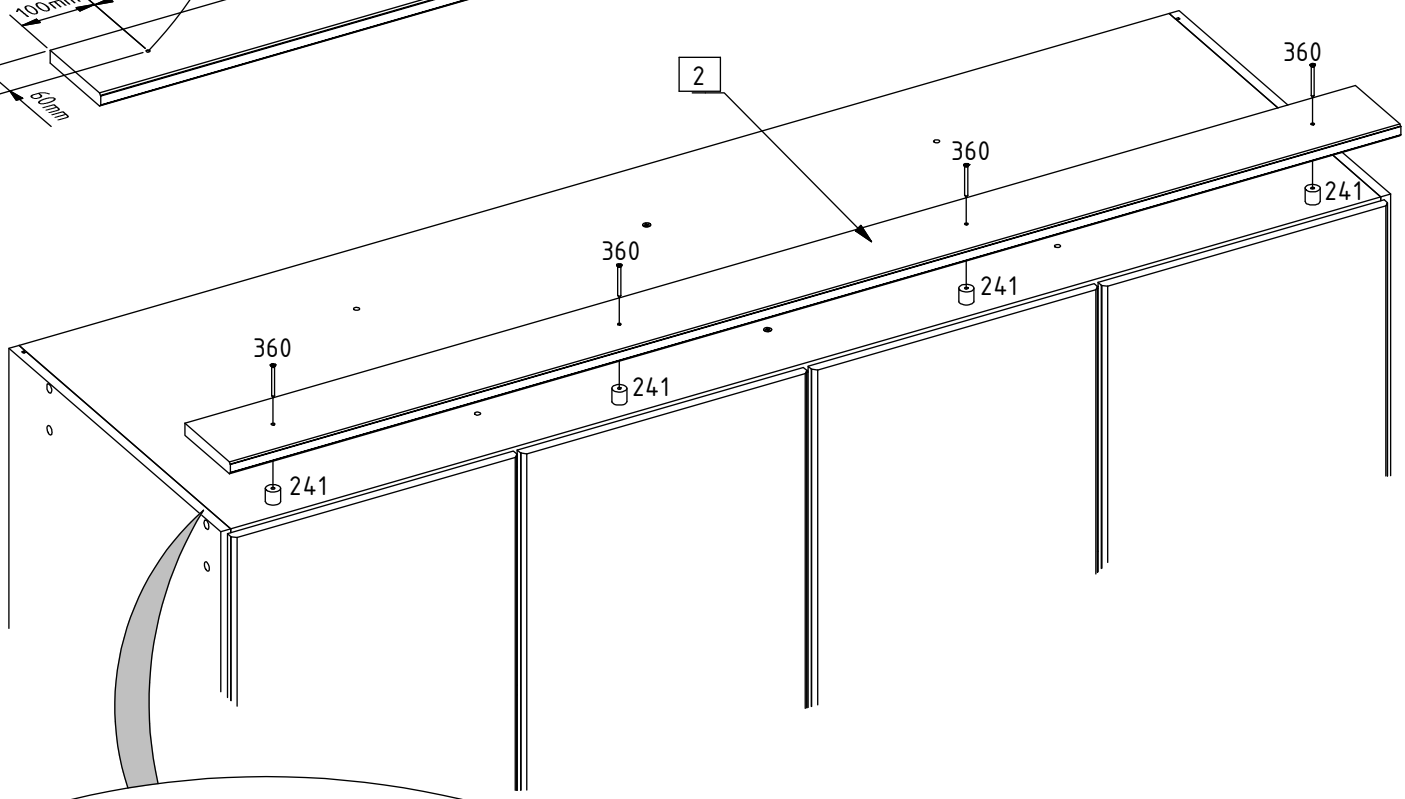

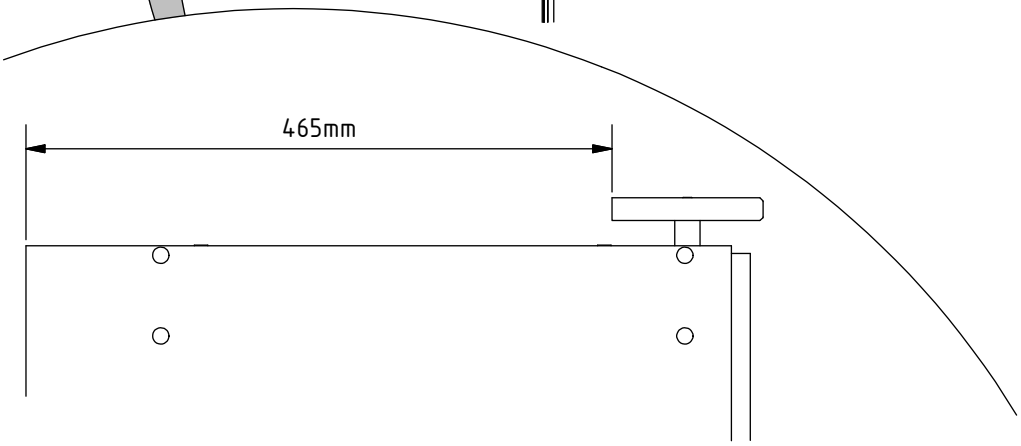

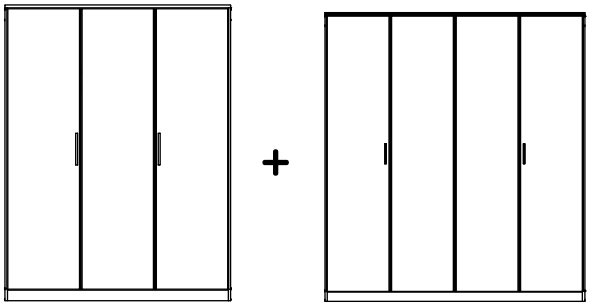
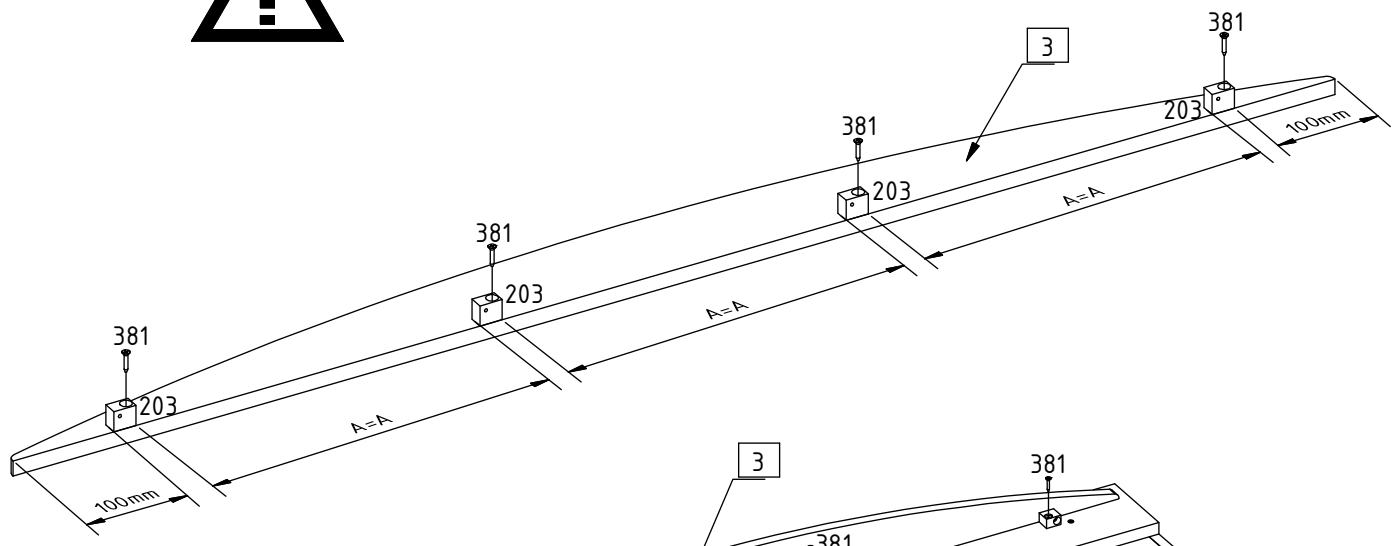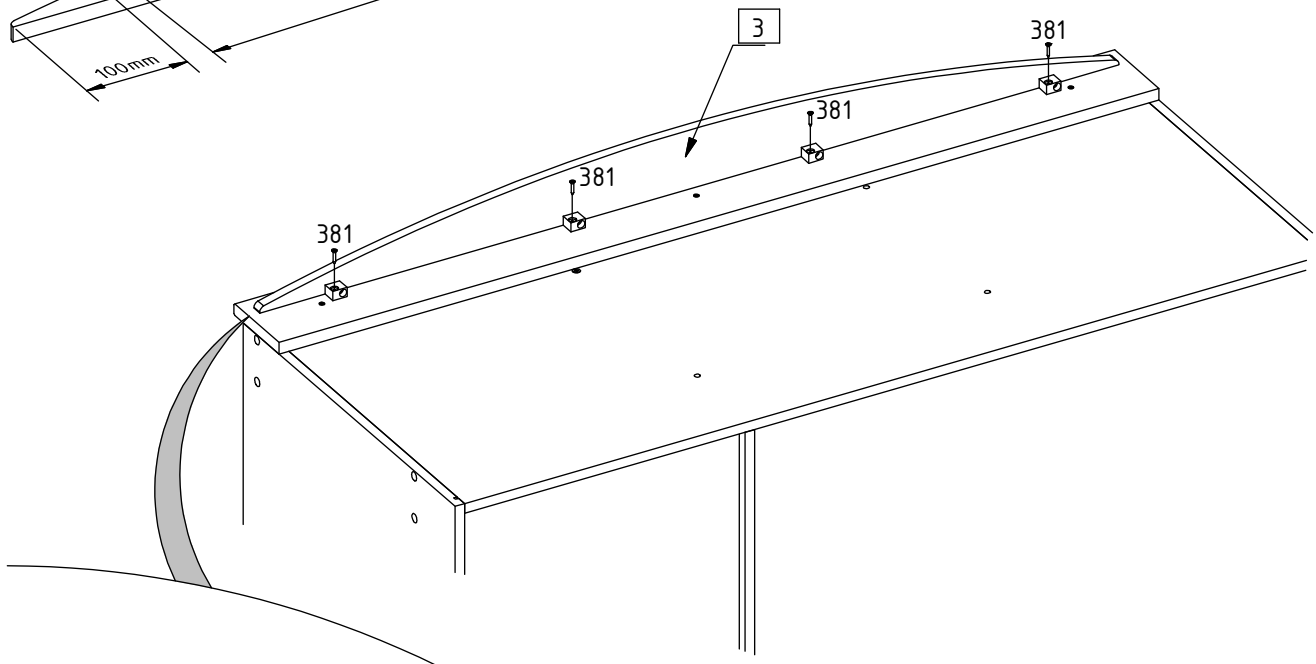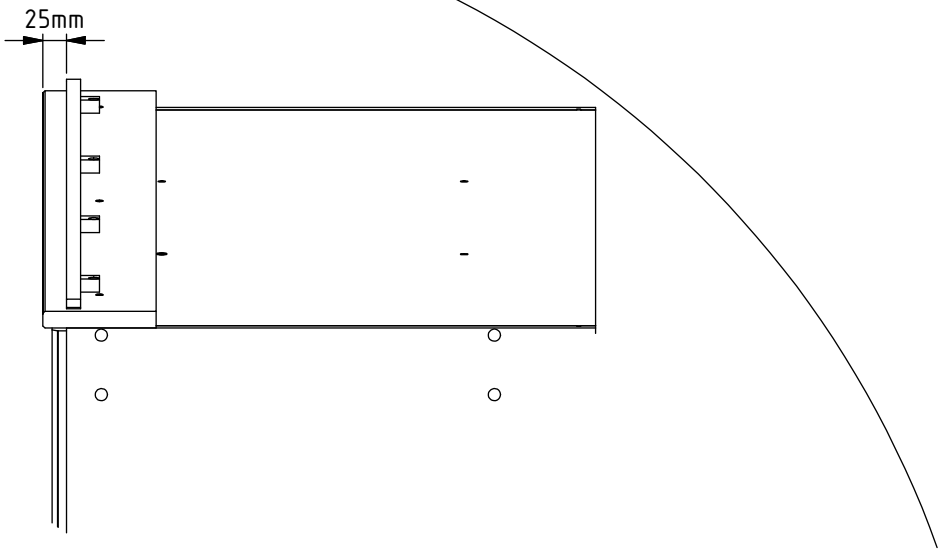
203	4	
381	8	3,5 x 25mm