Optifit Jaka-Möbel GmbH
Jaka Straße 3
D-32351 Stemwede-Wehdem

1cm 2cm 3cm 4cm 5cm

Montageanleitung

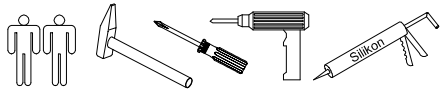

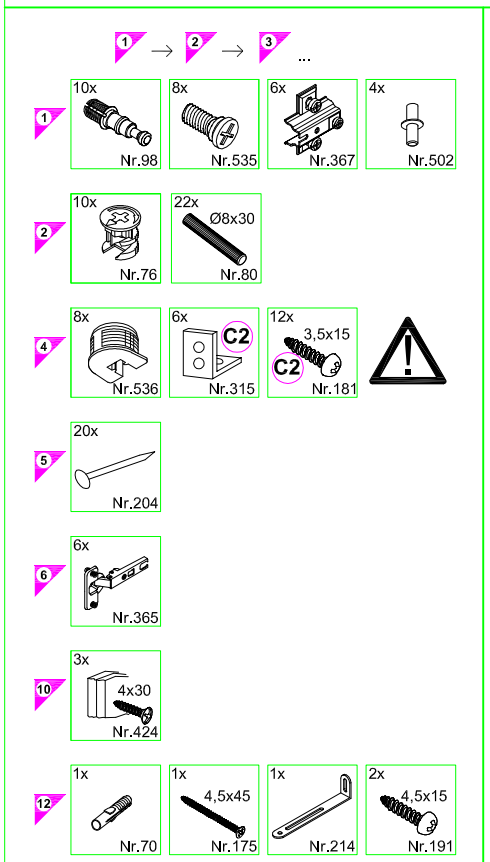

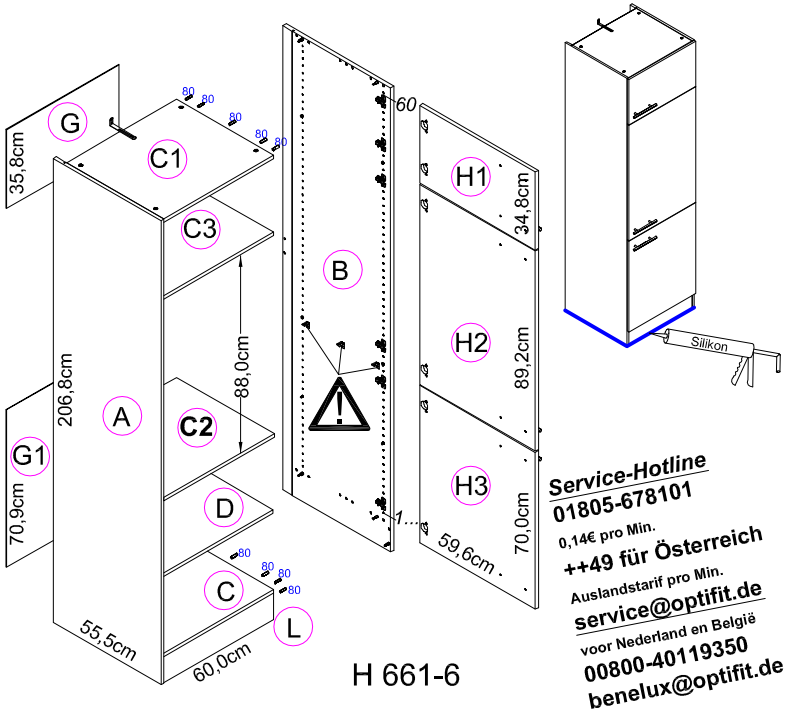

Service-Hotline
01805-678101
0,14€ pro Min.
++49 für Österreich
Auslandstarif pro Min.
service@optifit.de
voor Nederland en België
00800-40119350
benelux@optifit.de

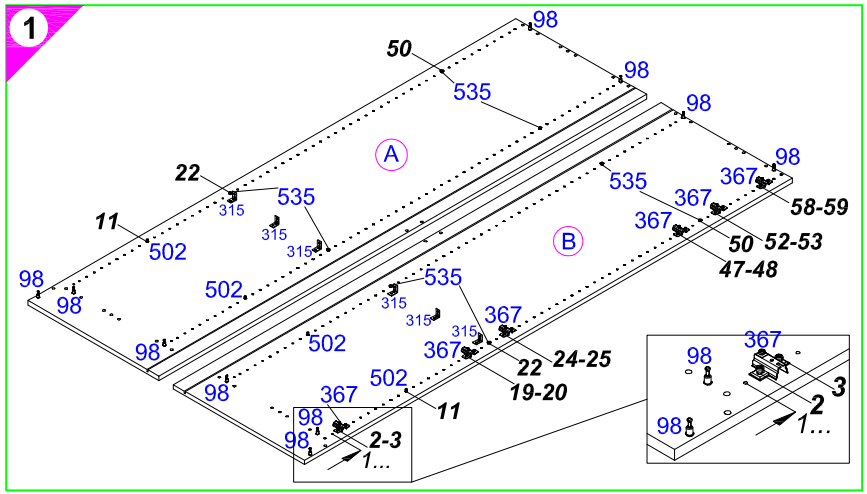

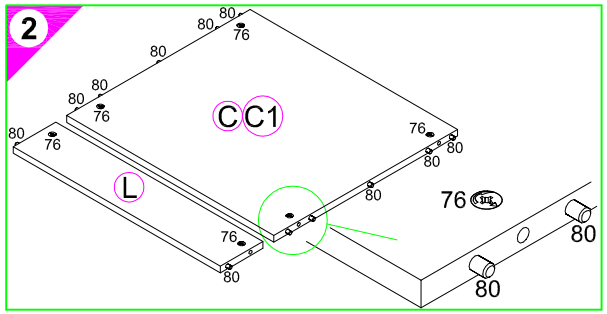

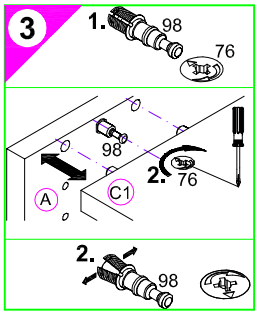

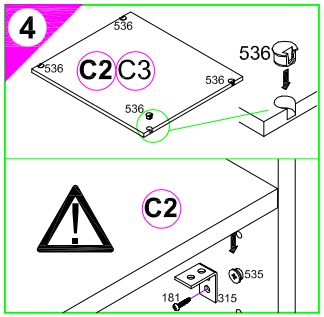

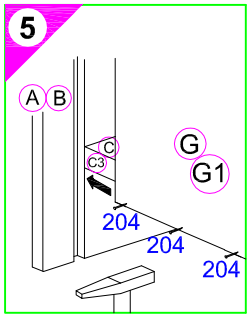

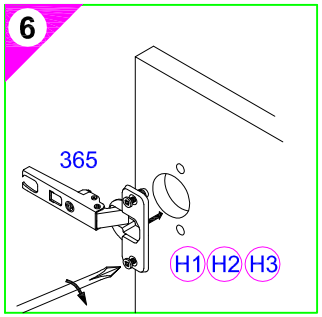

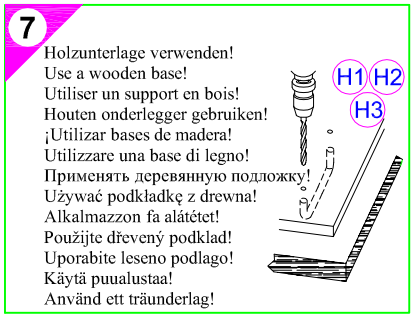

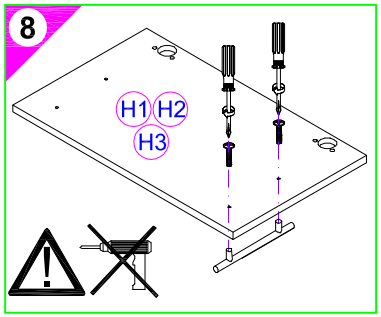

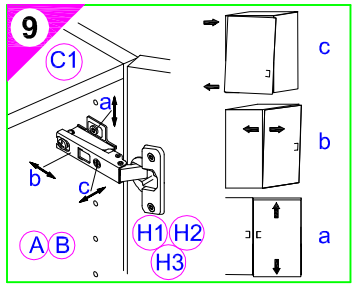

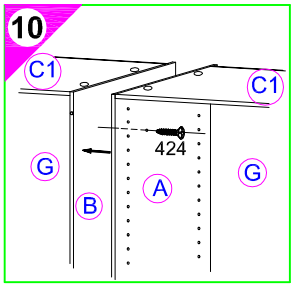

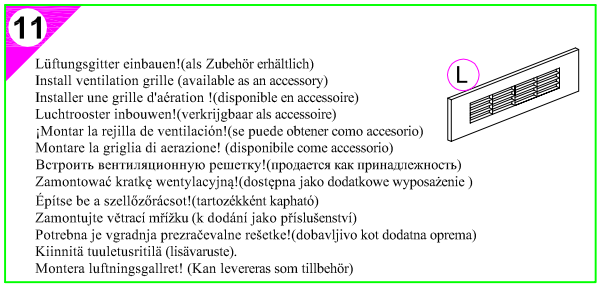

Lüftungsgitter einbauen!(als Zubehör erhältlich)
Install ventilation grille (available as an accessory)
Installer une grille d'aération !(disponible en accessoire)
Luchtrooster inbouwen!(verkrijgbaar als accessoire)
¡Montar la rejilla de ventilación!(se puede obtener como accesorio)
Montare la griglia di aerazione! (disponibile come accessorio)
Встроить вентиляционную решетку!(продается как принадлежность)
Zamontować kratkę wentylacyjną!(dostępna jako dodatkowe wyposażenie)
Építse be a szellőzőrácsot!(tartozékként kapható)
Zamontujte větrací mřížku (k dodání jako příslušenství)
Potrebna je vgradnja prezračevalne rešetke!(dobavljivo kot dodatna oprema)
Kiinnitä tuuletusritilä (lisävaruste).
Montera luftningsgallret! (Kan levereras som tillbehör)

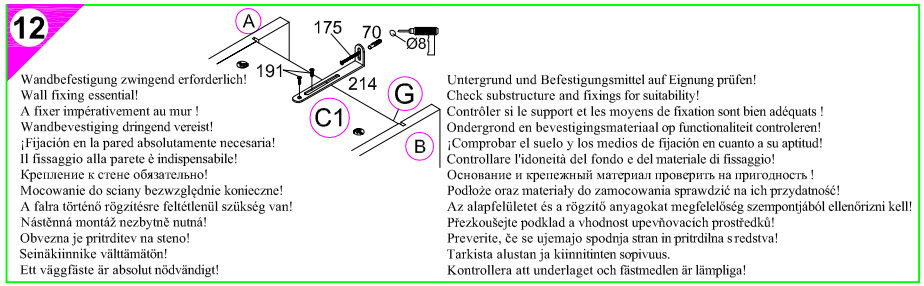

Wandbefestigung zwingend erforderlich!
Wall fixing essential!
A fixer impérativement au mur !
Wandbevestiging dringend vereist!
¡Fijación en la pared absolutamente necesaria!
Il fissaggio alla parete è indispensabile!
Крепление к стене обязательно!
Mocowanie do sciany bezwzględnie konieczne!
A falra történő rögzítésre feltétlenül szükség van!
Nástěnná montáž nezbytně nutná!
Obvezna je pritrditev na steno!
Seinäkiinnike välttämätön!
Ett väggfäste är absolut nödvändigt!

Untergrund und Befestigungsmittel auf Eignung prüfen!
Check substructure and fixings for suitability!
Contrôler si le support et les moyens de fixation sont bien adéquats !
Ondergrond en bevestigingsmateriaal op functionaliteit controleren!
¡Comprobar el suelo y los medios de fijación en cuanto a su aptitud!
Controllare l'idoneità del fondo e del materiale di fissaggio!
Основание и крепежный материал проверить на пригодность !
Podłoże oraz materiały do zamocowania sprawdzić na ich przydatność!
Az alapfelületet és a rögzítő anyagokat megfelelőség szempontjából ellenőrizni kell!
Přezkoušejte podklad a vhodnost upevňovacích prostředků!
Preverite, če se ujemajo spodnja stran in pritrdilna sredstva!
Tarkista alustan ja kiinnitinten sopivuus.
Kontrollera att underlaget och fästmedlen är lämpliga!

Ersatzteile/*Spare parts*/pièces de rechange/*Reserveonderdelen*/Piezas de recambio/*Ricambi*/Запасные части/*Części zamienne*/pótalkatrészek/Náhradní části/Nadomestni deli/varaosat/reservdelar

60cm H661-6 | A E961011 B E961012 C E954223 C1 E954223 C2 E950223 C3 E950223 D E950303 G E970090 G1 E970109 H1 E980556 H2 E940605 H3 E940621 L E970973

500584.2.B 08/12 sl

Optifit Jaka-Möbel GmbH
Jaka Straße 3
D-32351 Stemwede-Wehdem

Montageanleitung

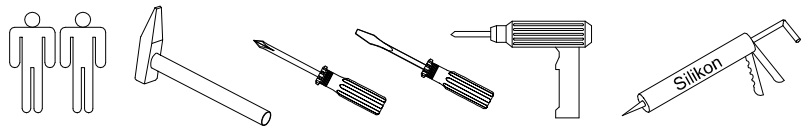

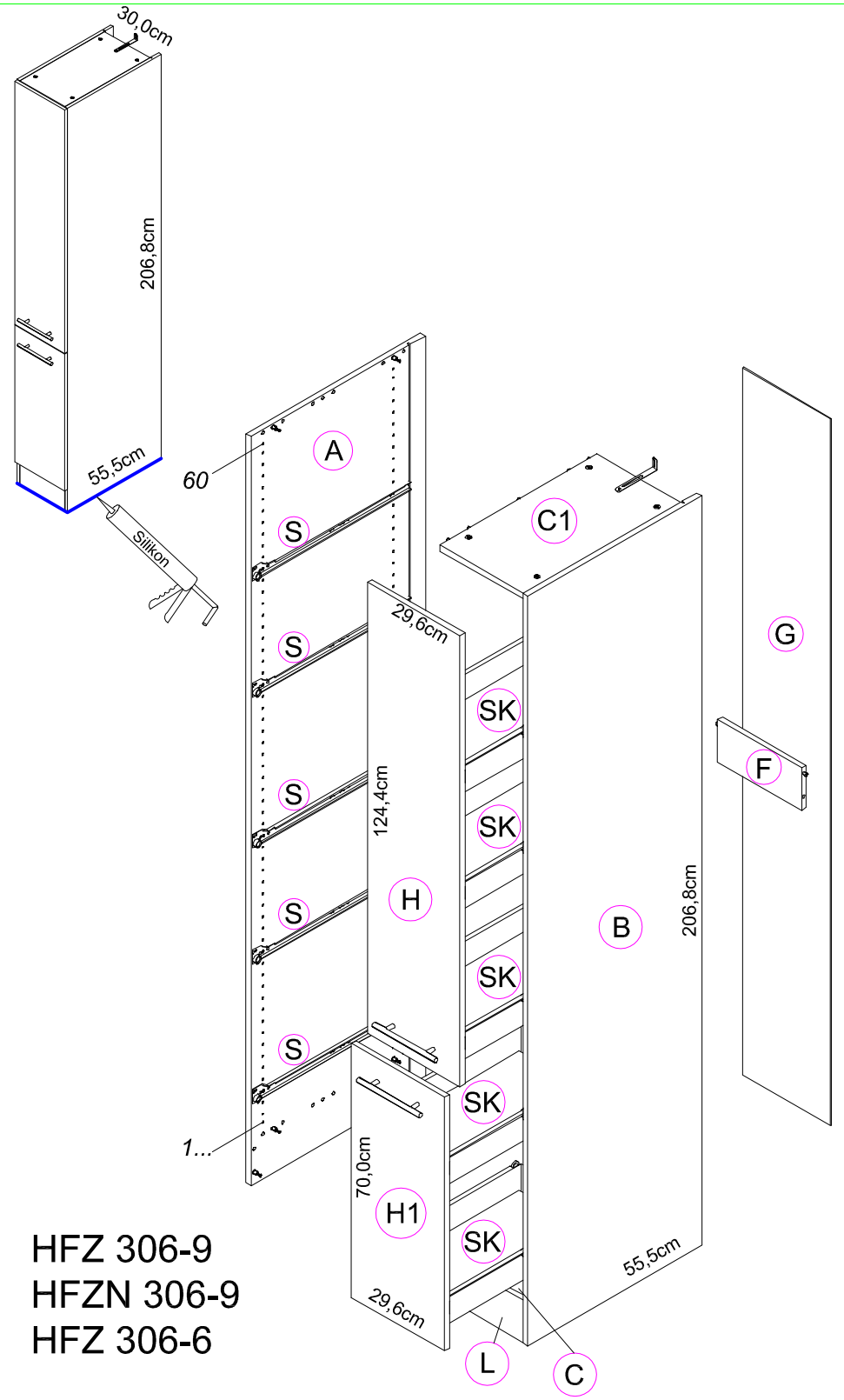

HFZ 306-9
HFZN 306-9
HFZ 306-6

1 → 2 → 3 ...

1	12x Nr.98	20x 6,3x12,5 Nr.451
2	12x Nr.76	24x Ø8x30 Nr.80
4	10x Nr.204	
6	3x 4x30 Nr.424	
7	1x Ø8x40 Nr.70	1x 4,5x45 Nr.175
	1x Nr.214	2x 4,5x15 Nr.191

Service-Hotline
01805-678101
0,14€ pro Minute
++49 für Österreich
Auslandstarif pro Minute
service@optifit.de
voor Nederland en België
00800-40119350
benelux@optifit.de

1

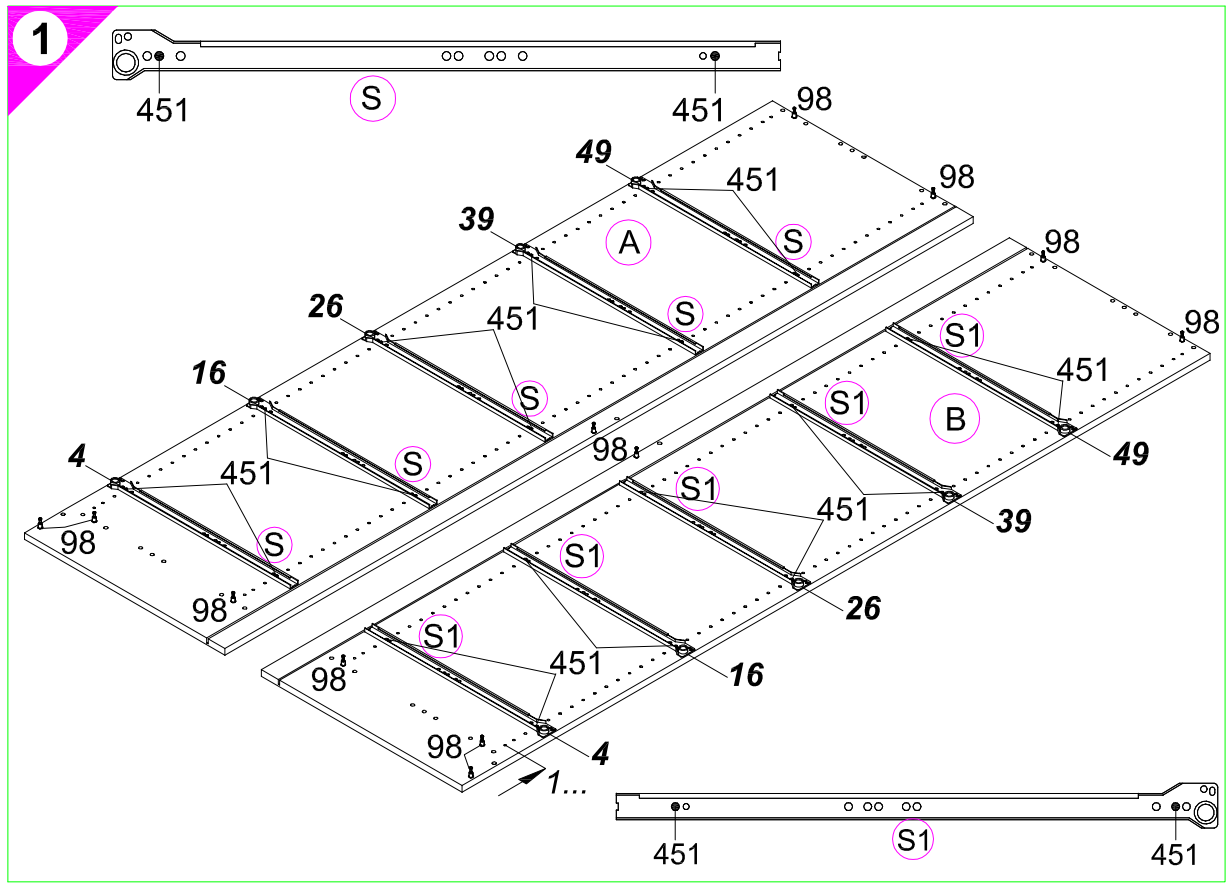

2

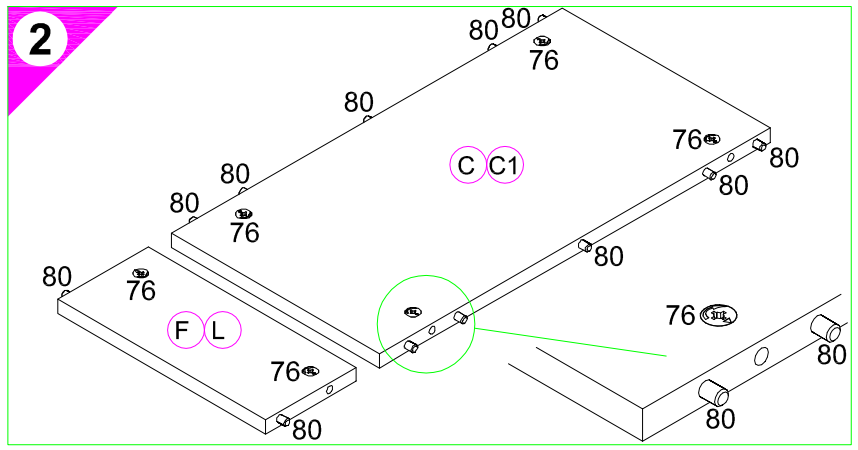

3

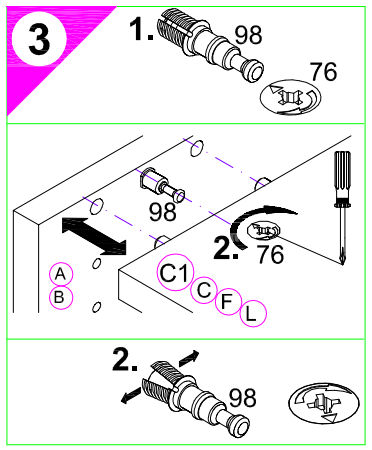

4

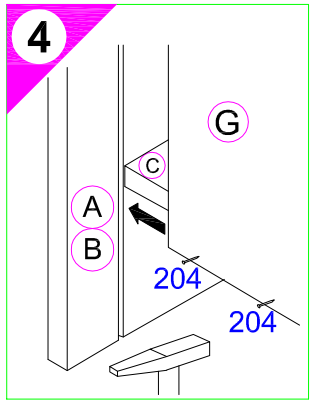

5

Holzunterlage verwenden!
Use a wooden base!
Utiliser un support en bois!
Houten onderlegger gebruiken!
¡Utilizar bases de madera!
Utilizzare una base di legno!
Применять деревянную подложку!
Używać podkładkę z drewna!
Alkalmazzon fa alátétet!
Použijte dřevený podklad!
Uporabite leseno podlago!
Käytä puualustaa!
Använd ett träunderlag!

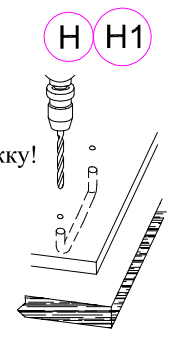

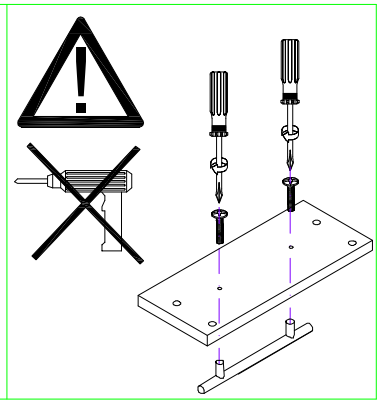

6

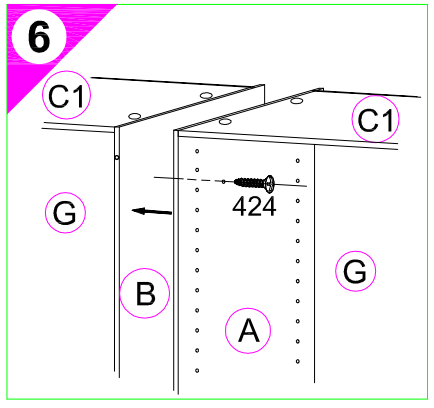

7

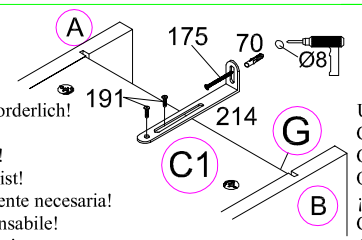

Wandbefestigung zwingend erforderlich!
Wall fixing essential!
A fixer impérativement au mur !
Wandbevestiging dringend vereist!
¡Fijación en la pared absolutamente necesaria!
Il fissaggio alla parete è indispensabile!
Крепление к стене обязательно!
Mocowanie do sciany bezwzględnie konieczne!
A falra történő rögzítésre feltétlenül szükség van!
Nástěnná montáž nezbytně nutná!
Obvezna je pritrditev na steno!
Seinäkiinnike välttämätön!
Ett väggfäste är absolut nödvändigt!

Untergrund und Befestigungsmittel auf Eignung prüfen!
Check substructure and fixings for suitability!
Contrôler si le support et les moyens de fixation sont bien adéquats !
Ondergrond en bevestigingsmateriaal op functionaliteit controleren!
¡Comprobar el suelo y los medios de fijación en cuanto a su aptitud!
Controllare l'idoneità del fondo e del materiale di fissaggio!
Основание и крепежный материал проверить на пригодность !
Podłoże oraz materiały do zamocowania sprawdzić na ich przydatność!
Az alapfelületet és a rögzítő anyagokat megfelelőség szempontjából ellenőrizni kell!
Přezkoušejte podklad a vhodnost upevňovacích prostředků!
Preverite, če se ujemajo spodnja stran in pritrdilna s redstva!
Tarkista alustan ja kiinnitinten sopivuus.
Kontrollera att underlaget och fästmedlen är lämpliga!

Ersatzteile/*Spare parts*/pièces de rechange/*Reserveonderdelen*/Piezas de recambio/*Ricambi*/Запасные части/*Części zamienne*/pótalkatrészek/Náhradní části/Nadomestni deli/varaosat/reservdelar

	A	B	C	C1	F	G	H	H1	L	S	S1
30cm HFZ306-9	E961011	E961012	E954216	E954216	E970976	E970023	E940607	E940596	E970976	E946003	E946004
30cm HFZ306-6	E961011	E961012	E954216	E954216	E970976	E970023	E980607	E980596	E970976	E946003	E946004

500650.1C 08/12 sl

SK

Montageanleitung

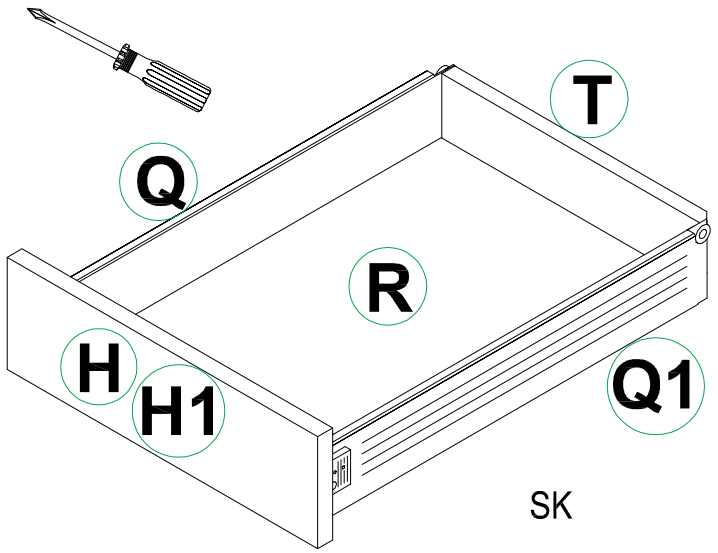

Service-Hotline
01805-678101
0,14€ pro Minute
++49 für Österreich
Auslandstarif pro Minute
service@optifit.de
voor Nederland en België
00800-40119350
benelux@optifit.de

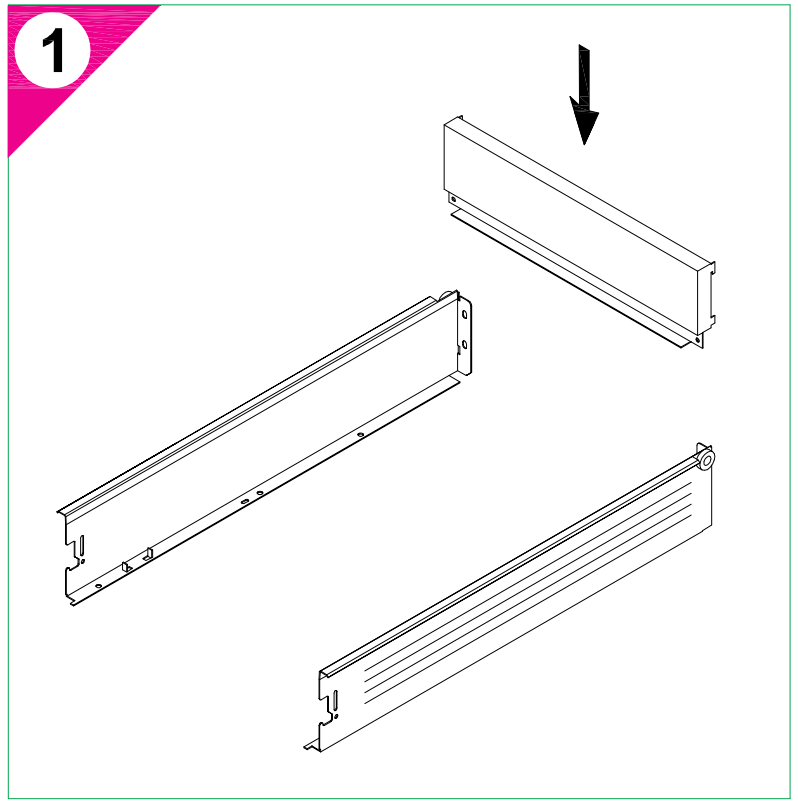

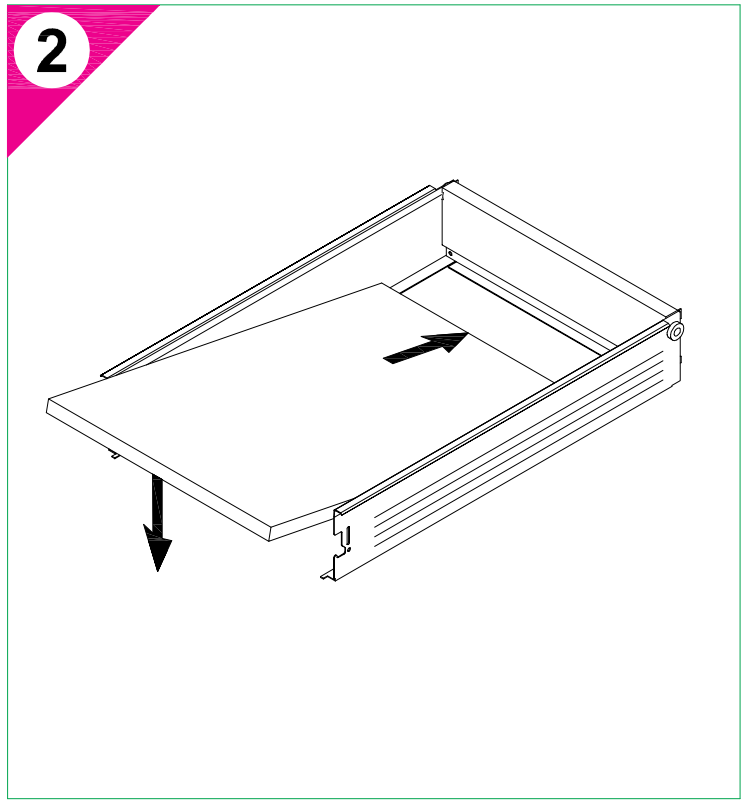

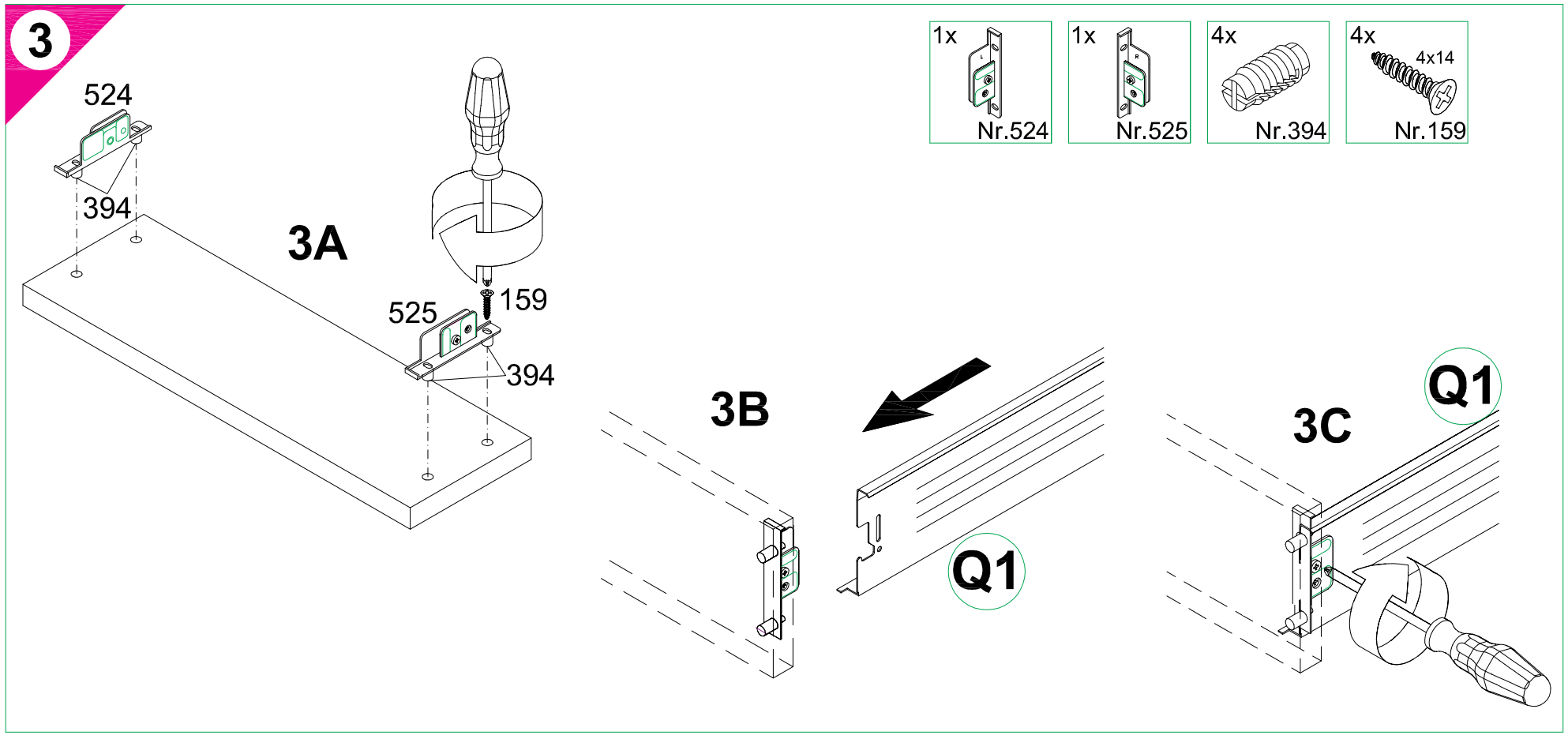

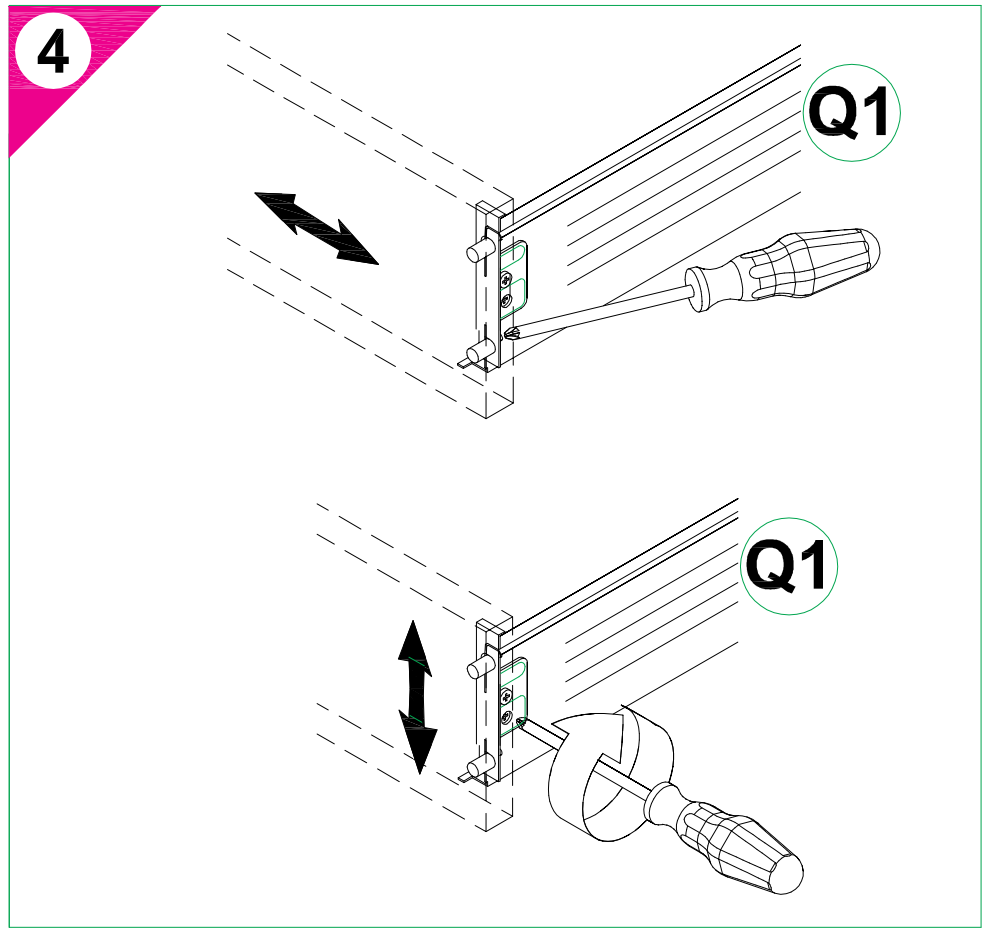

Ersatzteile/*Spare parts*/pièces de rechange/*Reserveonderdelen*/Piezas de recambio/*Ricambi*/Запасные части/*Części zamienne*/pótalkatrészek/Náhradní části/Nadomestni deli/varaosat/reservdelar

30cm SK | Q E946001 Q1 E946002 R E941902 T E946019

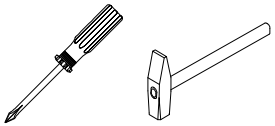

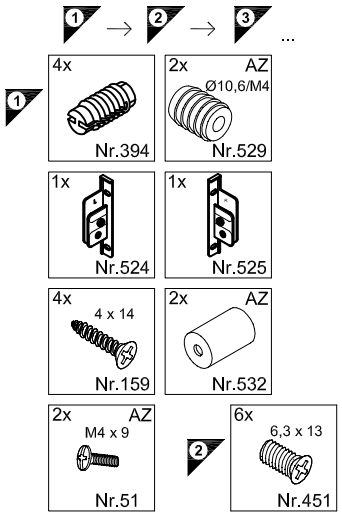

Variante 1

METABOX

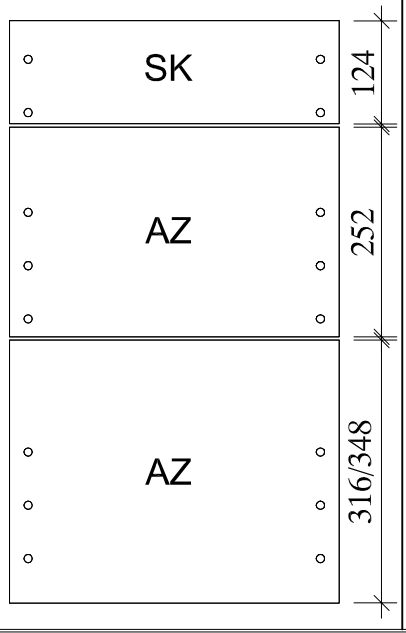

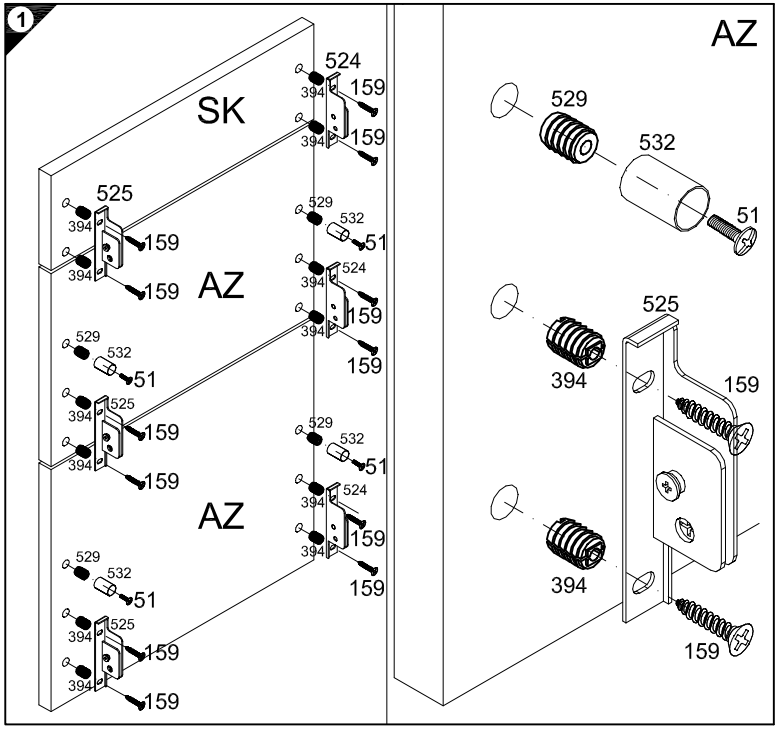

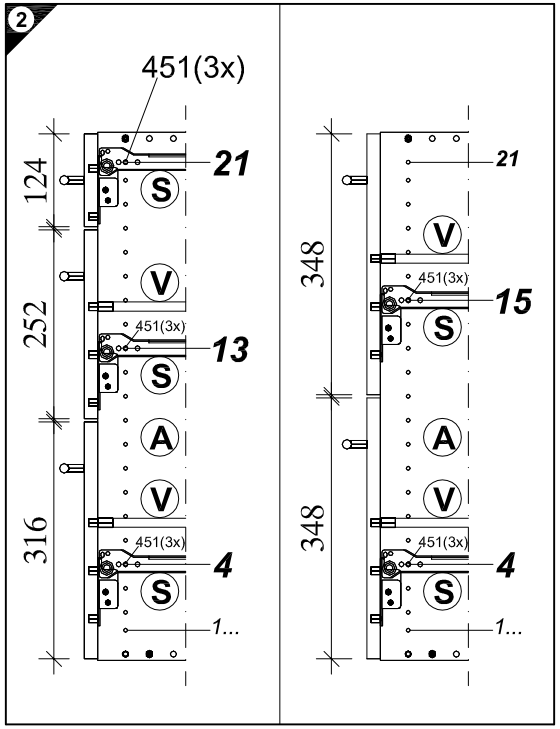

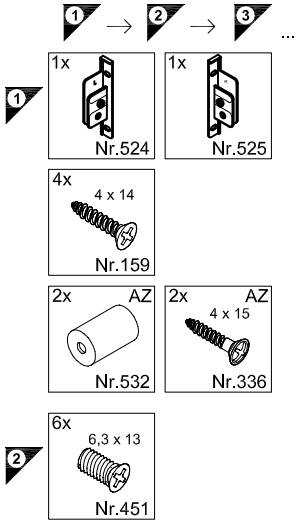

Variante 2

METABOX

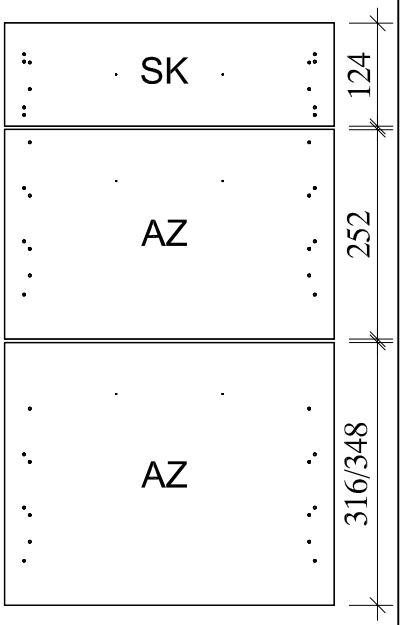

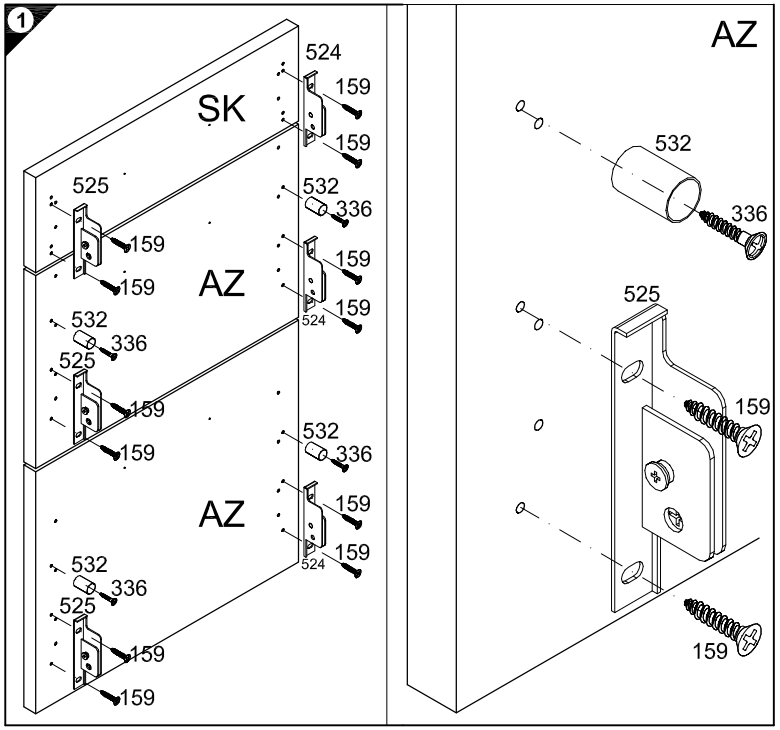

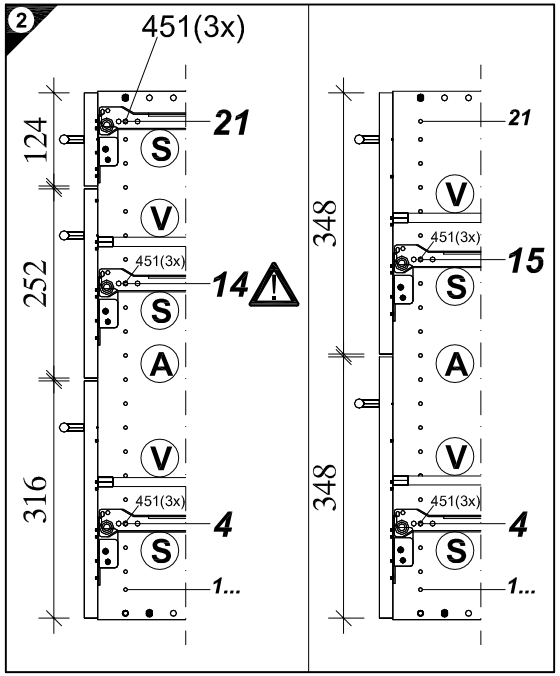

Optifit Jaka-Möbel GmbH
Jaka Straße 3
D-32351 Stemwede-Wehdem

500927.1.B 08/12 sl

Montageanleitung

Optifit Jaka-Möbel GmbH
Jaka Straße 3
D-32351 Stemwede-Wehdem

Service-Hotline
01805-678101
0,14€ pro Minute
++49 für Österreich
Auslandstarif pro Minute
service@optifit.de
voor Nederland en België
00800-40119350
benelux@optifit.de

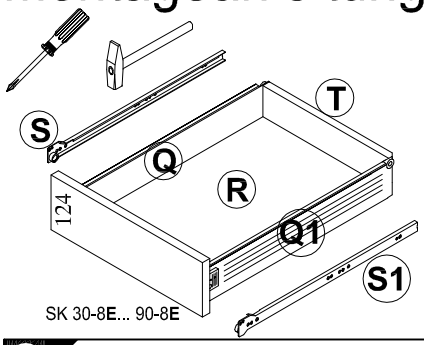

SK 30-8E... 90-8E

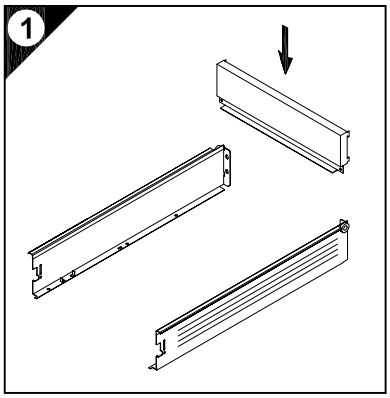

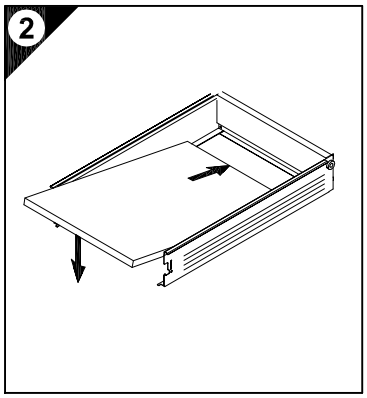

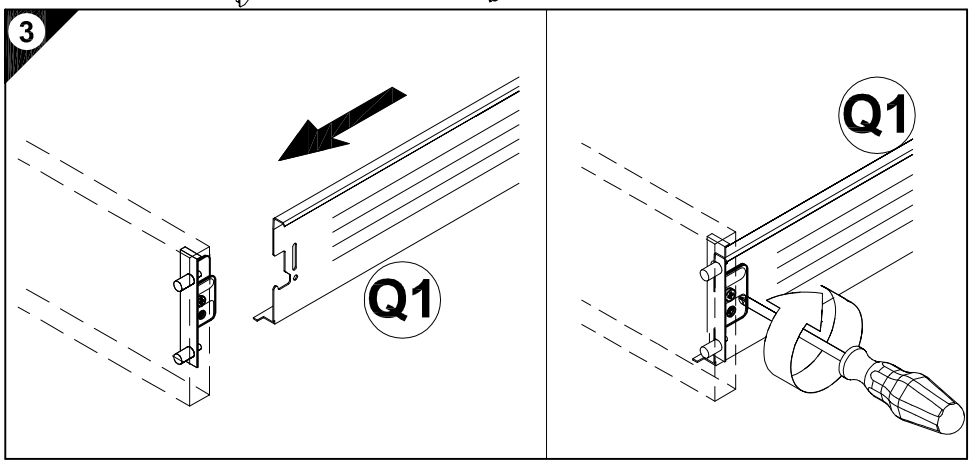

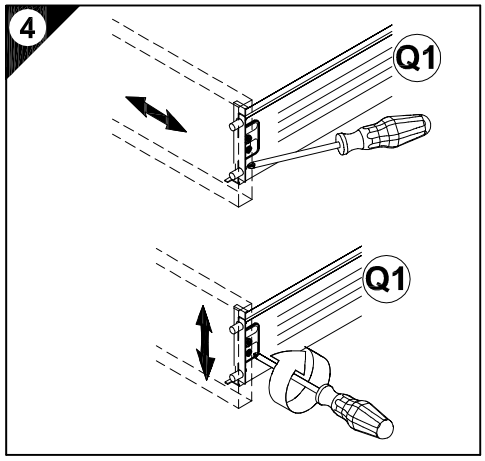

Ersatzteile/*Spare parts*/pièces de rechange/*Reserveonderdelen*/Piezas de recambio/*Ricambi*/Запасные части/*Części zamienne*/pótalkatrészek/Náhradní části/Nadomestni deli/varaosat/reservdelar

30cm SK 30-8E |	Q E946001	Q1 E946002	R E941902	S E946003	S1 E946004	T E946019
40cm SK 40-8E |	Q E946001	Q1 E946002	R E941907	S E946003	S1 E946004	T E946020
50cm SK 50-8E |	Q E946001	Q1 E946002	R E941908	S E946003	S1 E946004	T E946021
60cm SK 60-8E |	Q E946001	Q1 E946002	R E941909	S E946003	S1 E946004	T E946017
90cm SK 90-8E |	Q E946001	Q1 E946002	R E941913	S E946003	S1 E946004	T E946018

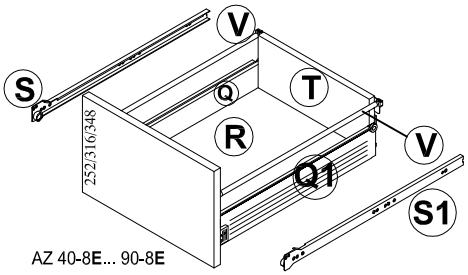

AZ 40-8E... 90-8E

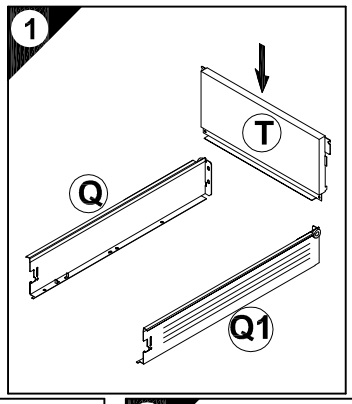

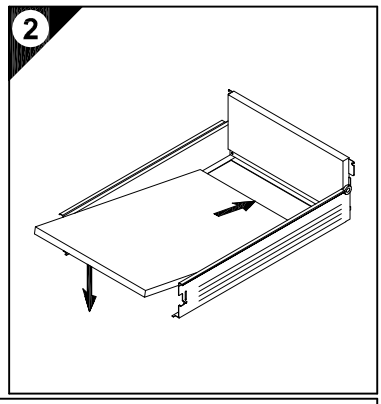

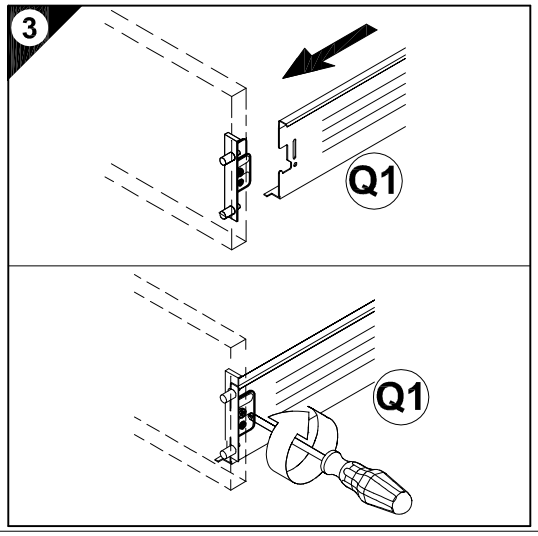

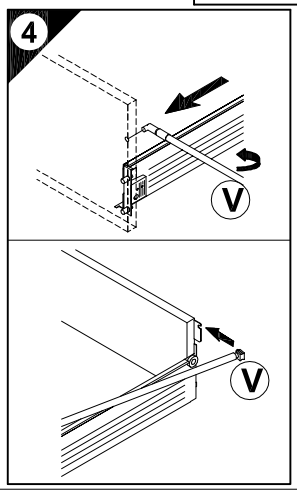

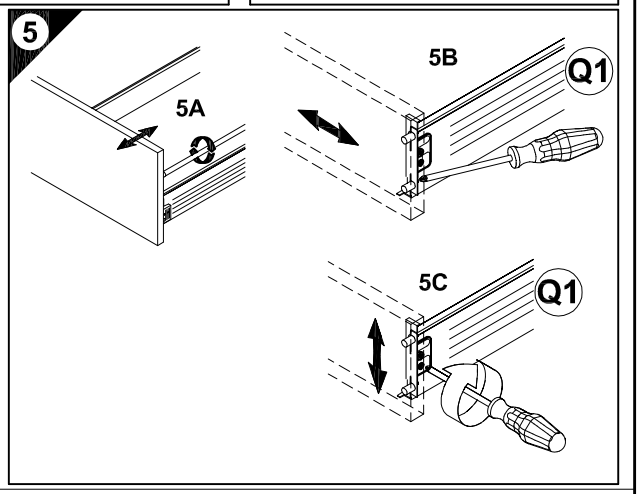

Ersatzteile/*Spare parts*/pièces de rechange/*Reserveonderdelen*/Piezas de recambio/*Ricambi*/Запасные части/*Części zamienne*/pótalkatrészek/Náhradní části/Nadomestni deli/varaosat/reservdelar

40cm AZ 40-8E |	Q E946001	Q1 E946002	R E941907	S E946003	S1 E946004	T E946022	V E946006
50cm AZ 50-8E |	Q E946001	Q1 E946002	R E941908	S E946003	S1 E946004	T E946023	V E946006
60cm AZ 60-8E |	Q E946001	Q1 E946002	R E941909	S E946003	S1 E946004	T E946024	V E946006
80cm AZ 80-8E |	Q E946001	Q1 E946002	R E941911	S E946003	S1 E946004	T E946025	V E946006
90cm AZ 90-8E |	Q E946001	Q1 E946002	R E941913	S E946003	S1 E946004	T E946013	V E946006

500927.2.B 08/12 sl

JAKA-BKL GmbH
Jaka Straße 3
D-32351 Stemwede-Wehdem

Montageanleitung

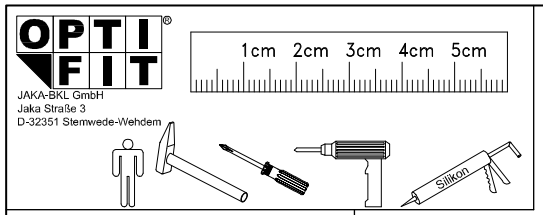

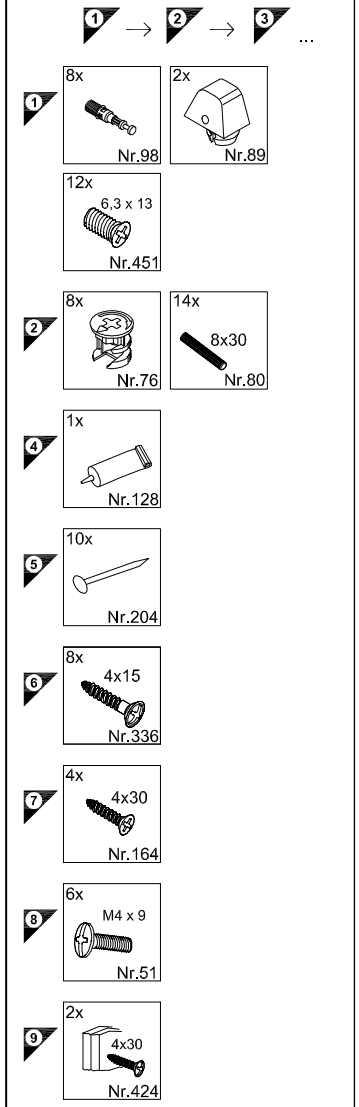

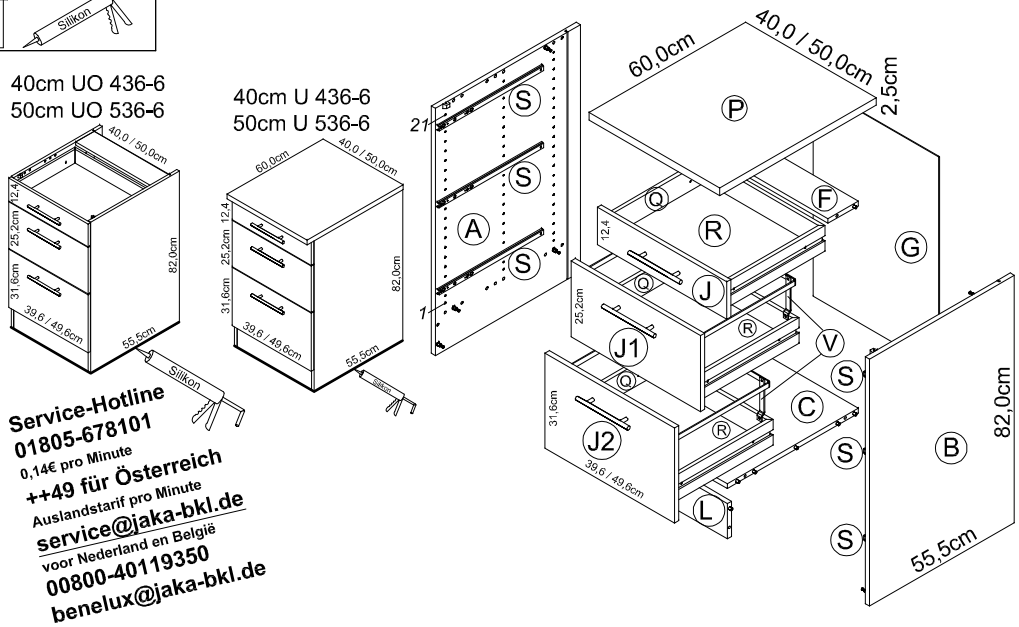

Service-Hotline
01805-678101
0,14€ pro Minute
++49 für Österreich
Auslandstarif pro Minute
service@jaka-bkl.de
voor Nederland en België
00800-40119350
benelux@jaka-bkl.de

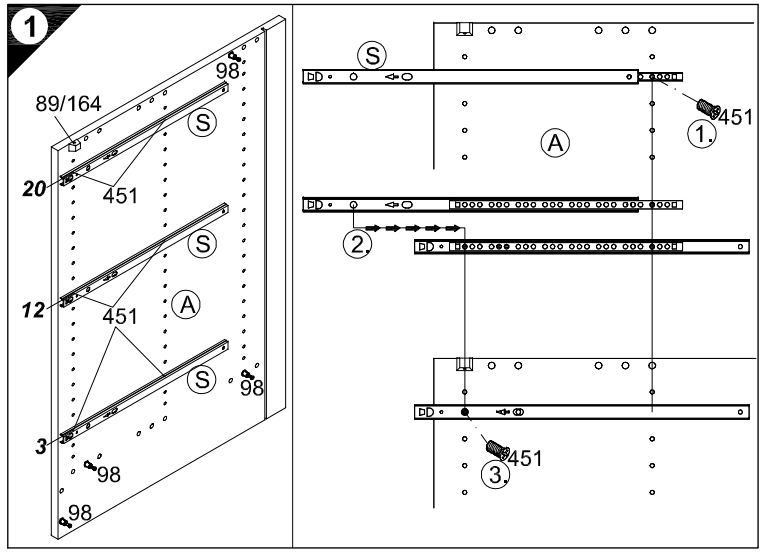

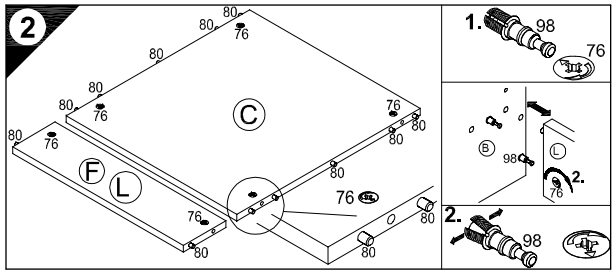

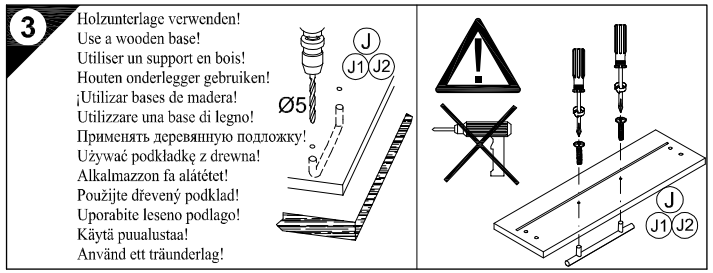

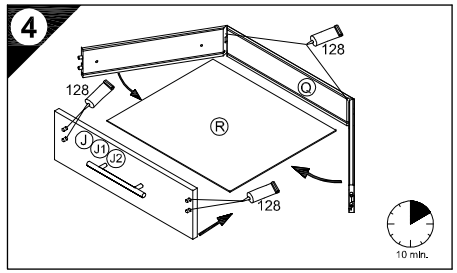

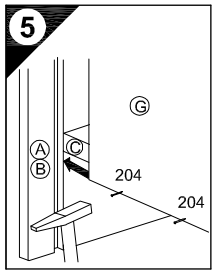

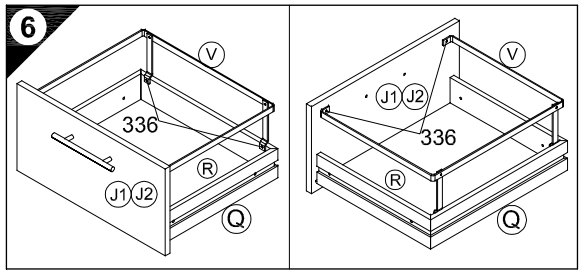

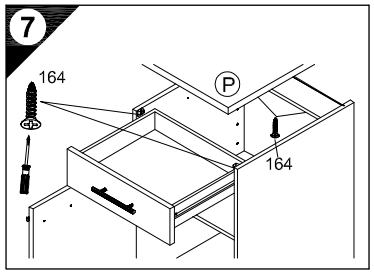

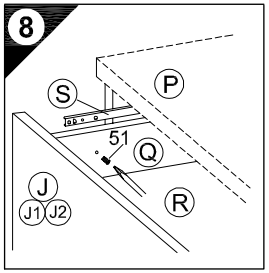

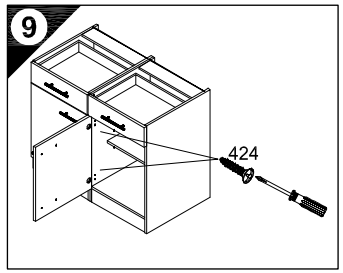

Ersatzteile/*Spare parts*/pièces de rechange/*Reserveonderdelen*/Piezas de recambio/*Ricambi*/Запасные части/*Części zamienne*/pótalkatrészek/Náhradní části/Nadomestni deli/varaosat/reservdelar

UO436-6	Ⓐ E961021	Ⓑ E961022	Ⓒ E954215	Ⓕ E970975	Ⓖ E970010	Ⓙ E980564	Ⓙ1 E980593	Ⓙ2 E980643	Ⓛ E970975	Ⓠ E446131	Ⓡ E971152	Ⓢ E446205	Ⓥ E446153			
U436-6	Ⓐ E961021	Ⓑ E961022	Ⓒ E954215	Ⓕ E970975	Ⓖ E970010	Ⓙ E980564	Ⓙ1 E980593	Ⓙ2 E980643	Ⓛ E970975	Ⓟ E441105	Ⓠ E446131	Ⓡ E971152	Ⓢ E446205	Ⓥ E446153		
UO536-6	Ⓐ E961021	Ⓑ E961022	Ⓒ E954224	Ⓕ E970974	Ⓖ E970117	Ⓙ E980563	Ⓙ1 E980592	Ⓙ2 E980644	Ⓛ E970974	Ⓠ E446132	Ⓡ E971151	Ⓢ E446205	Ⓥ E446155			
U536-6	Ⓐ E961021	Ⓑ E961022	Ⓒ E954224	Ⓕ E970974	Ⓖ E970117	Ⓙ E980563	Ⓙ1 E980592	Ⓙ2 E980644	Ⓛ E970974	Ⓟ E441104	Ⓠ E446132	Ⓡ E971151	Ⓢ E446205	Ⓥ E446155		

500579.1D 05/14 sl

Montageanleitung

JAKA-BKL GmbH
Jaka Straße 3
D-32351 Stemwede-Wehdem

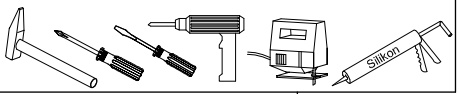

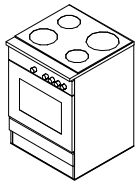

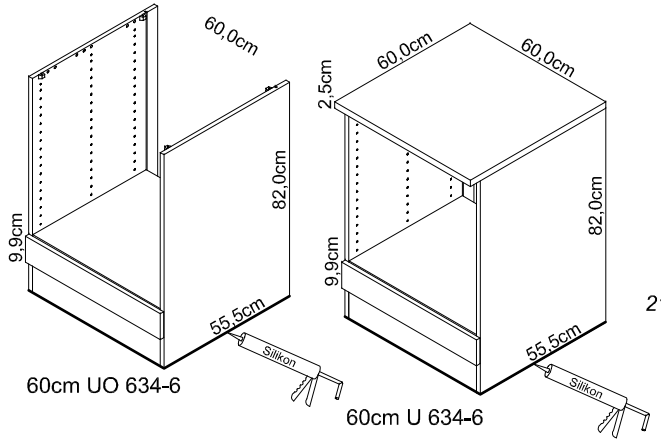

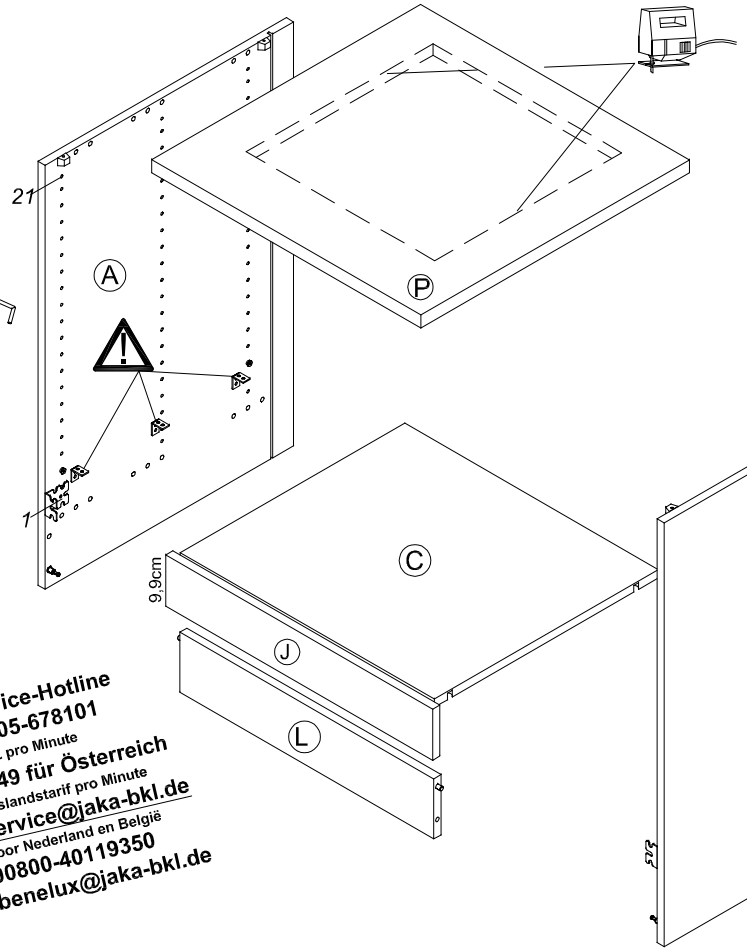

1 → 2 → 3 ...

1
- 2x Nr.98
- 4x Nr.89
- 4x Nr.535
- 2x Nr.523
- 2x 6,3x13 Nr.274
- 2x 4x15 Nr.336

2
- 2x Nr.76
- 2x Ø8x30 Nr.80

3
- 4x Nr.536
- 6x Nr.315
- 12x 3,5x15 Nr.181

4
- 2x 6,3x13 Nr.274

5
- 4x 4x30 Nr.164

6
- 2x 4x30 Nr.424

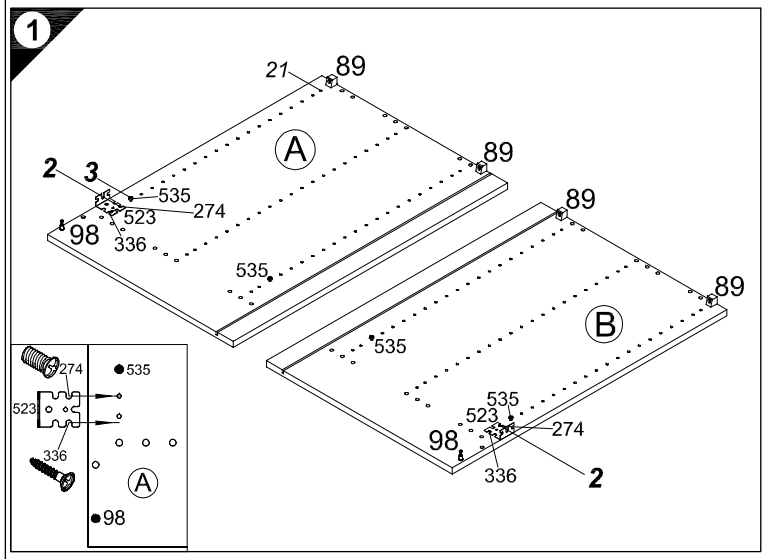

Service-Hotline
01805-678101
0,14€ pro Minute
++49 für Österreich
Auslandstarif pro Minute
service@jaka-bkl.de
voor Nederland en België
00800-40119350
benelux@jaka-bkl.de

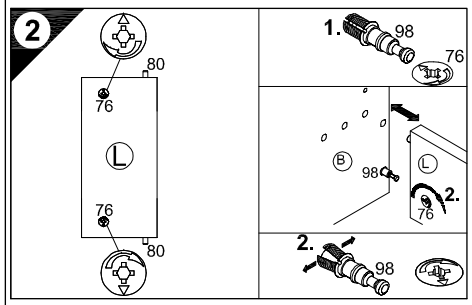

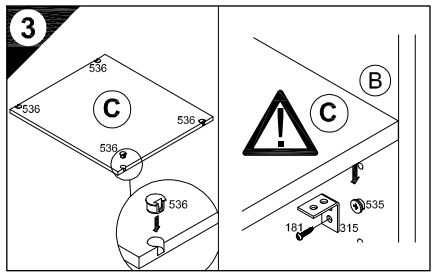

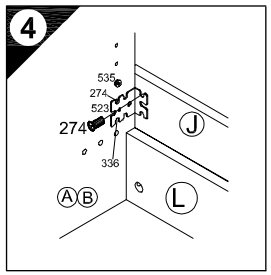

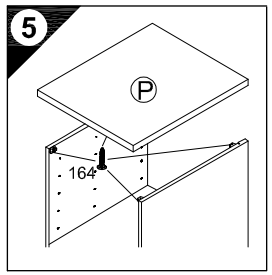

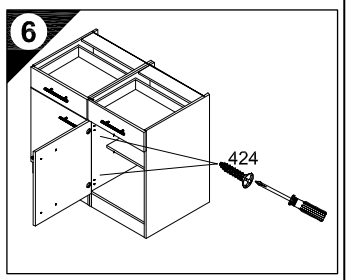

Ersatzteile/*Spare parts*/pièces de rechange/*Reserveonderdelen*/Piezas de recambio/*Ricambi*/Запасные части/*Części zamienne*/pótalkatrészek/Náhradní části/Nadomestni deli/varaosat/reservdelar

UO634-6	Ⓐ E961021	Ⓑ E961022	Ⓒ E950223	Ⓙ E980560	Ⓛ E970973	
U634-6	Ⓐ E961021	Ⓑ E961022	Ⓒ E950223	Ⓙ E980560	Ⓛ E970973	Ⓟ E441103

500579.2E 05/14 sl

Montageanleitung

JAKA-BKL GmbH
Jaka Straße 3
D-32351 Stemwede-Wehdem

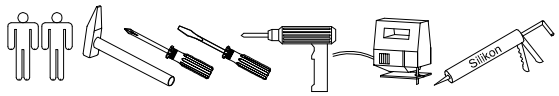

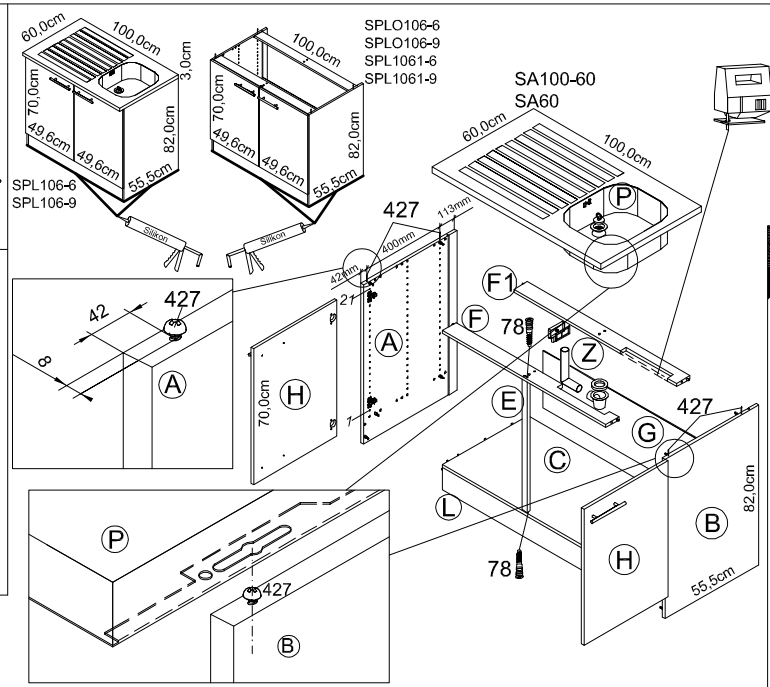

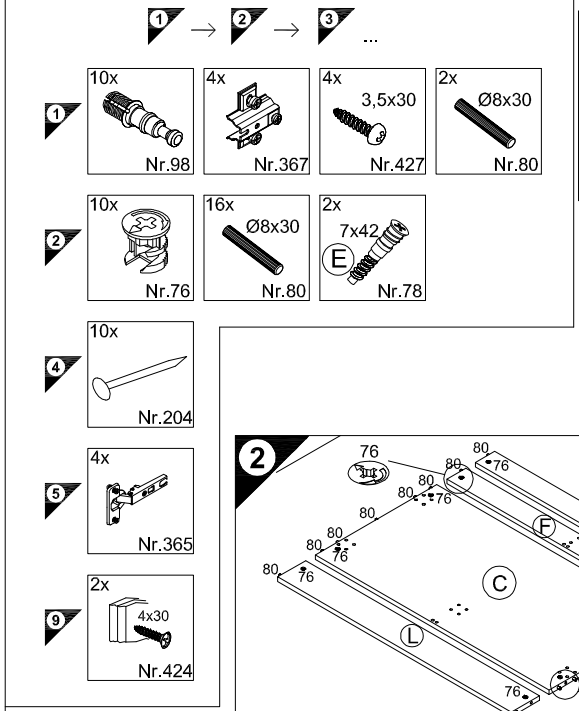

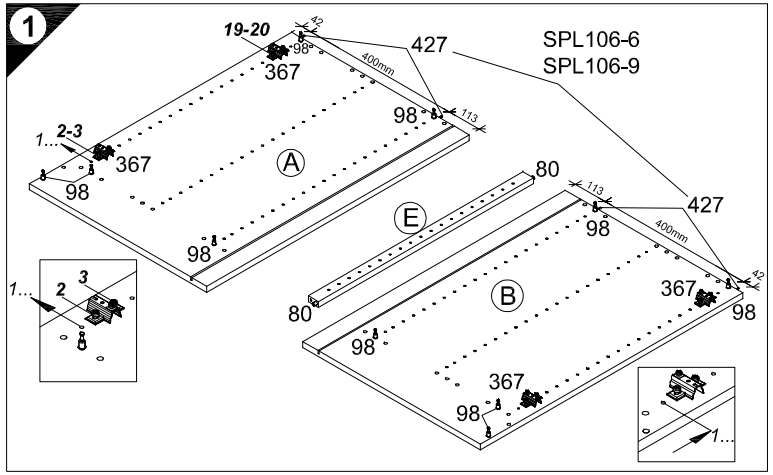

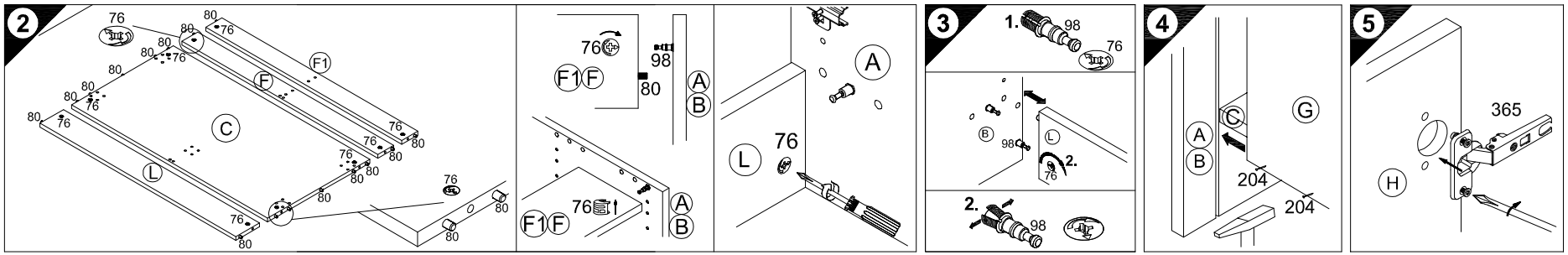

Service-Hotline
01805-678101
0,14€ pro Min.
++49 für Österreich
Auslandstarif pro Min.
service@jaka-bkl.de
voor Nederland en België
00800-40119350
benelux@jaka-bkl.de

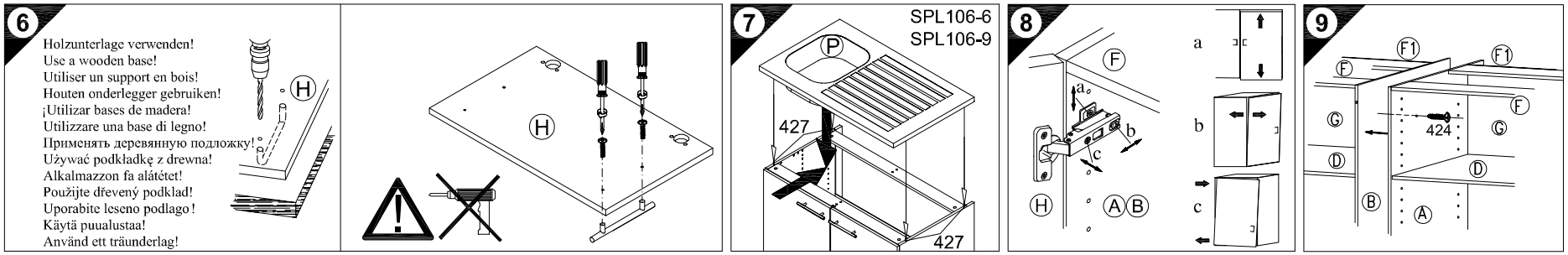

Ersatzteile/*Spare parts*/pièces de rechange/*Reserveonderdelen*/Piezas de recambio/*Ricambi*/Запасные части/*Części zamienne*/pótalkatrészek/Náhradní části/Nadomestni deli/varaosat/reservdelar

100cm SPL106-6	Ⓐ E961021	Ⓑ E961022	Ⓒ E951211	Ⓔ E940099	Ⓕ E942971	Ⓕ1 E952971	Ⓖ E445116	Ⓗ E940622	Ⓛ E970971	Ⓟ E446461	Ⓩ E446520
100cm SPL106-9	Ⓐ E961021	Ⓑ E961022	Ⓒ E951211	Ⓔ E940099	Ⓕ E942971	Ⓕ1 E952971	Ⓖ E445116	Ⓗ E940622	Ⓛ E970971	Ⓟ E446461	Ⓩ E446520
100cm SPLO106-6	Ⓐ E961021	Ⓑ E961022	Ⓒ E951211	Ⓔ E940099	Ⓕ E942971	Ⓕ1 E952971	Ⓖ E445116	Ⓗ E940622	Ⓛ E970971		
100cm SPLO106-9	Ⓐ E961021	Ⓑ E961022	Ⓒ E951211	Ⓔ E940099	Ⓕ E942971	Ⓕ1 E952971	Ⓖ E445116	Ⓗ E940622	Ⓛ E970971		

500654.2E 03/15 sl

Optifit Jaka-Möbel GmbH
Jaka Straße 3
D-32351 Stemwede-Wehdem

Montageanleitung

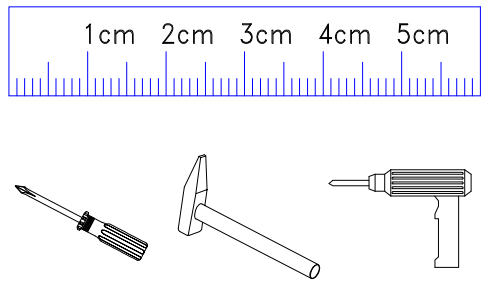

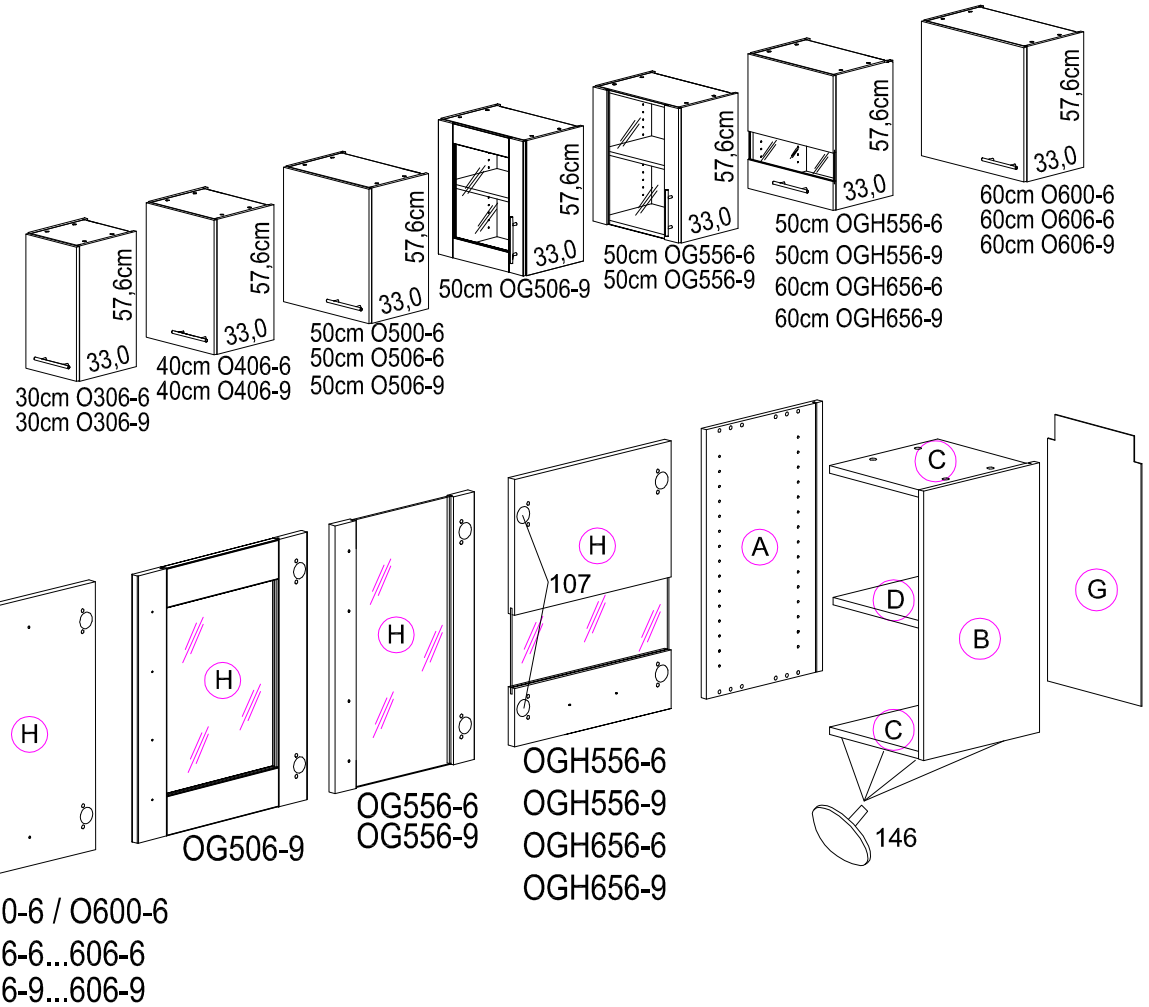

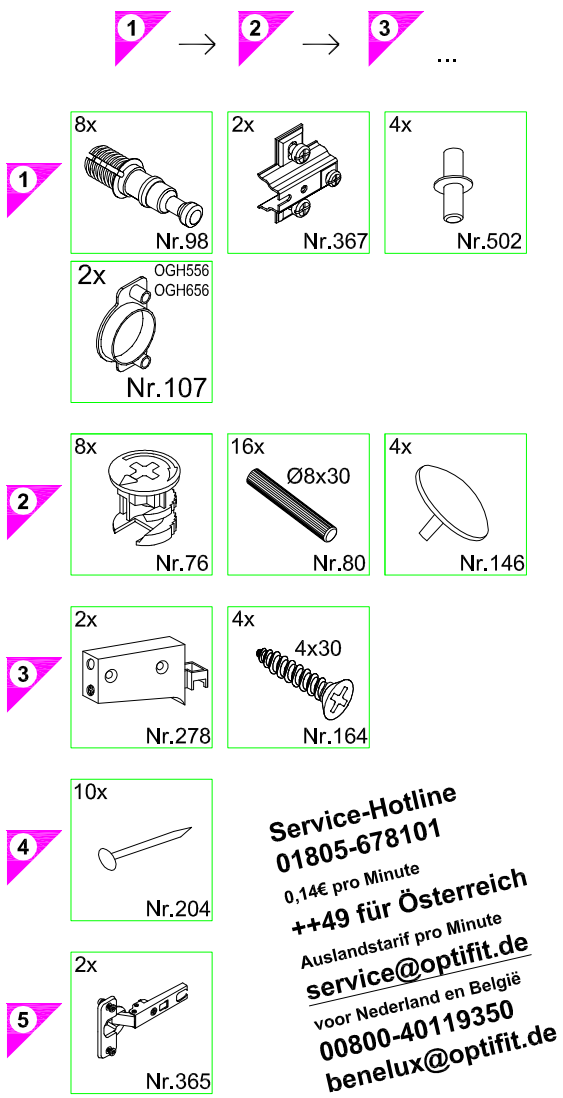

Service-Hotline
01805-678101
0,14€ pro Minute
++49 für Österreich
Auslandstarif pro Minute
service@optifit.de
voor Nederland en België
00800-40119350
benelux@optifit.de

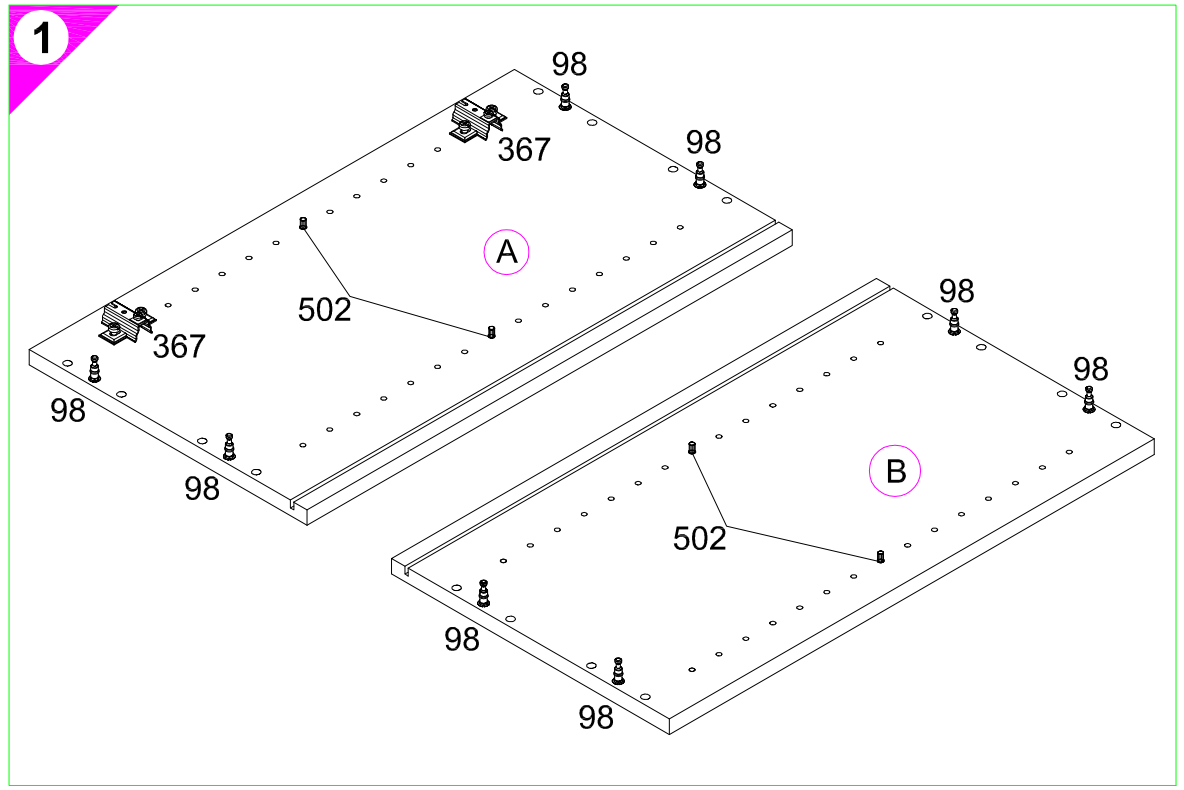

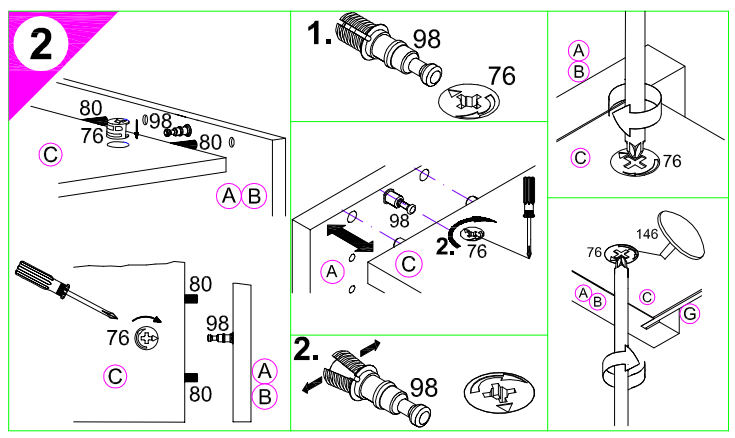

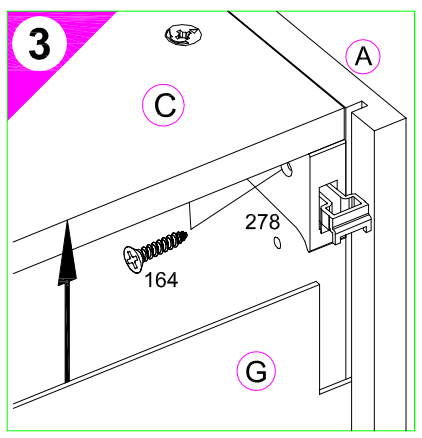

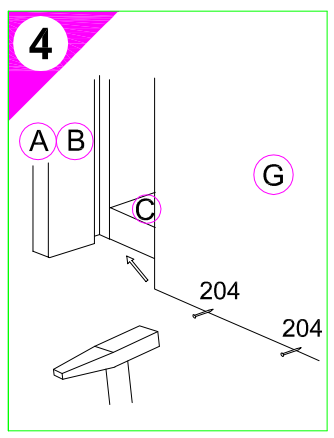

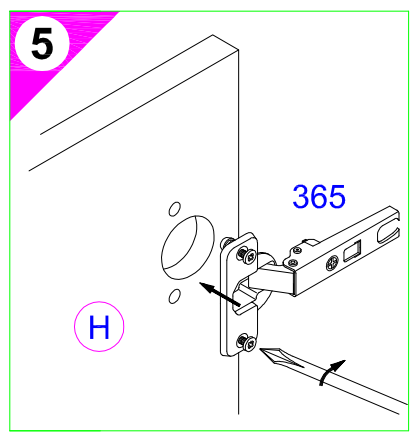

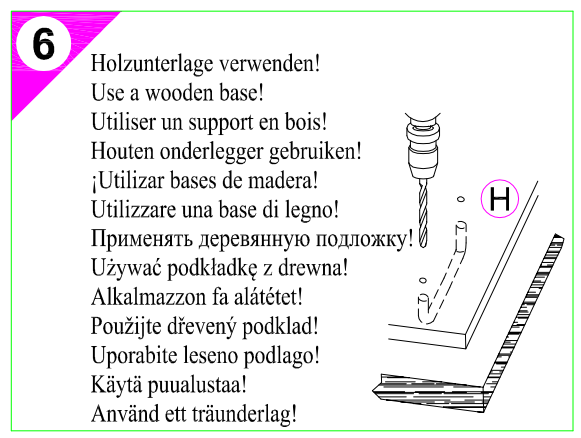

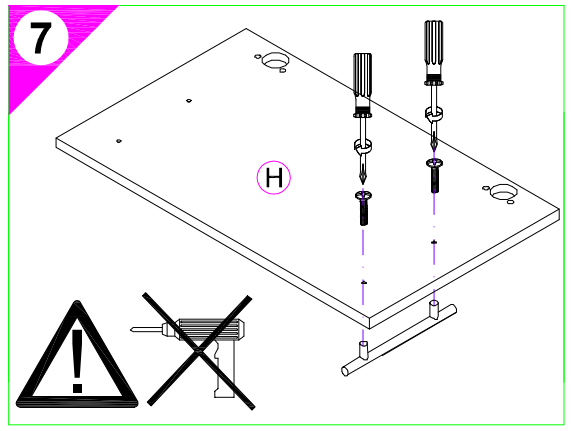

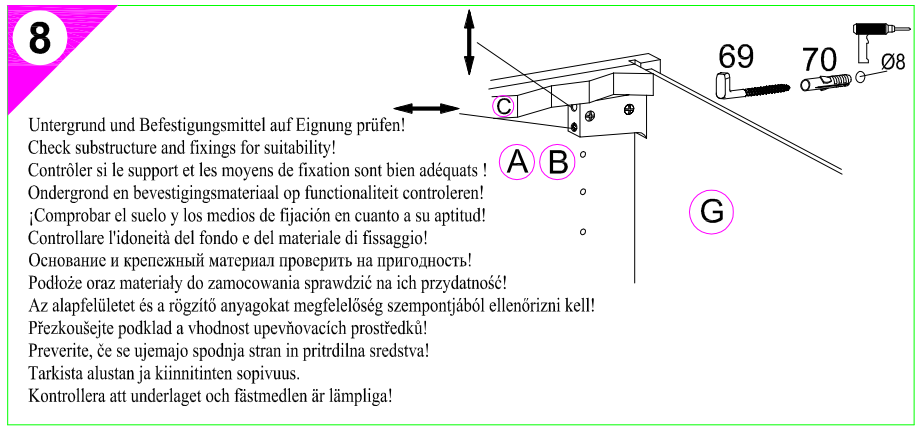

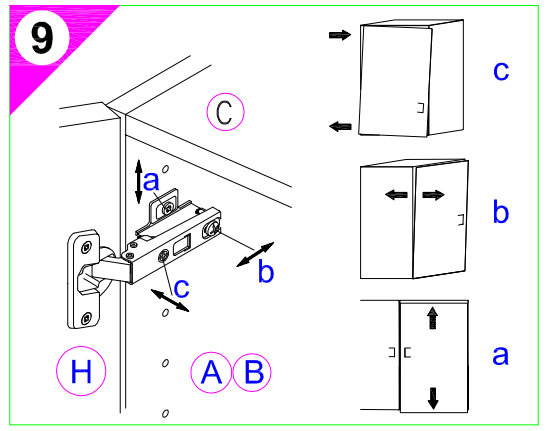

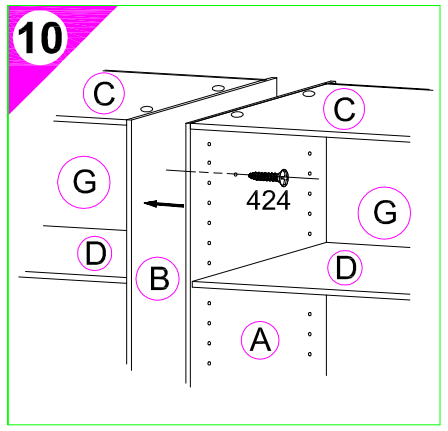

Ersatzteile/*Spare parts*/pièces de rechange/*Reserveonderdelen*/Piezas de recambio/*Ricambi*/Запасные части/*Części zamienne*/pótalkatrészek/Náhradní části/Nadomestni deli/varaosat/reservdelar

30cm O306-6/ -9	A E940036	B E940036	C E941236	D E940336	G E971015	H E980614
40cm O406-6/ -9	A E940036	B E940036	C E941235	D E940335	G E971014	H E980613
50cm O500/O506-6...	A E940036	B E940036	C E941234	D E940334	G E970032	H E980612
60cm O600/O606-6...	A E940036	B E940036	C E941233	D E940333	G E971012	H E980611
50cm OG556-6/ -9	A E940036	B E940036	C E941234	D E940334	G E970032	H E940647
50cm OG506-9	A E940036	B E940036	C E941234	D E940334	G E970032	H E940647
OGH556-6/ -9	A E940036	B E940036	C E941234	D E940334	G E970032	H E980655
OGH656-6/ -9	A E940036	B E940036	C E941233	D E940333	G E971012	H E980657

500647.1F 08/12 sl

Optifit Jaka-Möbel GmbH
Jaka Straße 3
D-32351 Stemwede-Wehdem

Montageanleitung

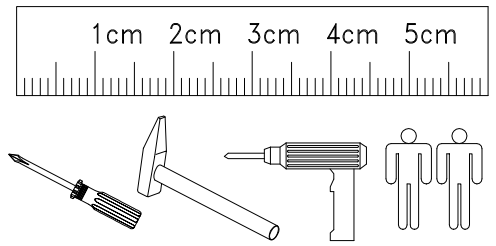

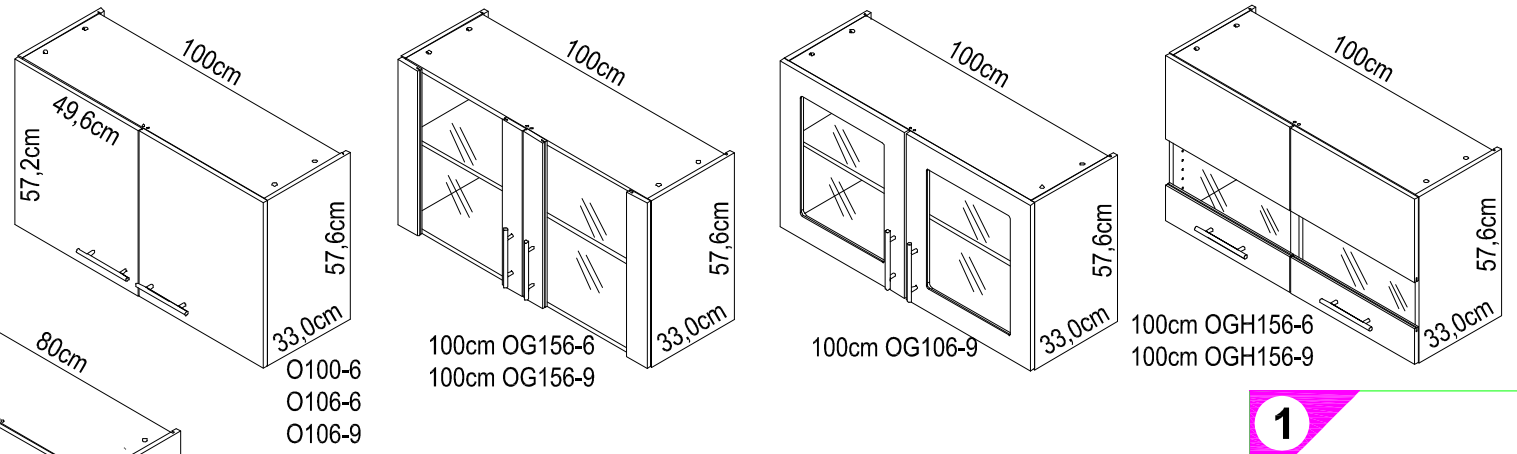

1 → 2 → 3 ...

1	8x Nr.98	4x Nr.367	4x Nr.502
	1x Nr.510	2x Ø8x30 Nr.80	1x Nr.128
	2x OGH156 Nr.107		
2	8x Nr.76	2x 7x42 Nr.78	2x Nr.112
	2x Ø8/Ø13 Nr.104	16x Ø8x30 Nr.80	4x Nr.146
3	2x Nr.277	6x 4x30 Nr.164	
4	16x Nr.204		
5	4x Nr.365		
8	2x 5,2x55 Nr.69	2x Ø8x40 Nr.70	
10	2x 4x30 Nr.424		

Service-Hotline
01805-678101
0,14€ pro Minute
++49 für Österreich
Auslandstarif pro Minute
service@optifit.de
voor Nederland en België
00800-40119350
benelux@optifit.de

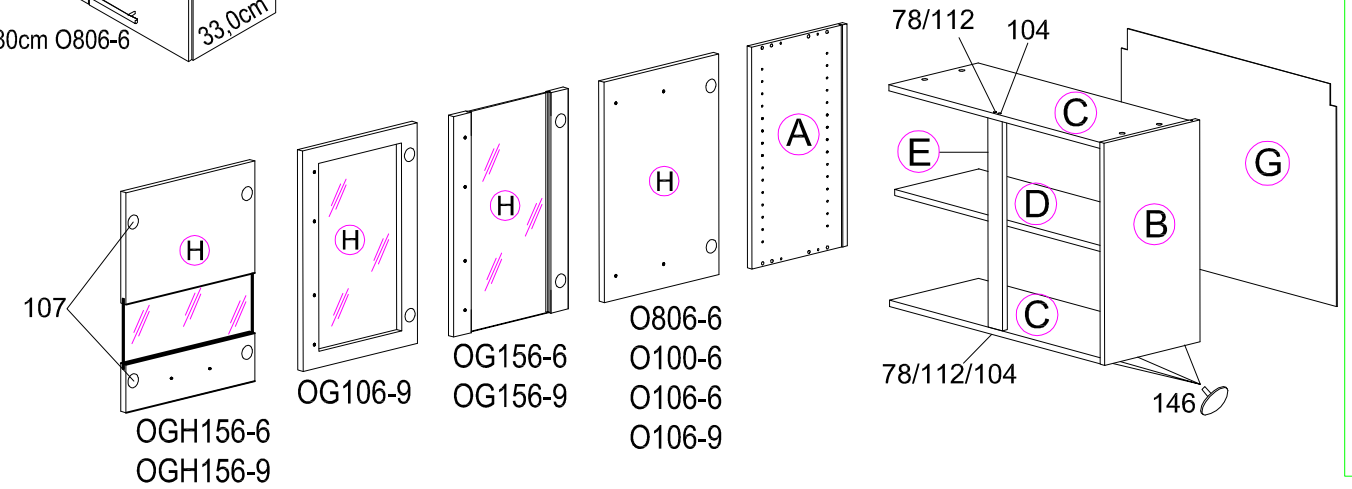

1

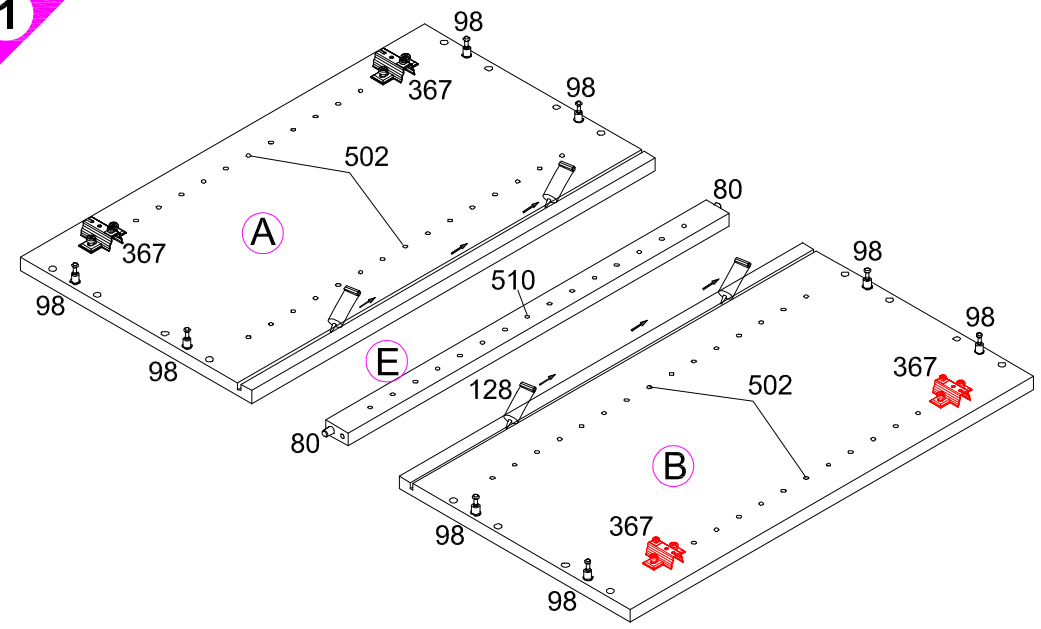

2

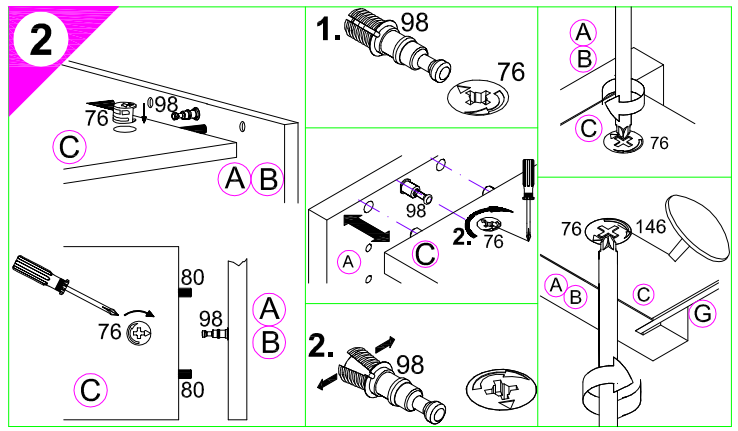

3

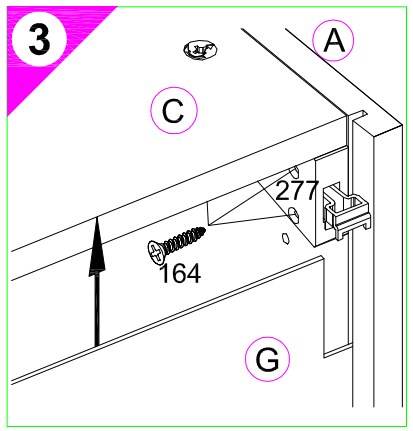

4

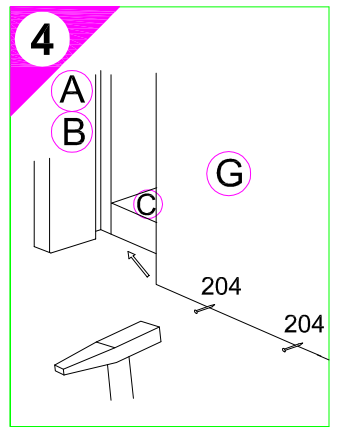

5

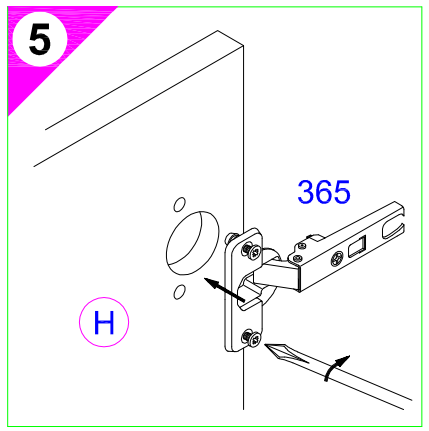

6

Holzunterlage verwenden!
Use a wooden base!
Utiliser un support en bois!
Houten onderlegger gebruiken!
¡Utilizar bases de madera!
Utilizzare una base di legno!
Применять деревянную подложку!
Używać podkładkę z drewna!
Alkalmazzon fa alátétet!
Použijte dřevený podklad!
Uporabite leseno podlago!
Käytä puualustaa!
Använd ett träunderlag!

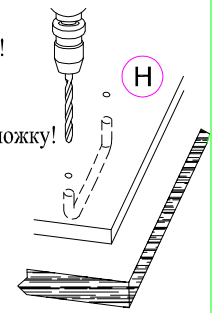

7

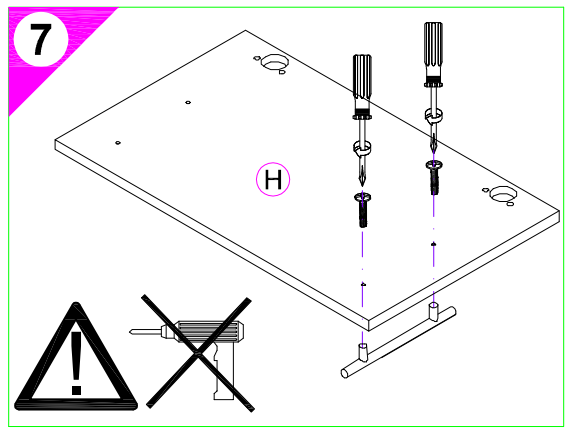

8

Untergrund und Befestigungsmittel auf Eignung prüfen!
Check substructure and fixings for suitability!
Contrôler si le support et les moyens de fixation sont bien adéquats !
Ondergrond en bevestigingsmateriaal op functionaliteit controleren!
¡Comprobar el suelo y los medios de fijación en cuanto a su aptitud!
Controllare l'idoneità del fondo e del materiale di fissaggio!
Основание и крепежный материал проверить на пригодность!
Podłoże oraz materiały do zamocowania sprawdzić na ich przydatność!
Az alapfelületet és a rögzítő anyagokat megfelelőség szempontjából ellenőrizni kell!
Přezkoušejte podklad a vhodnost upevňovacích prostředků!
Preverite, če se ujemajo spodnja stran in pritrdilna sredstva!
Tarkista alustan ja kiinnitinten sopivuus.
Kontrollera att underlaget och fästmedlen är lämpliga!

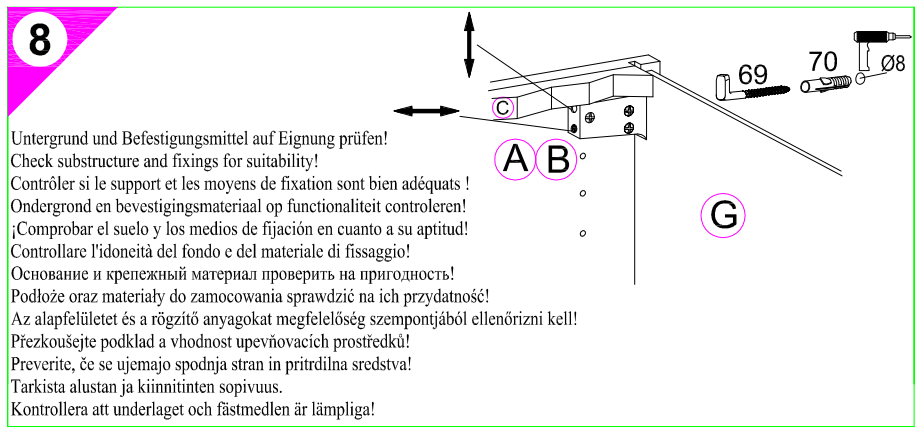

9

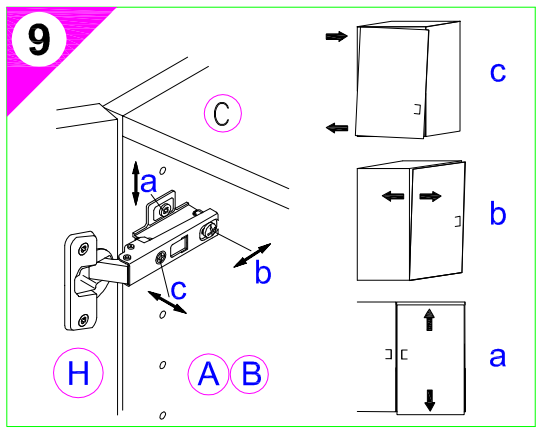

10

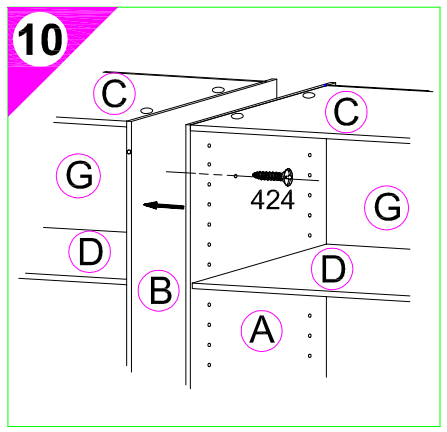

Ersatzteile/*Spare parts*/pièces de rechange/*Reserveonderdelen*/Piezas de recambio/*Ricambi*/Запасные части/*Części zamienne*/pótalkatrészek/Náhradní části/Nadomestni deli/varaosat/reservdelar

O806-6	A E940036	B E940036	C E941232	D E940332	E E940100	G E971009	H E980613	
O100-6...	A E940036	B E940036	C E942231	D E941331	E E940100	G E971026	H E980612	
OG156-6	A E940036	B E940036	C E942231	D E941331	E E940100	G E971026	H E940647	
OG106-9	A E940036	B E940036	C E942231	D E941331	E E940100	G E971026	H E940647	
OGH156-6	A B E940036	C E942231	D E941331	E E940100	G E971026	H E980655		
OGH156-9	A B E940036	C E942231	D E941331	E E940100	G E971026	H E940655		

500647.2G 08/12 sl

S E R V I C E K A R T E

VH

Liebe Kundin, lieber Kunde,

obwohl wir unsere Möbel vor der Auslieferung einer eingehenden Endkontrolle unterziehen, kann es vorkommen, dass einmal ein Zubehörteil fehlt oder während des Transports beschädigt wird. Senden sie den Artikel bitte nicht zurück, sondern fordern sie einfach Ersatz für das Einzelteil bei unserer Kundenhotline an. Die Telefonnummern finden sie auf den Serviceseiten im Katalog.

Bitte benennen sie die Teile wie sie auf ihrer Aufbauanleitung angegeben sind. Fügen sie auch **Artikelnummer, Modellnamen und Farbnummer** bei. **Siehe Beispiel**.

Wir werden ihre Anforderung sofort bearbeiten und ihnen das Ersatzteil umgehend zusenden.

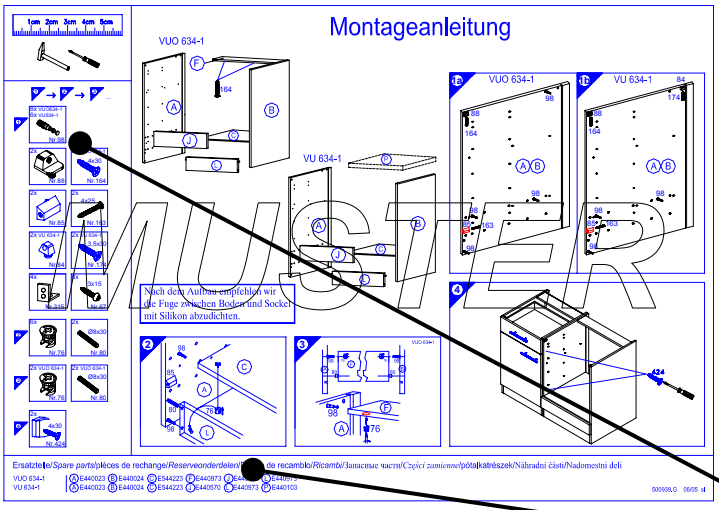

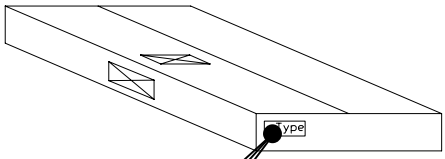

Muster - Bestellung		
Artikelnummer	123 456	
Modellname	Unterschrank VU634	
Farbe	TA 01	
Benötigte Ersatzteile:		
Bezeichnung	**Nr.**	**Anzahl**
Beschlagteil	98	2
Teil B	E 440 023	1

Bitte entnehmen sie die notwendige Ersatzteilnummer der Aufbauanleitung die zum Möbel gehört!

Kundendaten	
Kundennummer	
Name	
Vorname	
Strasse	
Haus-Nr.	
PLZ	
Ort	
Rechnungsdatum	
Tel. für Rückfragen	
Notizen:	

Ersatzteilbestellung		
Artikelnummer		
Modellname		
Farbe		
Benötigte Ersatzteile:		
Bezeichnung	**Nr.**	**Anzahl**
Grund der Ersatzteilanforderung:		

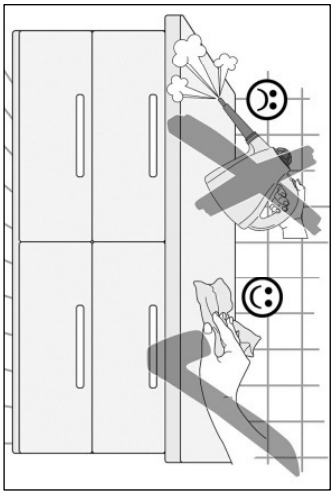
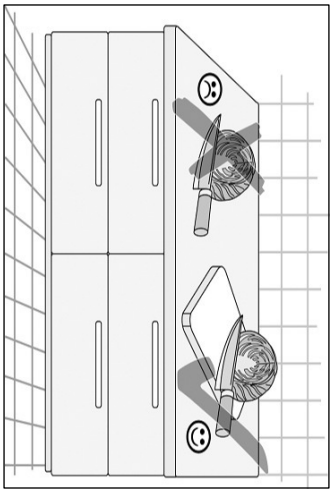
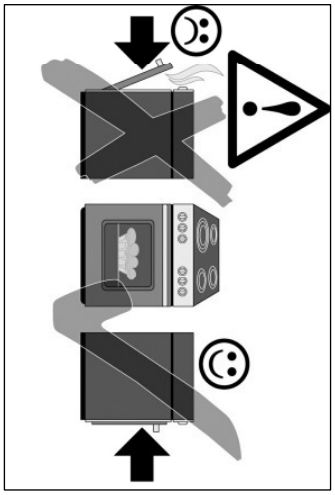
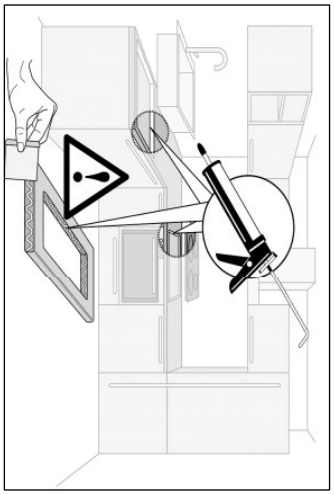
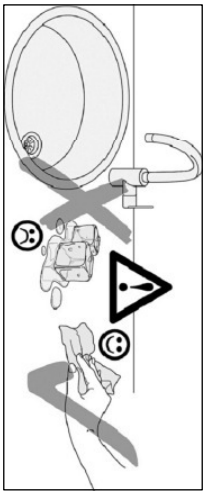
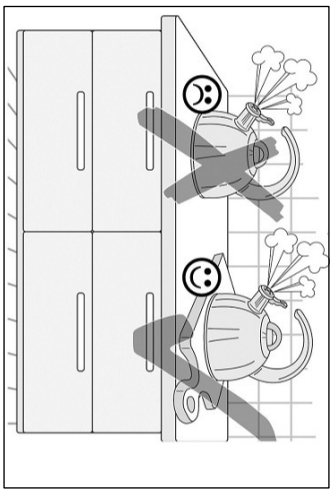
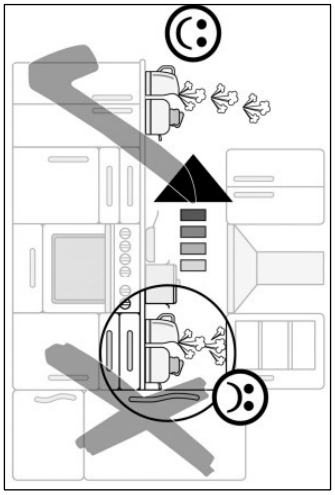
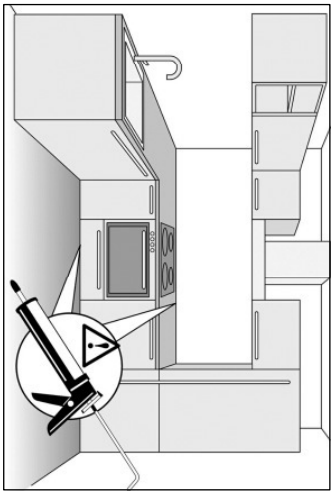

500823.1.A 04/15 sl

D Pflegehinweise

Kunststoff-Oberflächen:
Kunststoffbeschichtete Oberflächen/Fronten lassen sich mit haushaltsüblichen Reinigungsmitteln pflegen. Am besten geht das mit einem weichen Tuch, handwarmen Wasser und etwas Spülmittel. Verwenden Sie keine polierenden Reinigungsmittel oder harte Schwämme! Hartnäckige Flecken, wie Fettspritzer, Lack- oder Klebstoffreste, sind mit einem handelsüblichen Kunststoffreiniger zu beseitigen. Vor dem ersten Gebrauch dieser Mittel empfiehlt es sich, diese an einer nicht sichtbaren Stelle zu prüfen!
Glänzende Fronten: Diese Fronten nie trocken reinigen!
Die Verwendung von schleifenden Reinigungsmitteln (Mikrofasertücher, Scheuerschwämme etc.) können zu erhöhter Bildung von Kratzern führen und sind kein Reklamationsgrund. Verwenden Sie daher am besten ein staubfreies Tuch oder ein feuchtes Fensterleder.
Einbauspülen und Herdmulden:
Einbauspülen, Herdmulden sowie alle nicht genannten Artikel aus rostfreiem Stahl pflegen Sie am besten mit einem Schwamm oder einem Vliestuch unter Verwendung von Spülmittel oder mit den bekannten Spezialpflegemitteln (Edelstahlreiniger, Metall-Polish). Bei Einbauspülen aus anderen Materialien wie Porzellan, Kunststoff, Acryl-Keramik sowie bei Edelstahlspülen milde Spül- oder Reinigungsmittel verwenden.
Bitte beachten Sie außerdem die speziellen Pflegehinweise der Hersteller!
Glaskeramik-Kochfelder:
Hartnäckige Verschmutzungen, Kalk- und Wasserflecken sowie glänzenden Topfabrieb beseitigen Sie mit dem vom Hersteller empfohlenen Spezialreiniger (z.B. Cerafix, Stahlfix). Festgebrannte Verkrustungen (Zucker, Salz oder zuckerhaltige Speisereste) entfernen Sie, in noch heißem Zustand, mit einem Glasschaber.
Beachten Sie hierzu auch die Bedienungsanleitung des Gerätehersteller!
Griffe:
Verzichten Sie auf lösungsmittelhaltige und aluminiumschädigende Substanzen sowie auf Essigreiniger, da diese zu einer nicht mehr entfernbaren Fleckenbildung führen können.

GB Care instructions

Synthetic Surfaces:
Synthetic finishes on surfaces/fronts can be cared for with common household cleaners. It's best to use a soft cloth, hand warm water and a little washing-up liquid. Do not use any polishing cleaners or hard sponges! Stubborn marks, such as grease splashes, paint or adhesive residues can be removed with common, commercially available synthetic materials cleaners. However, it is recommended that these be tested on an inconspicuous area before using them for the first time!
Gloss Fronts: Never clean these fronts in the dry state!
The use of abrasive cleaning materials (microfibre cloths, scrubbing sponges, etc.) can lead to increased incidence of surface scratching and are not accepted grounds for complaints. Therefore using a dustfree cloth or a damp chamois is best.
Fitted Sink Units and Hobs:
Fitted sink units and all other articles make of stainless steel are best cleaned using a sponge or a fleece cloth with a washing-up liquid or known specialty cleaner (stainless steel cleaner, metal polish). Use mild washing-up or cleaning liquids on fitted sinks made of other materials, such as porcelain, synthetic material, acrylic ceramic as well as stainless steel. In addition, make sure to always follow the specific care instructions provided by the respective manufacturer!
Ceramic Glass Hobs:
Stubborn marks, limescale and water spots and shiny marks left by pots are best removed with special cleaners as recommended by the manufacturer. Use a glass scraper to remove burnt-on marks (sugar, salt or food spillages containing sugar) while still hot.
Please also refer to the operating instructions provided by the appliance manufacturer!
Handles:
Avoid using substances containing solvents or which are harmful to aluminium, as well as cleaners containing vinegar, as these can cause permanent discolouration.

NL Onderhoudsinstructies

Kunststof-oppervlakken:
Oppervlakken/fronten met een kunststof coating kunnen met een gangbaar huishoudelijk reinigingsmiddel worden verzorgd. Dat gaat het beste met een zacht doekje, handwarm water en een beetje afwasmiddel. Gebruik geen polijstende reinigingsmiddelen of harde sponsjes! Hardnekkige vlekken, resten van lak of lijm, moeten met een gangbaar reinigingsmiddel voor kunststof worden verwijderd. Voor het eerste gebruik van dit middel is het aan te bevelen om dit op een niet zichtbare plek uit te proberen!
Glanzende fronten: Deze fronten nooit droog reinigen!
Het gebruik van schurende reinigingsmiddelen (microvezeldoekjes, schuursponsjes etc.) kunnen tot snellere vorming van krasjes leiden en zijn geen reden voor een reclamatie. Gebruik daarom het beste een stofvrij doekje of een vochtige zeem.
Inbouwgootstenen en kookplaten:
Inbouwgootstenen, kookplaten en alle niet genoemde artikelen van roestvast staal reinigt u het beste met een sponsje of een vliesdoek met afwasmiddel of met de bekende speciale reinigers (rvs-reiniger, metaal-polish). Bij gootstenen van andere materialen zoals porselein, kunststof, acryl-keramiek en bij gootstenen van edelstaal milde afwas- of reinigingsmiddelen gebruiken. Neem bovendien de speciale reinigingsinstructies van de fabrikanten in acht!
Glaskeramische kookplaten:
Hardnekkig vuil, kalk- en watervlekken en glanzende slijtplekken van pannen verwijdert u met het door de fabrikant aanbevolen speciale reinigingsmiddel (bijv. Cerafix, Stahlfix). Aangekoekte en vastgebrande resten (suiker, zout of suikerhoudende voedselresten) verwijdert u, in nog hete toestand, met een glasschraper. Raadpleeg hiervoor ook de handleiding van de fabrikant van het apparaat!
Grepen:
Gebruik geen oplosmiddelhoudende en aluminium beschadigende substanties en geen schoonmaakazijn omdat deze tot vlekken kunnen leiden die niet meer te verwijderen zijn.

F Conseils d'entretien

Revêtements en plastique :
Les revêtements / fronts en plastique peuvent être entretenus au moyen d'un produit de nettoyage ménager courant. L'idéal est d'utiliser un chiffon doux, de l'eau tiède et un peu de produit pour la vaisselle. N'utilisez pas de produit de polissage ou d'éponges dures ! Eliminez les taches tenaces, telles que les projections de graisse et résidus de vernis ou de colle, au moyen d'un produit de nettoyage pour le plastique courant. Avant la première utilisation de ce produit, il est recommandé de tester celui-ci à un endroit dissimulé !
Fronts brillants : Ne nettoyez jamais ces fronts à sec !
L'utilisation de produits de nettoyage abrasifs (chiffons en microfibres, éponges abrasives, etc.) peut entraîner la formation accrue de rayures et ne peuvent justifier aucune réclamation. L'idéal est donc d'utiliser un chiffon non-pelucheux ou une peau de chamois humide.
Eviers encastrés et tables de cuisson :
Les éviers encastrés et tables de cuisson, ainsi que tous les éléments en acier inoxydable n'étant pas cités ici doivent être entretenus avec une éponge ou une peau de chamois, imprégnées de produit vaisselle ou d'un produit spécifique (détergent inox, polish métal). Les éviers encastrés fabriqués dans d'autres matériaux, tels que de la porcelaine, du plastique, de la céramique acrylique, ainsi que les éviers en acier inoxydable doivent être nettoyés au moyen de produit vaisselle ou détergent doux. Respectez également les consignes d'entretien spécifiques du fabricant !
Plaques vitrocéramiques :
Eliminez les taches tenaces, les taches de calcaire et d'eau, ainsi que les traces brillantes laissées par les casseroles au moyen du détergent spécial recommandé par le fabricant (par ex. Cerafix, Stahfix). Eliminez les restes carbonisés (sucre, sel ou aliments sucrés) encore chauds au moyen un racloir. Respectez ici les instructions du fabricant de l'appareil!
Poignées :
N'utilisez pas de substances à base de solvant et détériorant l'aluminium ou produits à base de vinaigre ; ceux-ci peuvent causer des taches indélébiles.

IT Consigli di manutenzione

Superfici in materiale sintetico:
Le superfici/i frontali rivestiti in plastica possono essere trattati con un comune detergente per la casa. È da preferire l'utilizzo di un panno morbido, acqua tiepida e detersivo per piatti.
Non utilizzare detergenti o spugne di tipo abrasivo! Le macchie più ostinate, come schizzi d'unto, residui di vernici o collanti possono essere rimosse con un comune detergente per superfici sintetiche, reperibile in commercio.
Al primo utilizzo, si consiglia di provare il detergente su un punto non visibile della superficie!

Frontali lucidi: questo tipo di frontali non deve mai essere pulito da asciutto!
L'utilizzo di materiali abrasivi (panni in microfibra, pagliette ecc.) può aumentare il rischio di graffio delle superfici; la presenza di graffi non è da considerarsi motivo valido per alcun reclamo.
Si consiglia l'utilizzo di un panno che non lasci peluchi o di una pelle di dalno umida.

Lavelli e piani cottura da incasso:
Per la manutenzione di lavelli, piani cottura o qualsivoglia altra unità in acciaio inox è consigliabile l'uso di una spugna o di un panno feltato, sapone per piatti o detergente specifico (detergente per acciaio, metalli).
Per la pulizia di lavelli in ceramica, in plastica o in acrilico, così come per quelli in acciaio è consigliabile l'uso di sapone per piatti o di un detergente delicato. Seguire inoltre i consigli per la manutenzione specifici, forniti dal produttore!

Piani cottura in vetro ceramica:
Le macchie più ostinate, il calcare, gli aloni creati dall'acqua, così come i segni lucidi lasciati dai tegami, possono essere rimossi con l'utilizzo di prodotti specifici, consigliati dallo stesso produttore
(ad esempio Cerafix, Stahlfix). Qualsivoglia incrostazione (di zucchero, sale o di altri alimenti contenenti zucchero) potrà essere rimossa, a piano ancora caldo, con un raschietto per vetro.
Seguire sempre le indicazioni del produttore!

Maniglie:
Evitare l'uso di prodotti contenenti solventi, che possano rovinare le superfici in alluminio o a base d'aceto, tali prodotti potrebbero infatti dar luogo a macchie permanenti.

PL Wskazówki do pielęgnacji

Powierzchnie z tworzyw sztucznych:
Powierzchnie powlekane tworzywami sztucznymi można pielęgnować zwykłymi środkami myjącymi, jakie są używane w gospodarstwie domowym. Najlepiej nadaje się do tego miękka ściereczka, letnia woda i nieco środka myjącego. Nie używać środków do polerowania ani twardych gąbek! Uporczywe plamy, np. tłuszczu, resztki lakieru lub taśmy klejącej, usuwać dostępnymi w handlu środkami do czyszczenia tworzyw sztucznych. Przed pierwszych ich użyciem zaleca się wypróbowanie w niewidocznym miejscu!
Strony czołowe z połyskiem: Tych części nigdy nie czyścić na sucho!
Używanie ścierających środków czyszczących (ściereczki z mikrofazy, gąbki do szorowania itd.) może prowadzić do nasilonego powstawania rys i nie stanowi podstawy do reklamacji. Dlatego najlepiej jest stosować ściereczkę wolną od pyłu lub wilgotną skórę do czyszczenia okien.
Wbudowywane zlewozmywaki i wnęki kuchenne:
Wbudowywane zlewozmywaki, wnęki kuchenne, jak też wszystkie niewymienione artykuły ze stali nierdzewnej najlepiej jest pielęgnować gąbką lub ściereczką z włókniny i płynem do mycia lub znanym środkiem specjalnym do pielęgnacji (do czyszczenia stali szlachetnej, polerowania metali). W przypadku zlewozmywaków z innych materiałów, jak porcelana, tworzywo sztuczne, ceramika akrylowa lub ze stali szlachetnej stosować łagodne środki myjące lub czyszczące.
Prosimy poza tym stosować się do szczególnych instrukcji producenta!
Ceramiczna płyta kuchenna:
Uporczywe zabrudzenia, osady kamienia i zaciek! jak też błyszczące odbicie garnków usuwać specjalnym środkiem zalecanym przez producenta (np. Cerafix, Stahlfix). Nadpalone resztki (cukier, sól, resztki zawierające cukier) usuwać, w stanie jeszcze gorącym, dołączonym skrobakiem szklanym.Stosować się przy tym także do instrukcji producenta urządzenia!
Uchwyty:
Zrezygnować z substancji zawierających rozpuszczalniki i szkodliwych dla aluminium, jak też na bazie octu, gdyż mogą one prowadzić do powstawana nieusuwalnych plam.

CZ Pokyny pro ošetřování

Plastové povrchy:
Plastem potažené povrchy/čela lze ošetřovat běžnými čisticími prostředky pro domácnost. Nejlépe provedete ošetření měkkou utěrkou a vlažnou vodou s malým množstvím mycího prostředku. Nepoužívejte leštící čisticí prostředky nebo tvrdé mycí houby! Ulpělé fleky, jako skvrny od vystříknutého tuku, zbytky laku nebo lepidel je nutné odstranit běžným čisticím prostředkem na plasty. Před prvním použitím těchto prostředků se doporučuje je vyzkoušet na místě, které není viditelné!
Lesklé čelní plochy: Tato čela nikdy nečistěte nasucho!
Používání abrazivních čisticích prostředků (utěrky z mikrovlákna, drhnoucích mycích houbiček atd.) mohou vést ke zvýšené tvorbě škrábanců a nejsou důvodem k reklamaci. Používejte proto nejlépe bezprašnou utěrku nebo vlhku kůži na okna.
Vestavěné dřezy a varné desky:
Vestavěné dřezy, varné desky, jakož i všechny neuvedené artikly z nerezové oceli ošetřujte nejlépe houbičkou nebo utěrkou z netkané textilie s použitím mycího prostředku nebo se známými speciálními ošetřujícími prostředky (čisticí prostředek na ušlechtilou ocel, leštící prostředky na kov). U vestavěných dřezů z jiných materiálů jako porcelánu, plastu, akrylátové keramiky, jakož i u dřezů z nerezové oceli používejte jemné mycí nebo čisticí prostředky.
Dbejte kromě toho na speciální pokyny pro ošetřování od výrobců!
Sklokeramické varné desky:
Ulpělé nečistoty, zaschlé skvrny usazenin a vody, jakož i lesklé stopy po otěru hrnci odstraňujte výrobcem doporučeným speciálními čistidly (např. Cerafix, Stahlfix). Pevně zapečené nánosy (cukr, sůl nebo zbytky jídla, obsahující cukr) odstraňujte ještě horké přiloženou skleněnou škrabkou. Dbejte přitom také na návod k obsluze výrobce přístroje!
Madla:
Nepoužívejte látky obsahující rozpouštědla a poškozující hliník, jakož i čistidla obsahující ocet, protože to může vést ke vzniku neodstranitelných fleků.

SK Pokyny k údržbe

Povrchy z umelej hmoty:
Povrchy z povrchovou úpravou z umelej hmoty/čelné plochy je možné ošetrovať pomocou čistiacich prostriedkov bežných v domácnosti. Najlepšie to ide mäkkou handričkou, vlažnou vodou a nepatrným množstvom prostriedku na umývanie. Nepoužívajte leštiace čistiace prostriedky ani tvrdé špongie!
Zatvrdnuté škvrny, ako rozstreky oleja, zvyšky laku alebo lepidla, sa musia odstrániť pomocou čistiacich prostriedkov bežných v domácnosti. Pred prvým použitím týchto prostriedkov sa odporúča prekontrolovať pôsobenie na nejakom mieste, ktoré nie je vidieť!
Lesklé čelné plochy: Tieto čelné plochy nikdy nečistite nasucho!
Použitie brúsiacich čistiacich prostriedkov (utierky z mikrovlákna, špongie na drhnutie atď.) môžu viesť ku zvýšenému tvoreniu škrabancov a tieto nie je dôvodom na reklamáciu.
Preto používajte handričku bez prítomnosti prachu alebo vlhkú kožu na čistenie skiel.
Vstavané umývadlá a sporáky:
Vstavané umývadlá, sporáky, ako aj všetky neuvedené výrobky z nehrdzavejúcej ocele ošetrujte pomocou špongie alebo utierky z rúna za použitia prostriedku na umývanie alebo pomocou známych špeciálnych čistiacich prostriedkov (čistiaci prostriedok na ušľachtilú oceľ, politúra na kov). Pri vstavaných umývadlách z iných materiálov, ako porcelán, umelá hmota, akryl keramika, ako aj pri umývadlách z ušľachtilej ocele používajte jemné čistiace prostriedky alebo prostriedky na umývanie.
Okrem toho dodržiavajte špeciálne pokyny k ošetrovaniu od výrobcu!
Sklokeramické platne:
Zatvrdnuté znečistenia, fľaky z vodného kameňa a vody, ako aj lesklý oder z hrncov odstraňujte pomocou špeciálneho čističa odporúčaného výrobcom (napr. Cerafix, Stahlfix). Zapečené inkrustácie (cukor, soľ alebo zvyšky jedla s obsahom cukru) odstraňujte ešte v horúcom stave pomocou priloženej škrabky na sklo.
Prihliadajte pritom aj na návod na obsluhu od výrobcu spotrebiča!
Úchyty:
Zriekniite sa substancií s obsahom rozpúšťadiel a substancií poškodzujúcich hliník, ako aj octových čistiacich prostriedkov, pretože tieto môžu viesť k už neodstrániteľným škvrnám

HU Ápolási tudnivalók

Műanyagfelületek:
A műanyag bevonatú felületek/frontok ápolása szokványos háztartási tisztítószerekkel lehetséges. A legjobb a puha törlőkendő, langyos víz és némi mosogatószer használata. Ne használjon polirozó hatású tisztítószert vagy kemény szivacsot!
A makacs foltok – pl. ráfröccsent zsír, lakk- vagy ragasztómaradványok – kereskedelemben kapható műanyagtisztítóval távolíthatók el. Az ilyen tisztítószerek első használata előtt ajánlott próbát végezni egy nem látható helyen!
Fényes frontok: Az ilyen frontokat soha ne tisztítsa szárazon!
A súroló hatású tisztítószerek és -eszközök (mikroszálas törlőkendők, súrolószivacsok stb.) használata fokozott karcolódást okoz, amit nem áll módunkban reklamáció alapjául elfogadni.
Ezért a legjobb, ha pormentes törlőkendőt vagy ablaktisztító bőrkendőt használ.
Beépített mosogatók és főzőlapok:
A rozsdamentes acélból készült beépített mosogatók, főzőlapok és egyéb meg nem nevezett termékek ápolásának legkíméletesebb módja a szivacs vagy gyapjúkendő és némi mosogatószer vagy valamelyik ismert speciális ápolószer (nemesacél tisztító, Metall Polish) használata. Más anyagokból – pl. porcelán, műanyag, akril-kerámia – vagy nemesacélból készült beépített mosogatókhoz kímélő mosogató- vagy tisztítószert használjon.
Kérjük, hogy ezenkívül a speciális gyártói ápolási tudnivalóit is vegye figyelembe!
Üvegkerámia főzőlapok:
A makacs szennyeződéseket, vízkő- és vízfoltokat, valamint az edények okozta fényű kopásokat a gyártó által ajánlott speciális tisztítóval távolíthatja el (pl. Cerafix, Stahlfix).
A ráégett, rásült dolgokat (cukrot, sót vagy cukortartalmú ételmaradékokat) még forró állapotban, a mellékelt üvegkaparóval távolítsa el.
Ehhez vegye figyelembe a készülékgyártó kezelési útmutatóját!
Fogantyúk:
Ne használjon oldószert tartalmazó és alumíniumot károsító anyagokat, továbbá ecetes tisztítószert, mert ezek maradandó foltosodást okozhatnak.

RO Indicaţii de îngrijire

Suprafeţe din plastic :
Suprafetele/suprafetele frontale cu strat de acoperire din plastic pot fi îngrijite cu agenti de curăţare casnici uzuali. Cea mai bună soluţie este cu o cârpă moale , apă călduţă şi puţin detergent . Nu utilizaţi substanţe de curăţare abrazive sau bureţi tari ! Petele persistente, cum sunt stropii de unsoare, resturile de vopsea sau adezivi, se vor înlătura cu un detergent uzual din co merţ pentru plastic. Înainte de prima utilizare a acestei substanţe, se recomandă verificarea ei într-un loc mai puţin vizibil !

Suprafeţe frontale strălucitoare : Nu curăţaţi niciodată uscat aceste suprafeţe fronta le!
Utilizarea unor mijloace abrazive de curăţare (cârpe cu microfibre, bureţi pentru frecat etc.) pot duce la formarea multor zgârieturi şi nu constituie un motiv pentru reclamaţii . De aceea, cel mai bine este să utilizaţi o cârpă care nu face praf sau o bucată umedă de piele pentru geamuri .

Chiuvete încorporate şi locaşuri pentru plite :
Chiuvetele încorporate, locaşurile pentru plite, precum şi toate articolele care nu sunt menţionate din oţel inoxidabil pot fi îngrijite optim cu un burete sau cu o cârpă textilă, utilizând un agent de spălare sau agenţii de îngrijire cunoscuţi (detergenţi pentru inox , agenţi de lustruit metale). În cazul chiuvetelor încorporate din alte materiale cum sunt porţelanul, plasticul, ceramica acrilică, precum şi în cazul chiuvetelor din inox, utilizaţi agenţi de spălare sau de curăţare neagresivi .
Vă rugăm să acordaţi atenţie, suplimentar, indicaţiilor speciale de îngrijire emise de producător !

Ochiuri de plită din sticlă ceramică :
Murdăria persistentă , petele de calcar şi apă, precum şi urmele străluciţoare lăsate de vase se înlătură cu agentul de curăţare special, recomandat de producător (de ex. Cerafix, Stahlfix). Crustele aderente de arsuri (zahăr, sare sau resturi de alimente care conţin zahăr) se înlătură în starea încă fierbinte cu o racletă pentru sticlă.
În acest sens, respectaţi manualul de utilizare editat de producătorul aparatului !

Mânere:
Renunţaţi la substanţele care conţin solvenţi şi care deteriorează aluminiul, precum şi la substanţele de curăţare pe bază de oţet , deoarece acestea pot forma pete care nu se mai înlătură .

TR Bakım uyarıları

Plastik yüzeyler:
Plastik kaplı yüzeyler/ön paneller sıradan temizlik maddeleriyle temizlenebilir. Bunun için yumuşak bir bez, ılık su ve biraz deterjan kullanın. Parlatıcı temizlik maddeleri veya sert süngerler kullanmayın! Yağ artıkları, boya veya yapışkan artıkları gibi zor lekeler i sıradan bir plastik temizleyiciyle temizleyin. Bu maddeleri ilk kez kullanmadan önce bunları önce görünmeyen bir yerde test etmenizi önerlyoruz!
Parlak ön paneller: Bu panelleri asla kuru şekilde temizlemeyin!
Aşındırıcı temizlik maddelerinin kullanılması (mikro elyafı bezler, bulaşık teli vs.) daha fazla çizliğe neden olurlar ve şikayet nedeni olarak geçerli değillerdir. Bu nedenle tozsuz bir bez veya nemli bir güderi bez kullanın.
Ankastre evye ve ocak gözleri:
Ankastre evyeler, ocak gözleri ve paslanmaz çelikten yapılmış bahsi geçmeyen diğer ürünler bir süngerle veya bir keçeli bezle deterjan kullanarak temizleyin (paslanmaz çelik temizleyici, Metall-Polish). Porselen, plastik, akril seramik gibi maddelerden yapılmış evyelerde ve paslanmaz çelik evyelerde yumuşak deterjan kullanın.
Ayrıca üreticinin özel bakım uyarılarını dikkate alın!
Cam seramik ocaklar:
Zorlu kirleri, kireç ve su lekelerini üreticinin tavsiye ettiği mzel temizleyiciyle temizleyin (ör. Cerafix, Stahlfix). Yanmış kirler (şeker, tuz veya şeker içeren yemek artıkları) sıcak durumdayken bir cam raspayla çıkarın. Bununla ilgili cihaz üreticisinin kullanım kılavuzunu dikkate alın!
Tutamaklar:
Solvent madde içeren, alüminyuma zarar veren maddelerden, sirke içeren maddelerden kaçının; bunlar kalıcı lekelere yol açabilirler.

RU Указания по уходу

Пластиковые поверхности:
Поверхности/фронтальные поверхности с пластиковым покрытием можно очищать обычными бытовыми чистящими средствами. Рекомендуется использовать мягкую салфетку, смоченную в теплой воде с добавлением средства для мытья посуды. Не используйте полирующие чистящие средства или жесткие губки! Стойкие пятна, такие как брызги жира, остатки краски или клея, удаляются с помощью обычных средств для чистки пластиковых поверхностей. Перед первым использованием средства рекомендуется проверить его, нанеся небольшое количество на незаметный участок.
Глянцевые фронтальные поверхности:
Для таких поверхностей категорически запрещена сухая чистка! Использование полирующих чистящих средств (салфеток из микроволокна, моющих губок и т. п.) может привести к возникновению царапин. Такие повреждения поверхности не являются причиной для рекламации. Поэтому используйте чистую непыльную салфетку или увлажненную замшу для чистки окон.
Встроенные раковины и плиты:
Для ухода за встроенными раковинами и плитами, а также за прочими изделиями из нержавеющей стали рекомендуется использовать губку или флисовую салфетку и средство для мытья посуды или известные средства для чистки и полировки изделий из нержавеющей стали. Для очистки встроенных раковин из других материалов, таких как фарфор, пластик, акриловая керамика, а также раковин из высококачественной стали используются мягкие моющие и чистящие средства.
Кроме того, следует учитывать рекомендации производителя по уходу.
Стеклокерамические варочные поверхности:
Стойкие загрязнения, такие как известковый налет и пятна от воды, а также блестящие металлические следы от кастрюль, устраняются с помощью специальных чистящих средств, рекомендованных производителем (например, Cerafix, Stahlfix). Пригоревшие пятна (сахар, соль или сахаросодержащие остатки пищи) удаляются горячими с помощью скребка для стеклокерамики.
Учитывайте рекомендации производителя прибора, указанные в руководстве по эксплуатации.
Ручки:
Не используйте вещества, повреждающие алюминий, а также чистящие средства, содержащие растворители и уксус, так как они могут привести к образованию неудаляемых пятен.

500823.2.A 04/15 sl