980443

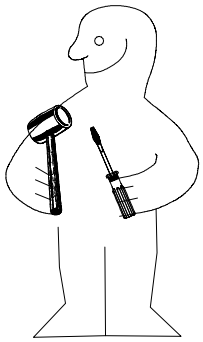

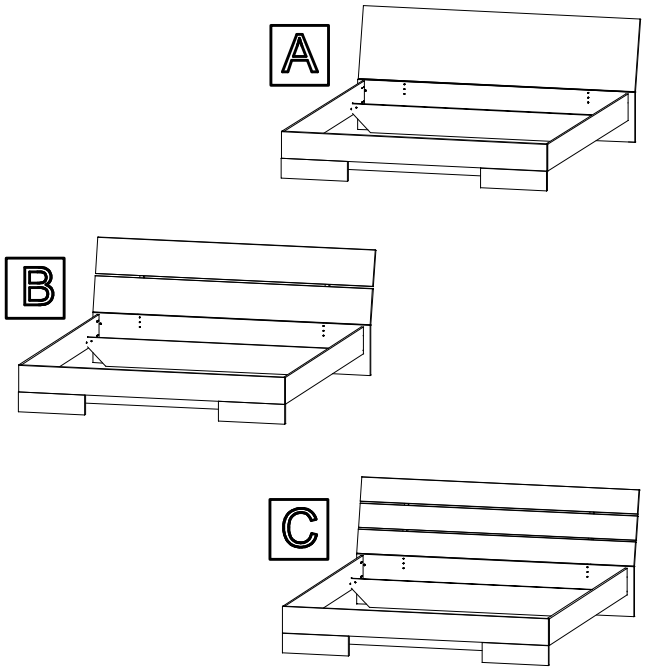

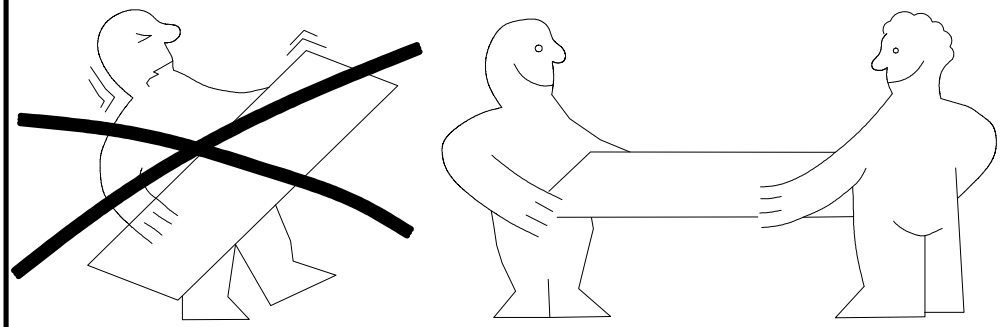

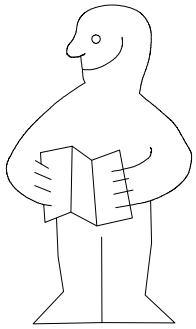

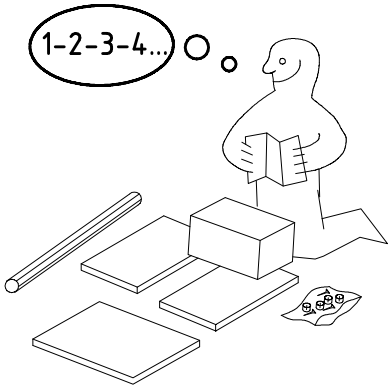

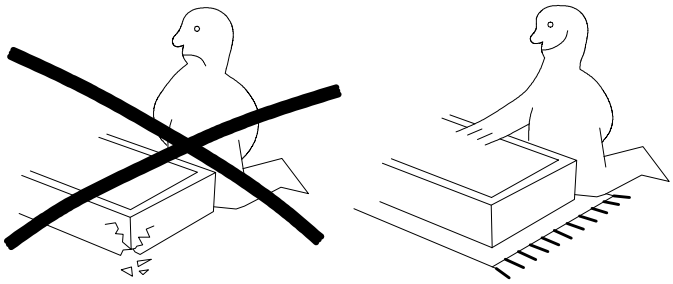

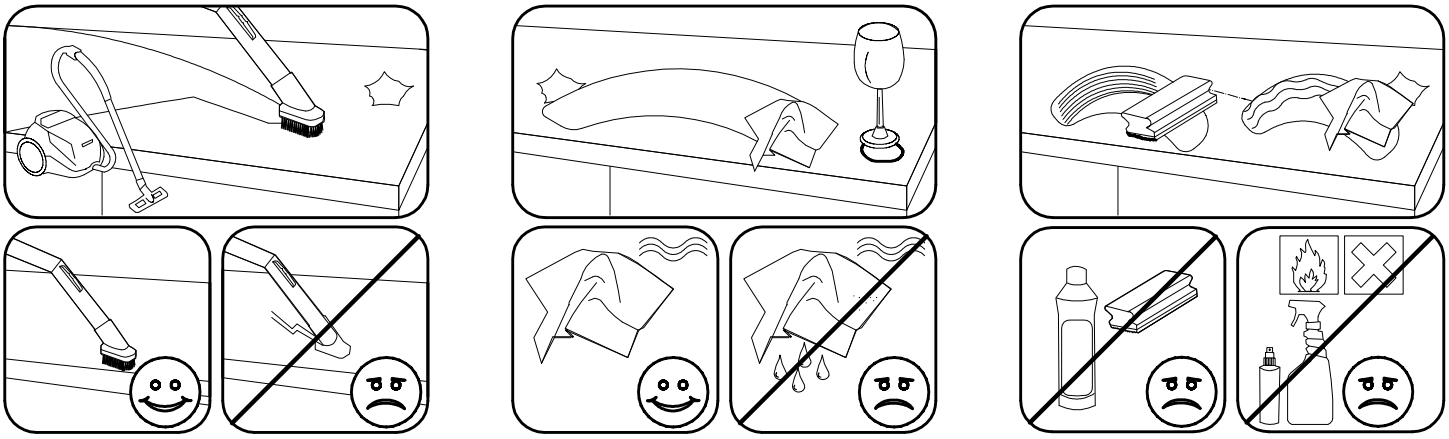

6,0 x 12 mm G4 121 148	9x	
121 150 G6	4x	
111133 o5	4x	
4,0 x 15 mm G23 121 110	28x	
5,0 x 25 mm G5 121 156	4x	
M6 x 11 mm T5 121 180	12x	
111 353 o3	1x	
ø 10 x 13 mm H 111 112	9x	
o16 111 004	2x	
4 X 20mm SP20 121 121	8x	
111 131 o	4x	
4 X 27mm SP27 122620	A: 13x	B C: 19x

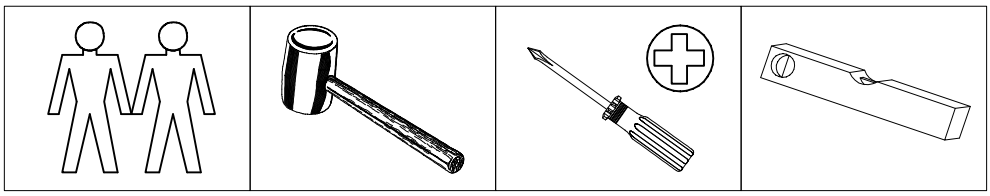

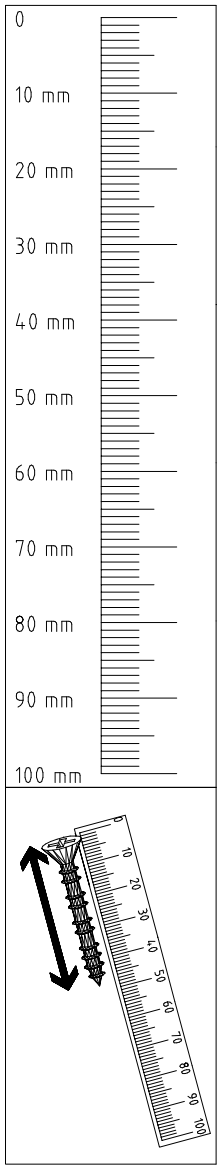

A

1x (1)
1884/1684/1484/ x 480 x 15

B

2x (1)
1884/1684/1484/ x 240 x 18

C

3x (1)
1884/1684/1484/ x 160 x 18

(3)
1884/1684/1484 x 333 x 15

1836/ 1636/ 1436 x 180 x 18 (4)

2x 2000 x 180 x 18 (5)

2x 1800/ 1600/ 1400 x 200 x 15 (6)

(99)
480x85x15

(7)
2x 450 x 160 x 22

(2)
2x L600 (A)/ 2x L750 (B+C)

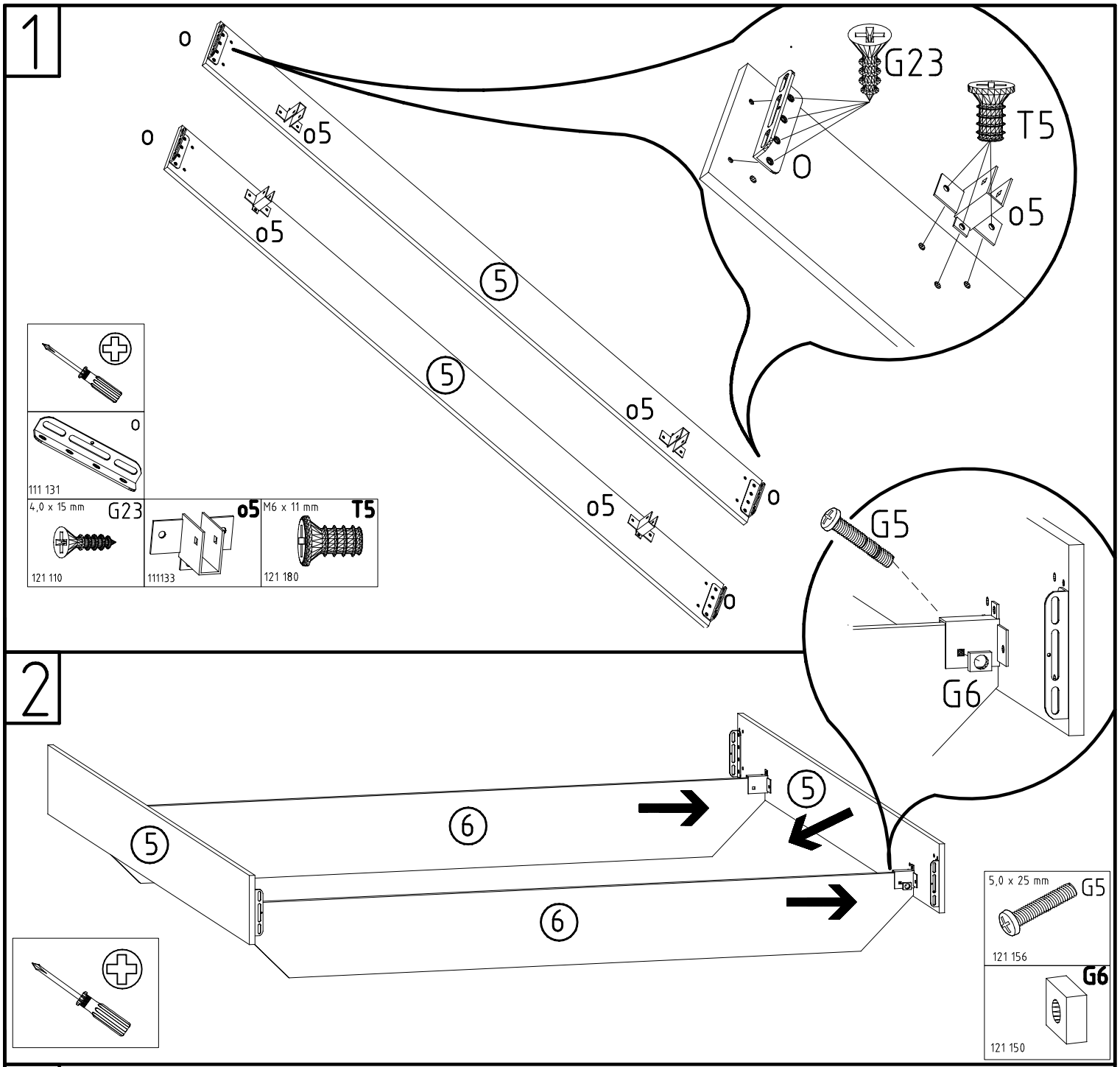
1
o
o5
G23
T5
O
5
G5
G6
111 131
4,0 x 15 mm
121 110
111133
M6 x 11 mm
121 180
2
6
5,0 x 25 mm
121 156
121 150

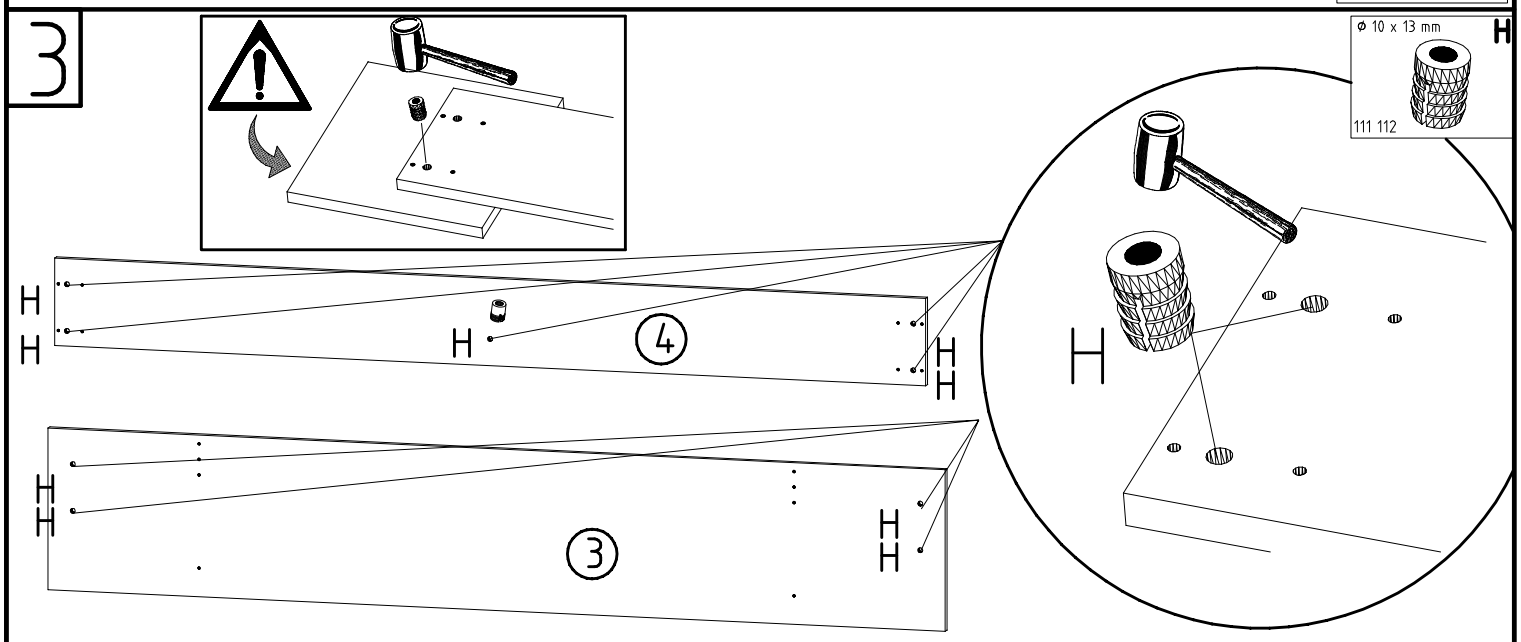
3
H
4
3
Ø 10 x 13 mm
111 112

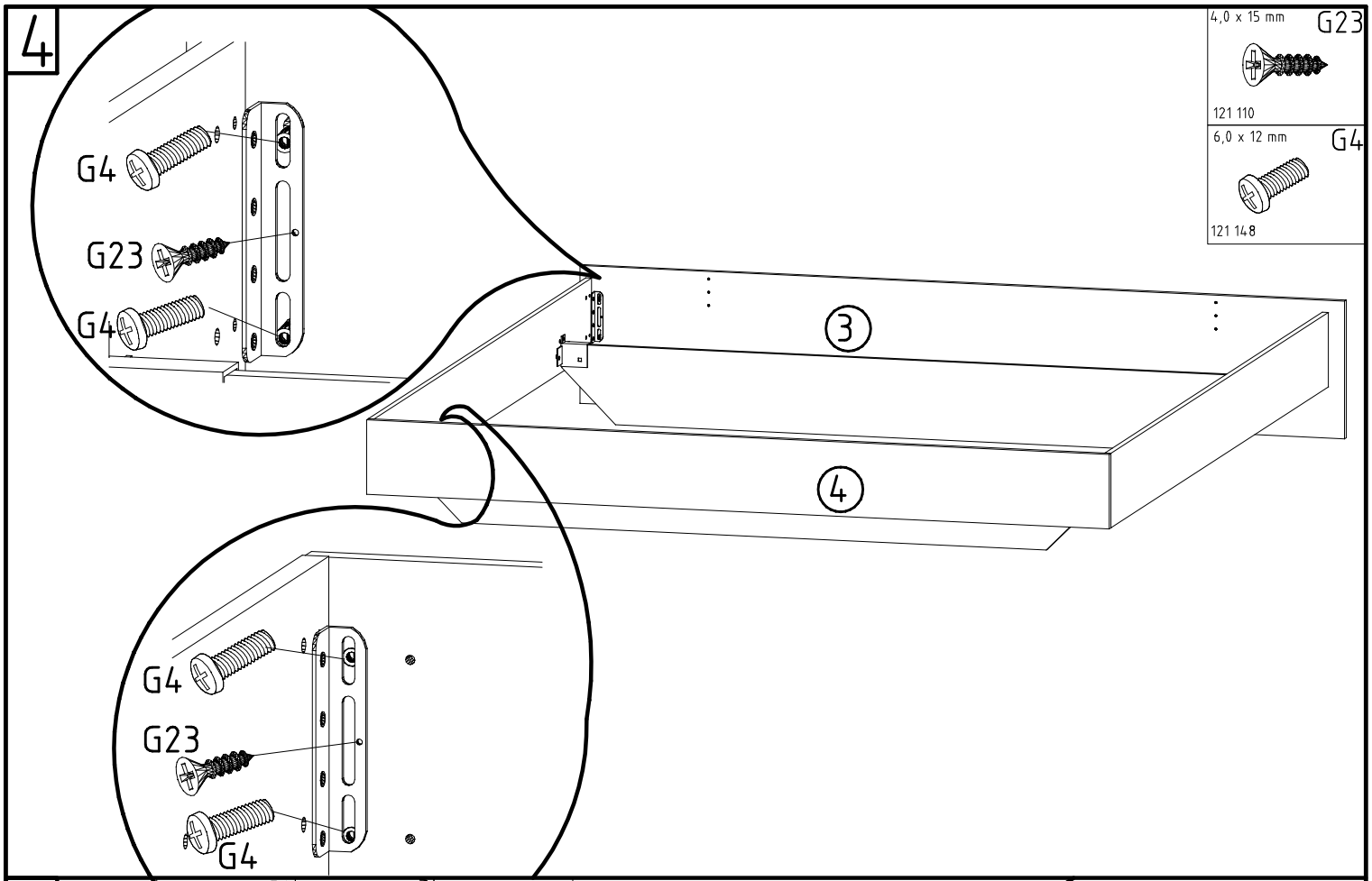
4
4,0 x 15 mm
G23
121 110
6,0 x 12 mm
G4
121 148
G4
G23
G4
3
4
G4
G23
G4

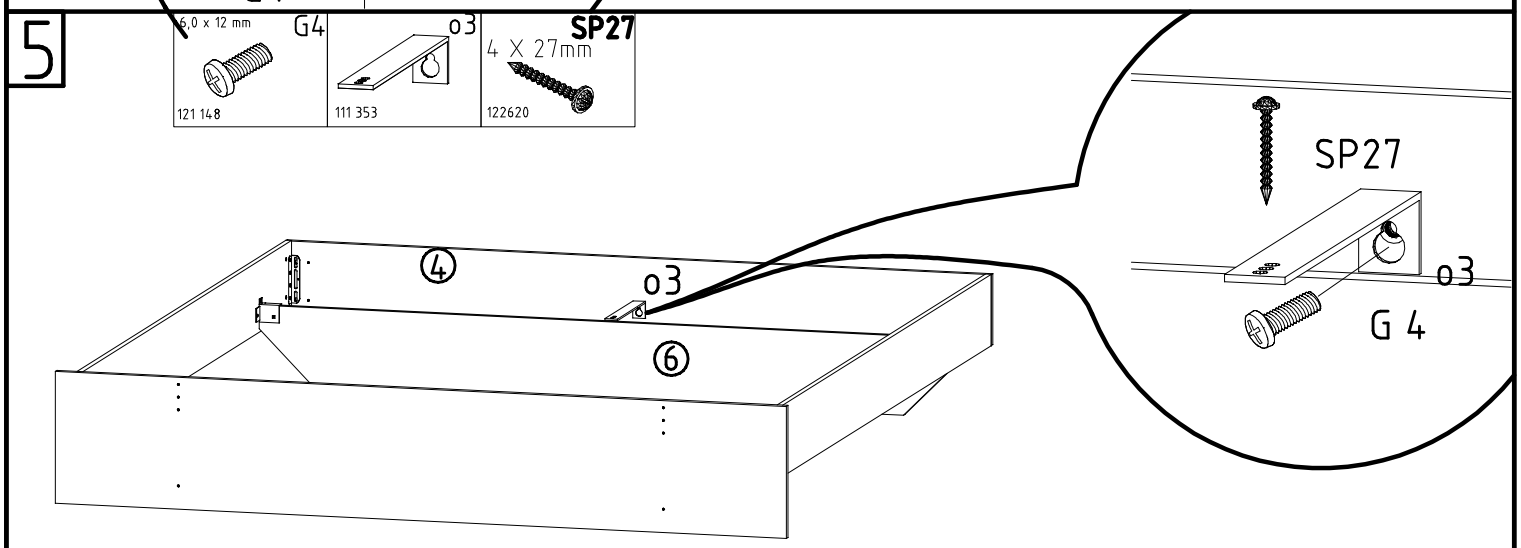
5
6,0 x 12 mm
G4
121 148
o3
111 353
SP27
4 X 27mm
122620
4
o3
6
SP27
o3
G 4

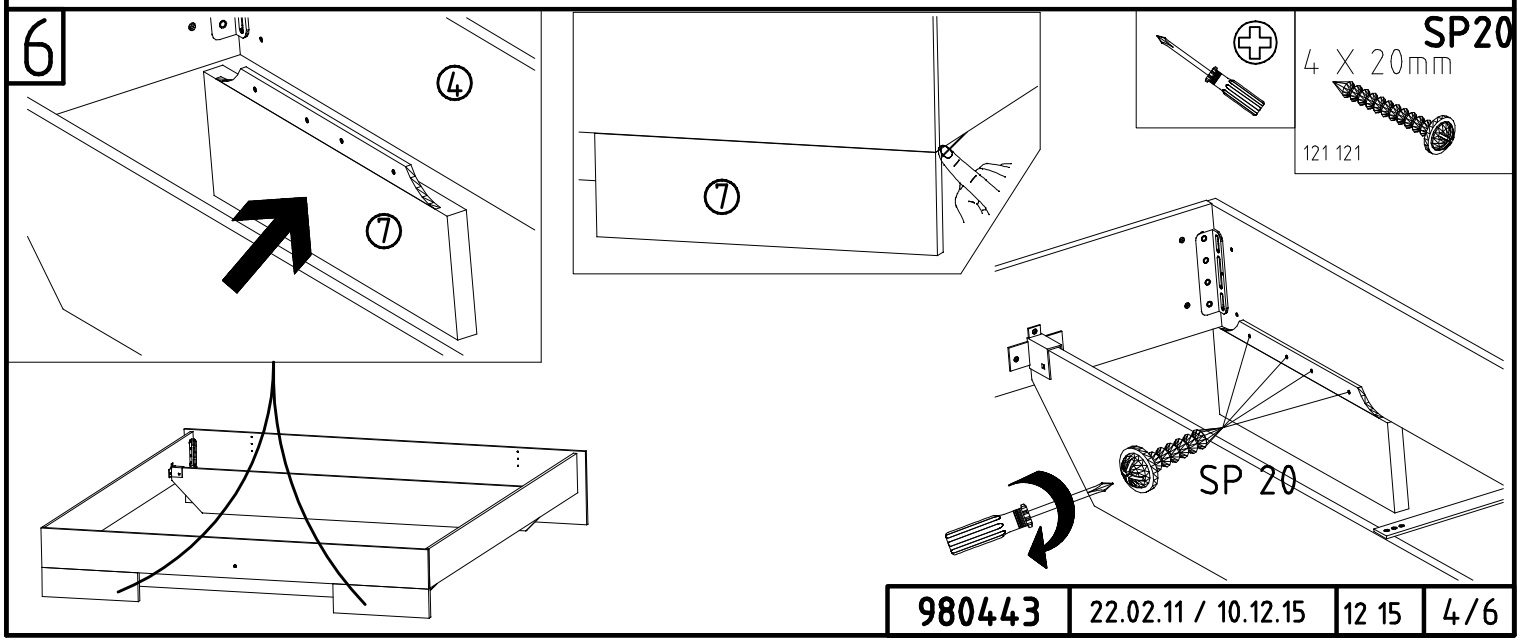
6
4
7
7
SP20
4 X 20mm
121 121
SP 20

6

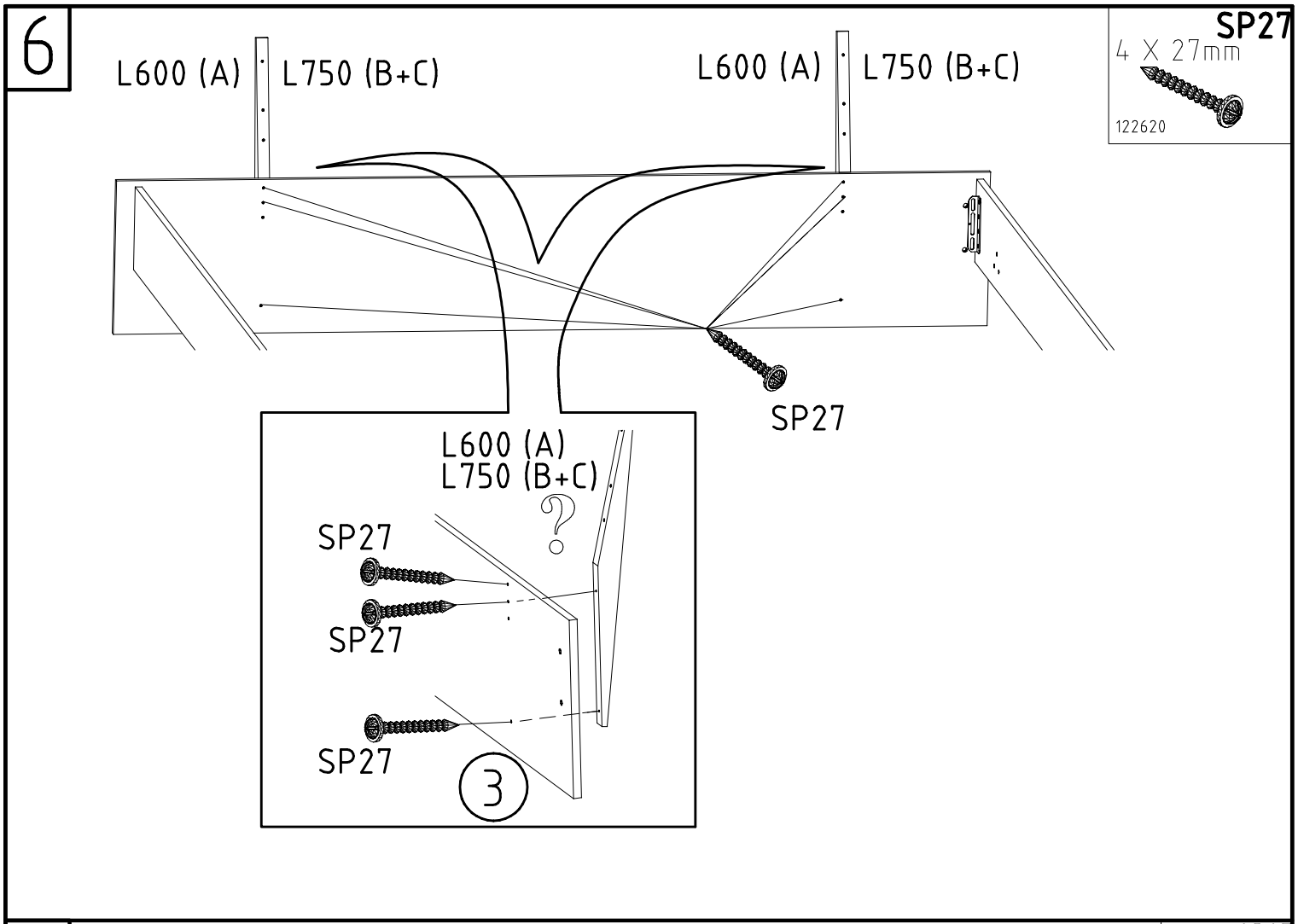
SP27
4 X 27mm
122620
L600 (A)
L750 (B+C)
L600 (A)
L750 (B+C)
SP27
L600 (A)
L750 (B+C)
?
SP27
SP27
SP27
3

7

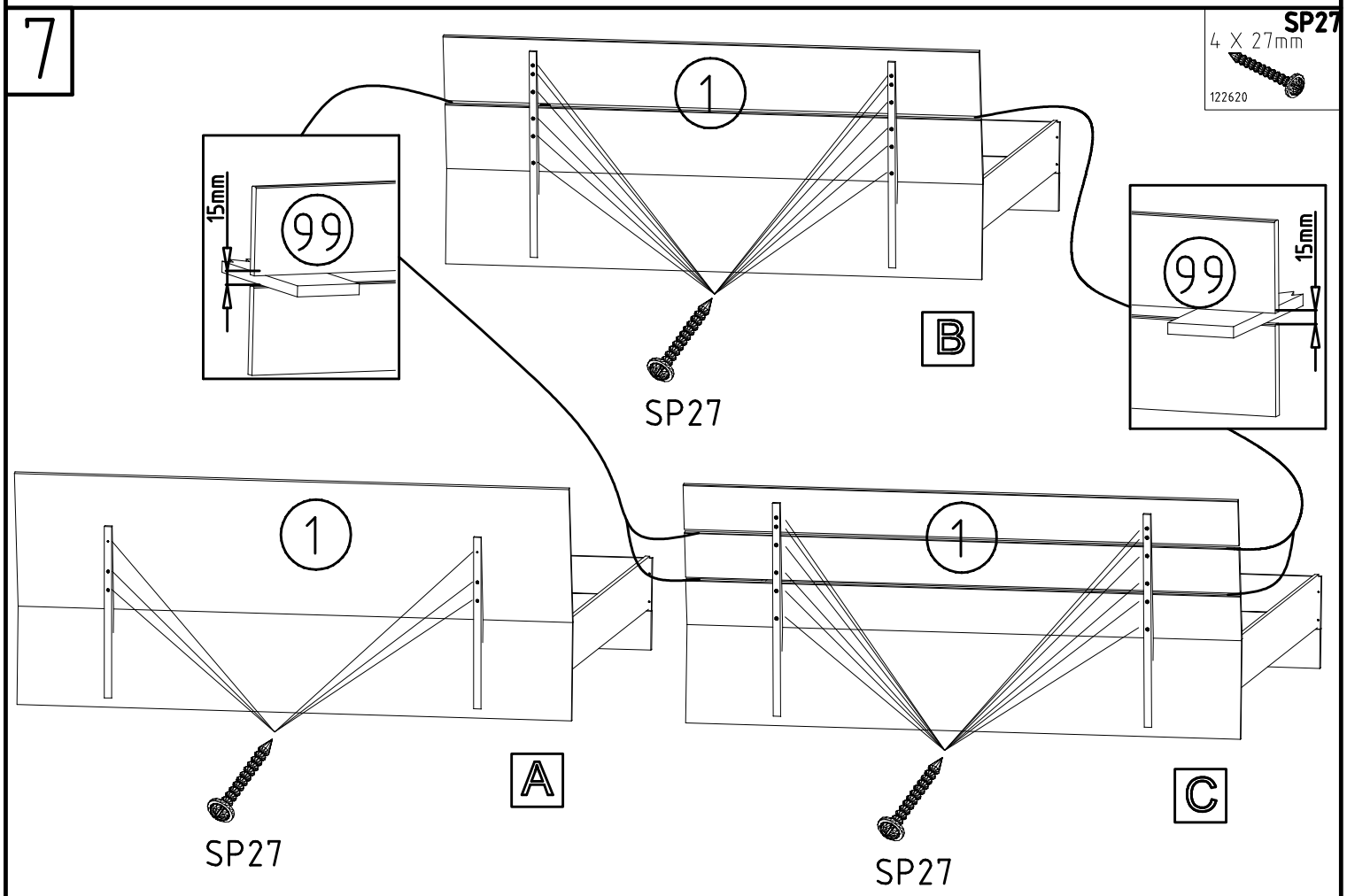
SP27
4 X 27mm
122620
1
15mm
99
99
15mm
B
SP27
1
1
A
C
SP27
SP27

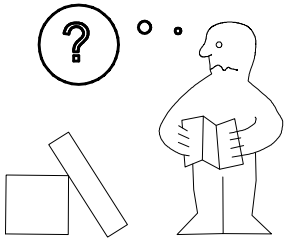

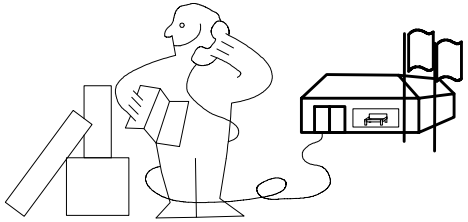

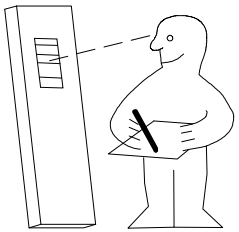

Modell/Model/Modèle

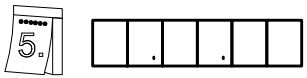

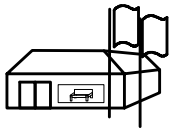

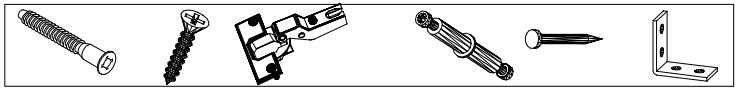

(121 370)	(G 1)	(4x)

Änderungen die dem technischen Fortschritt geschuldet sind,behalten wir uns vor !
Bei nicht vorschriftsmäßiger und/ oder nicht fachmännischer Montage wird bei Personen- und/ oder Sachschäden keinerlei Haftung übernommen.

WIMEX Wohnbedarf/ Import Export Handels GmbH/ Postfach 1407/ 49112 Georgsmarienhütte/ Germany
Tel.:(+49) 05401 8598 16/17 Fax.:(+49) 05401 8598 33 Mail: service_H@wimex-online.com

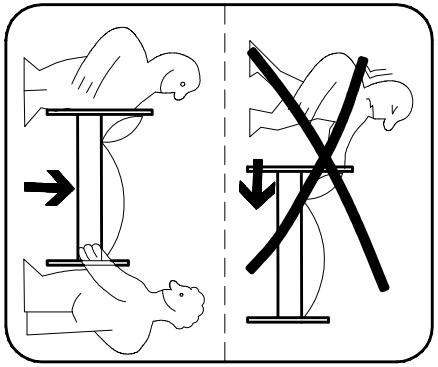

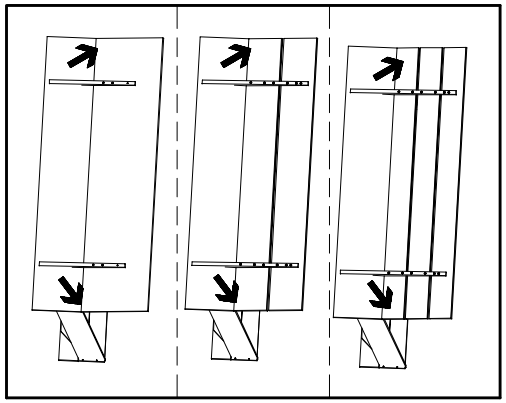

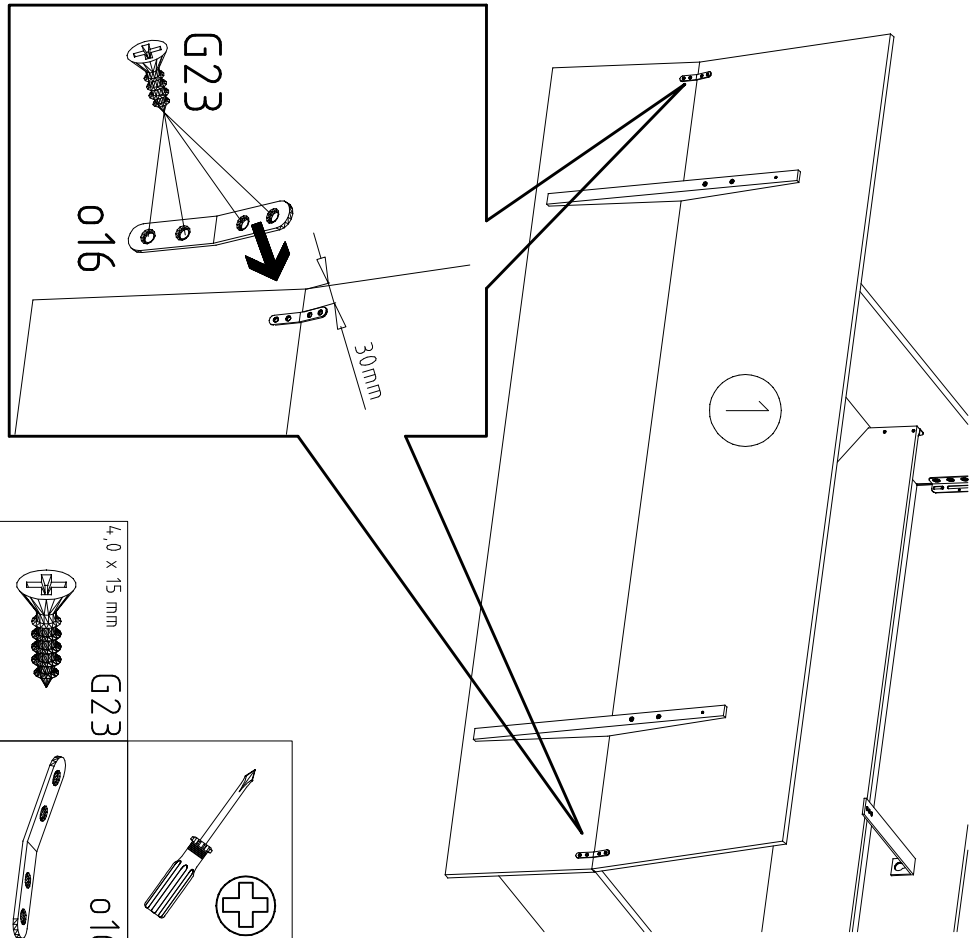

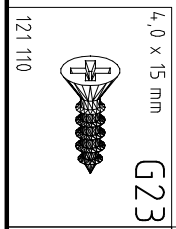

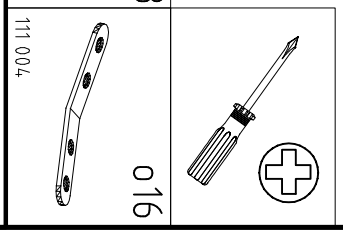

980512

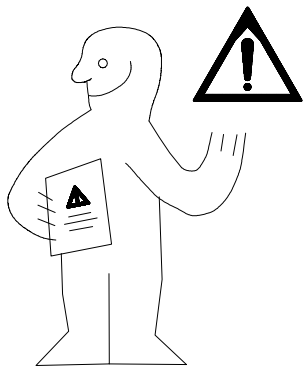

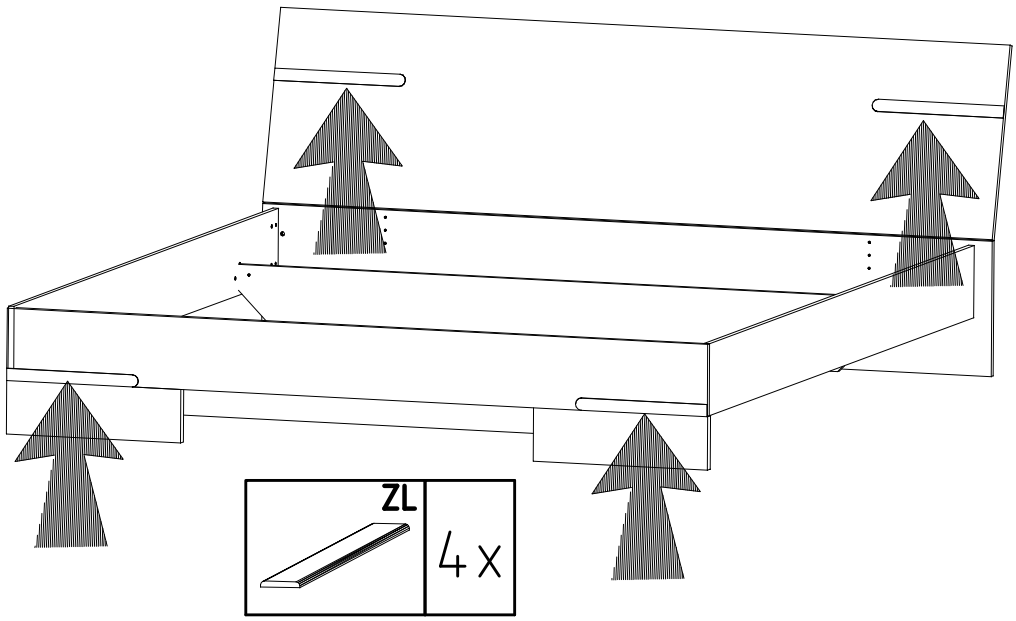

1.

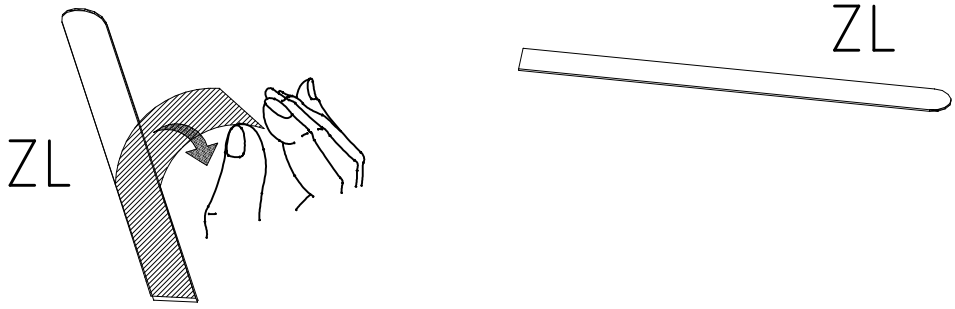

2.

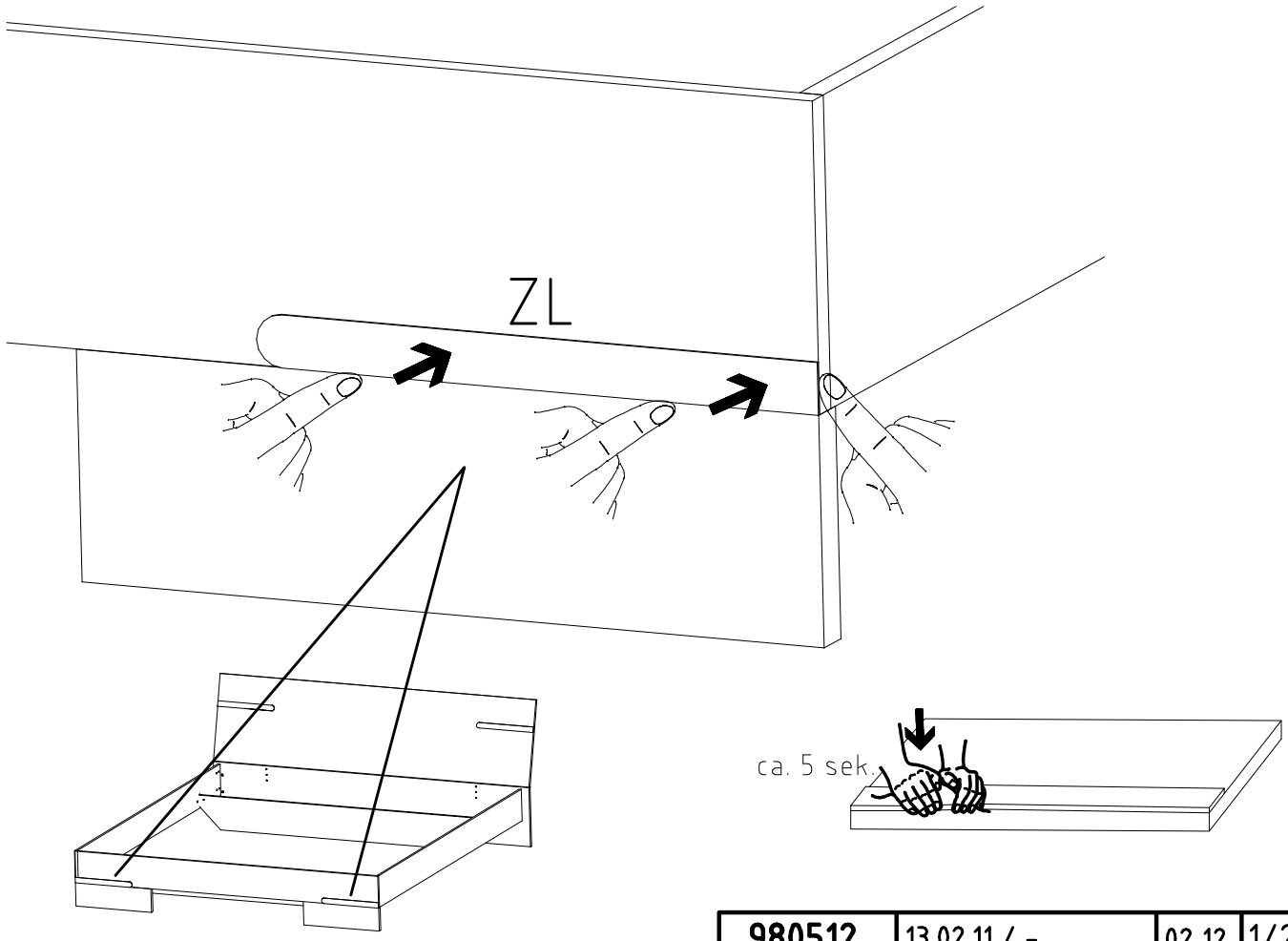

3.

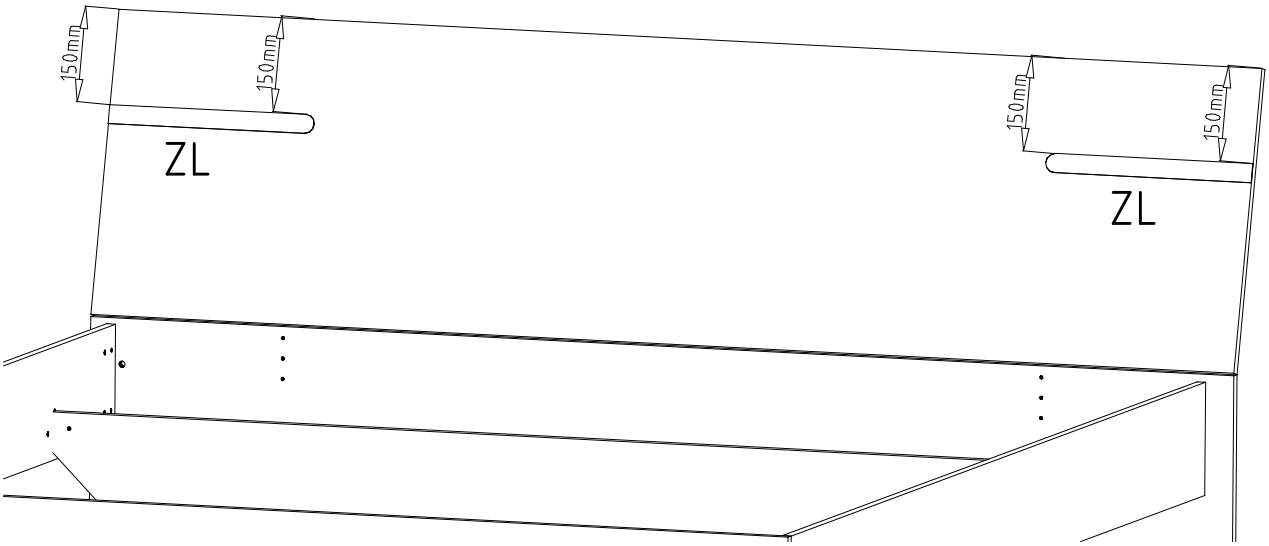

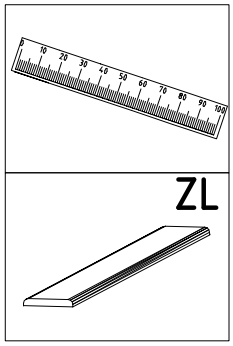

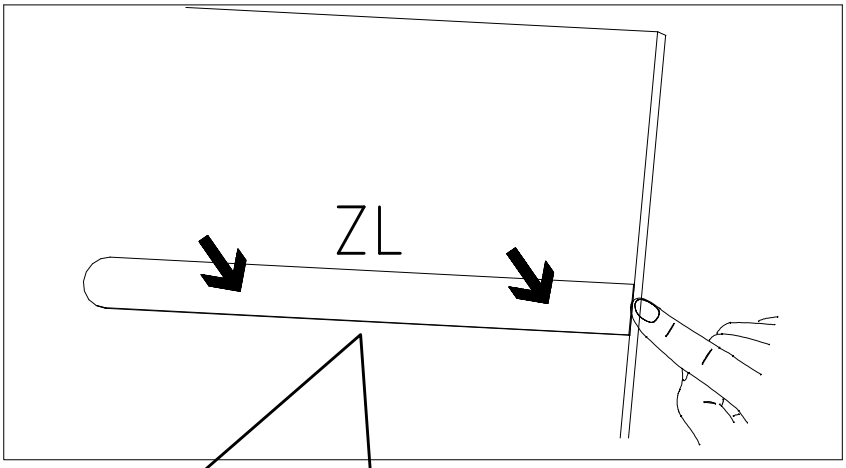

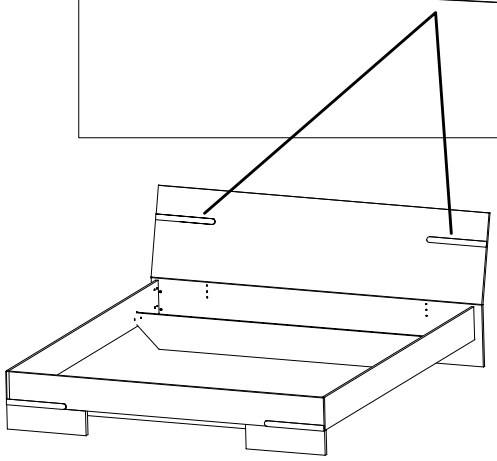

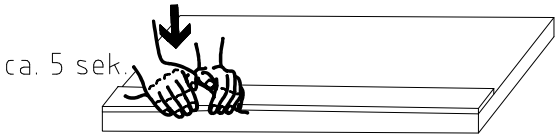
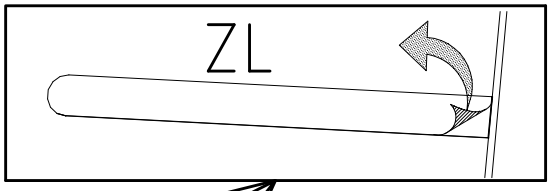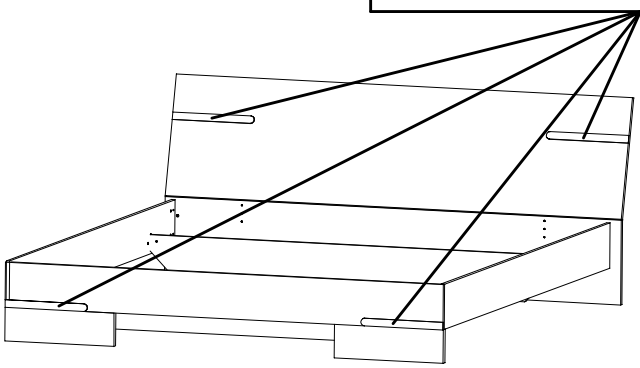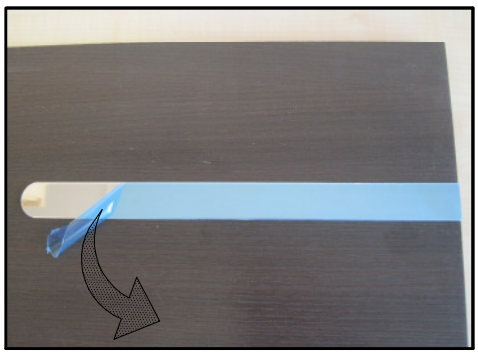
4.