Typ: Nr. 5071

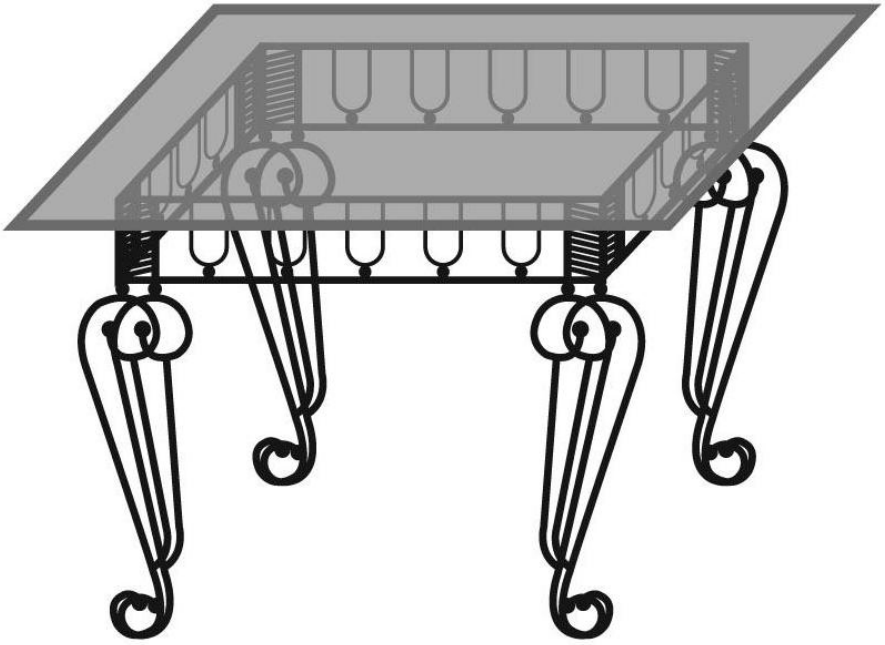

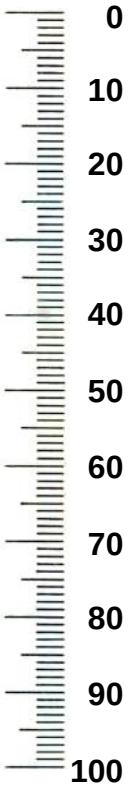

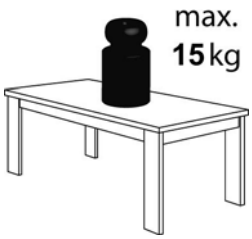

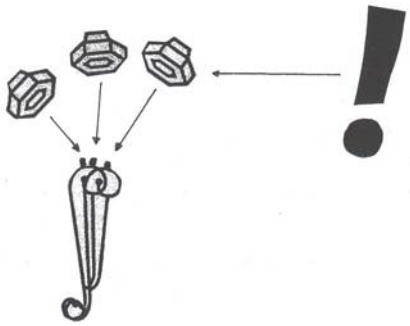
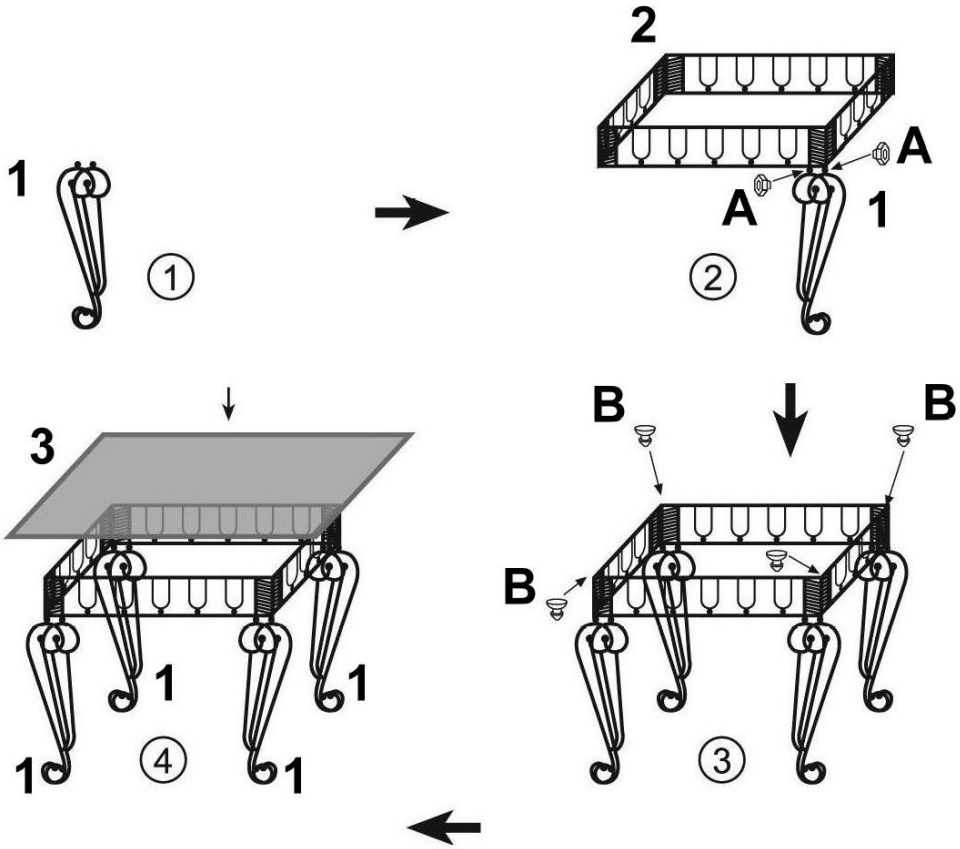
A 12pcs	2 1pcs
B 4pcs	
1 4pcs	3 1pcs