Art. Nr. 83469855

LKZ 40605

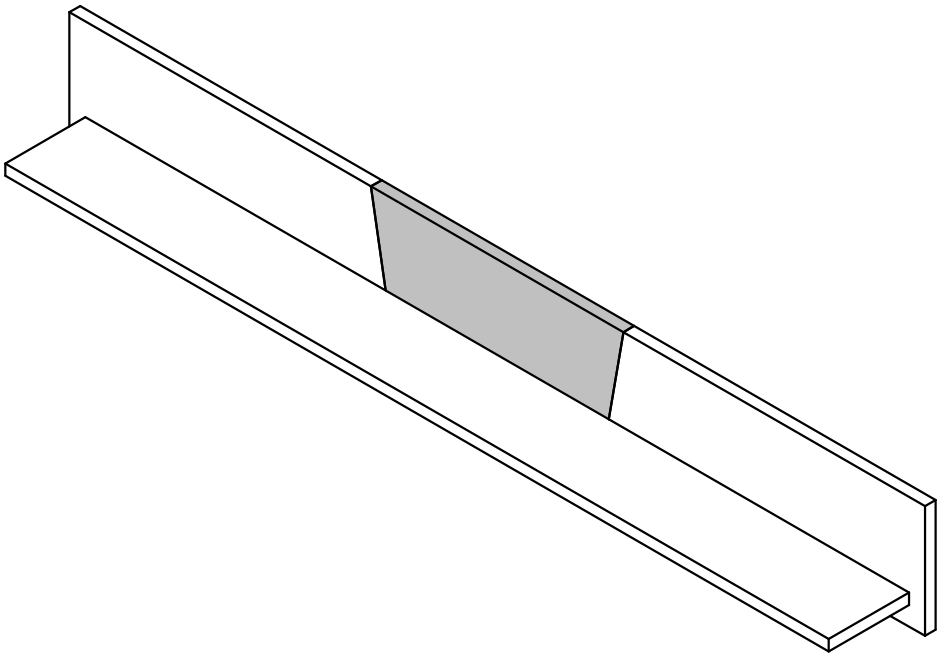

D	Montageanleitung	GB	Assembly instructions
FR	Notice de montage	IT	Istruzioni di montagglo
NL	Handlieding voor de montage	PL	Instrukcja montażu
CZ	Montážnı návod	SK	Návod na montáž
HU	Szerelési útmutató	RO	Instrukctiuni de montaj
TR	Montaj talimatı	RU	Инструкция по монтажу

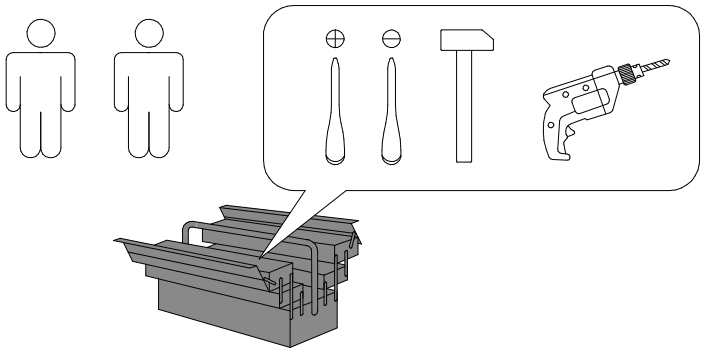

Service · Dienstverlening · Serwis · Servis · Сервисная служба

Name · Naam · Nazwa · Isim · Название

Nr. · No. · Номер

Typ · Type · Tip · Тип

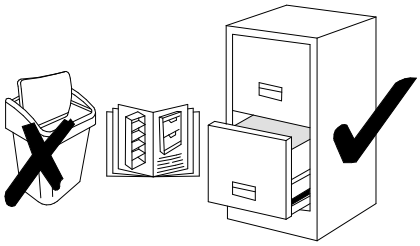

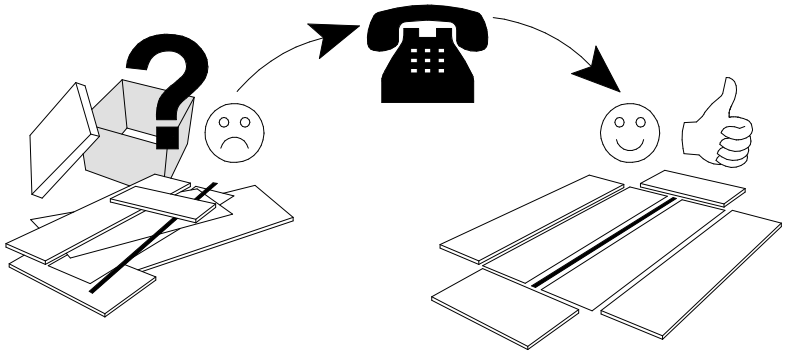

N	Size/MaB (mm)	Qty	✓
1	1600x195	1	
2	1540x150	1	

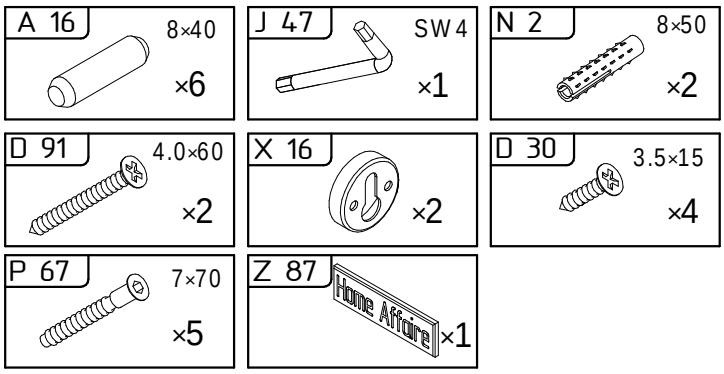

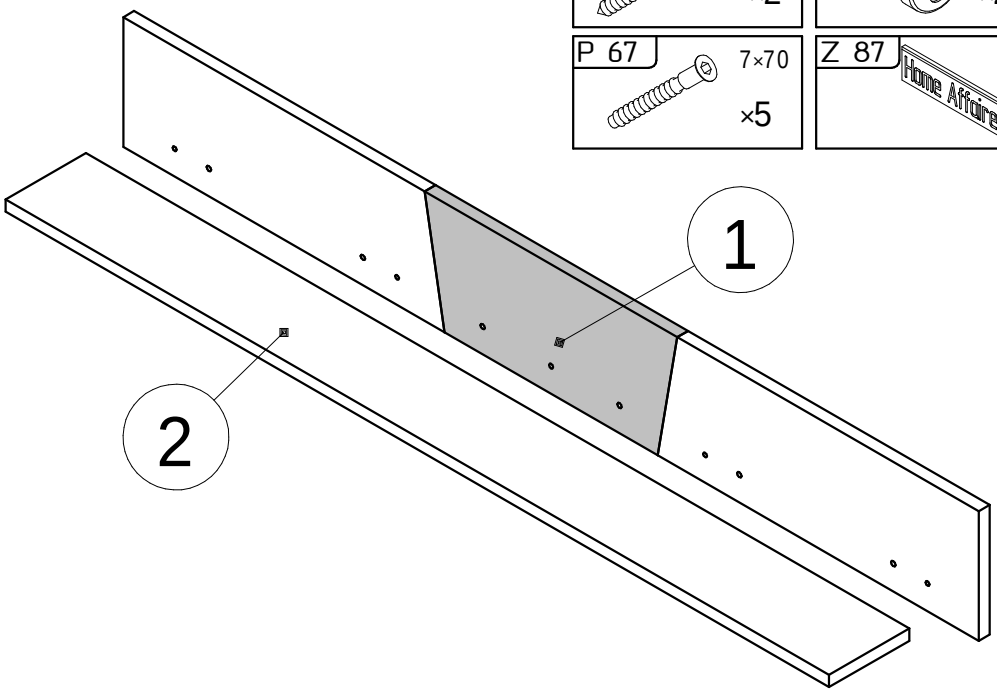

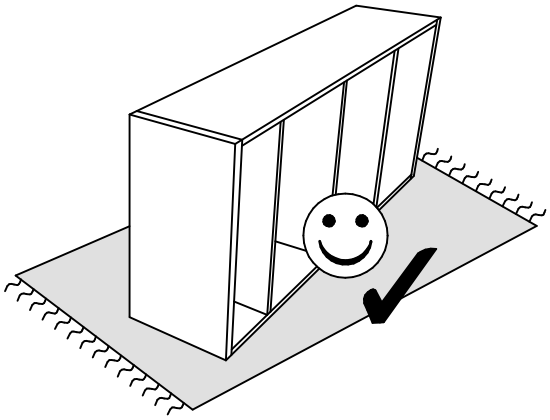

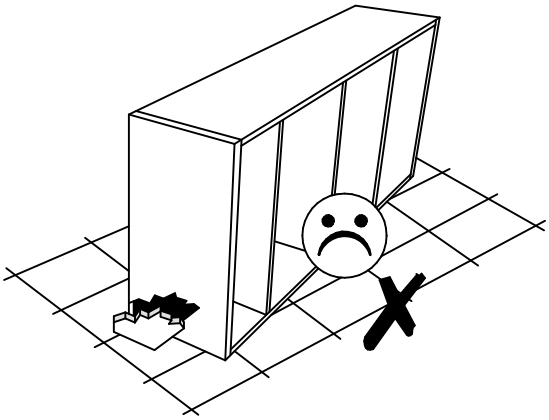

1

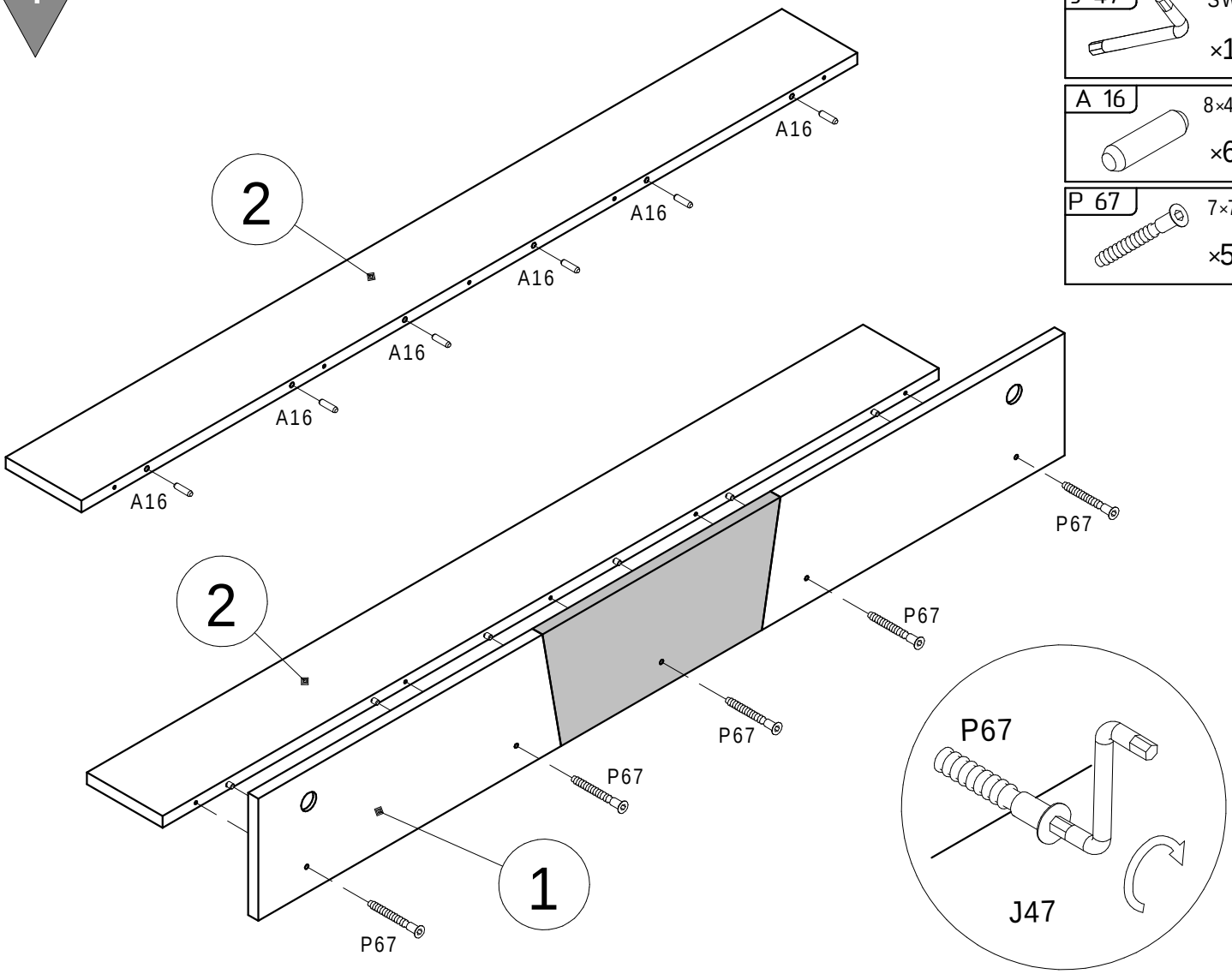
J 47
SW 4
×1
A 16
8×40
×6
P 67
7×70
×5
2
A16
A16
A16
A16
A16
2
P67
P67
P67
P67
P67
1
P67
J47

2

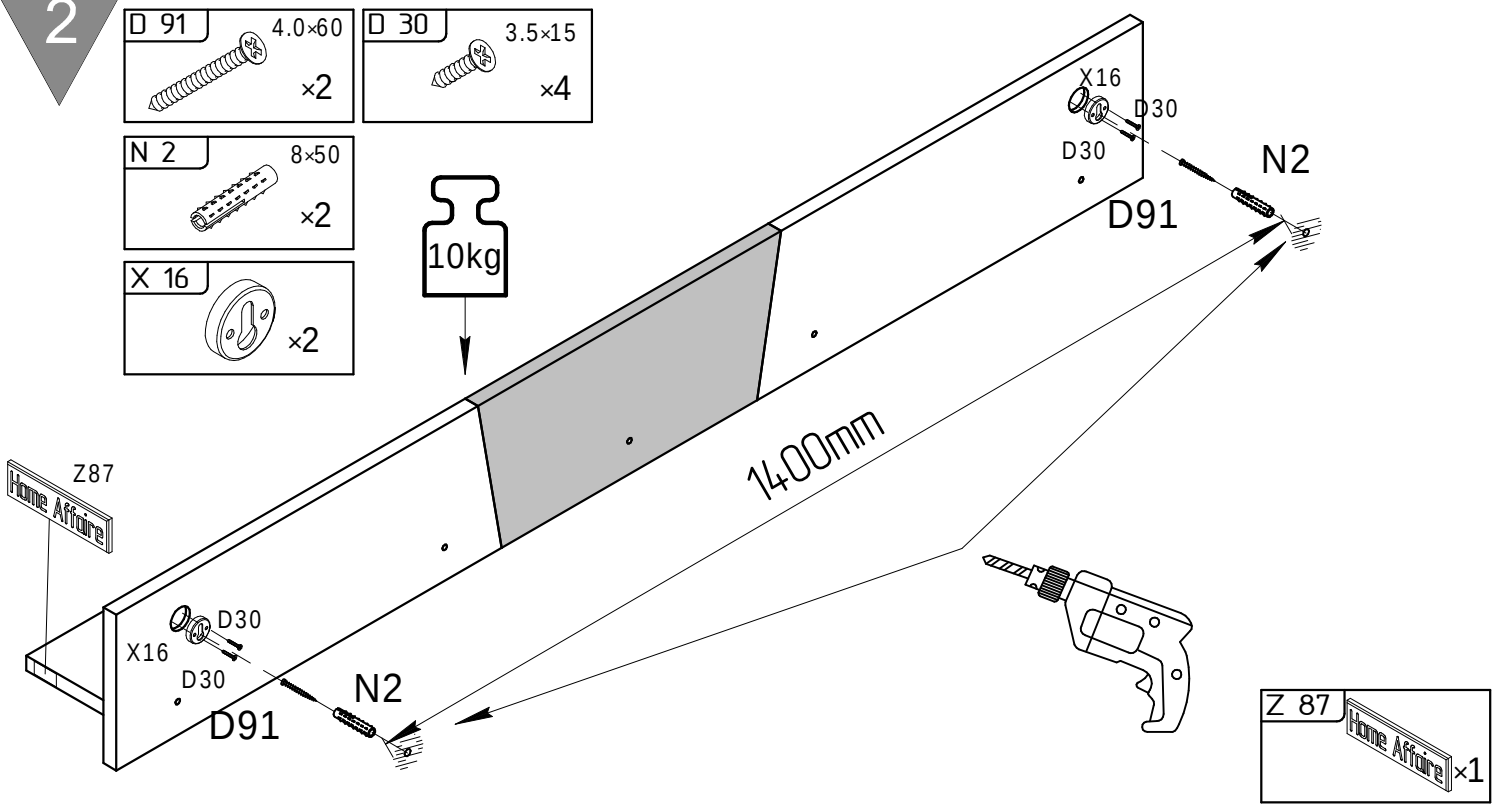
D 91
4.0×60
×2
D 30
3.5×15
×4
N 2
8×50
×2
X 16
×2
10kg
X16
D30
D30
N2
D91
1400mm
Z87
Home Affaire
D30
X16
D30
N2
D91
Z 87
Home Affaire
×1

D	Das beigefügte Wandbefestigungsmaterial (Dübel und Schrauben) eignet sich nur für festes Mauerwerk (z.B. Beton- oder Ziegelwände). Für andere Wandaufbauten sind eventuell Spezialdübel und andere Schrauben notwendig. Ziehen Sie gegebenenfalls eine Fachkraft zurate.
GB	The enclosed wall mounting materials (dowels and screws) are only suitable for solid masonry (e. g. concrete or brick walls). Special dowels and other screws may be necessary for other wall constructions. If necessary, please consult a qualified professional.
FR	Le matériel de fixation murale fourni (chevilles et vis) convient uniquement à des murs solides (p. ex. murs en béton ou en briques). Pour les autres constructions de murs, il faut éventuellement des chevilles spéciales et d'autres vis. Faites-vous conseiller par un spécialiste.
IT	I materiali di fissaggio allegati (tasselli e viti) sono adatti solo ai muri compatti (ad es. di calcestruzzo o mattoni). Per altri tipi di pareti è probabile che occorrano tasselli speciali e altre tipologie di viti. Richiedere eventualmente il consiglio di un esperto.
NL	Het bijgeleverde bevestigingsmateriaal (pluggen en schroeven) is geschikt voor vaste muren (bijv. betonnen of bakstenen muren). Voor andere muurconstructies zijn eventueel speciale pluggen en andere schroeven noodzakelijk. Consulteer eventueel een vakman.
PL	Załączony zestaw montażowy do zamocowania artykułu do ściany (kołki, wkręty, haki itp.), przeznaczony jest wyłącznie do montażu artykułu na ścianach wykonanych z cegły lub betonu. Przy montażu artykułu na ścianie wykonanej z innych materiałów, należy zastosować odpowiednie do niej zamocowania. W razie wątpliwości prosimy zasięgnąć porady fachowca.
CZ	Přiložený materiál pro montáž na stěnu (hmoždinky a šrouby) je vhodný jen pro pevné zdivo (např. betonové nebo cihlové stěny). Pro jiné skladby stěn budou případně nutné speciální hmoždinky a jiné šrouby. Poraďte se případně s odborníkem.
SK	Priložený materiál pre upevnenie na stenu (hmoždinky a skrutky) je vhodný len pre pevné murivo (napr. betónové alebo tehlové steny). Pre iné steny sú potrebné príp. špeciálne hmoždinky a iné skrutky. V prípade potreby sa poraďte s odborníkom.
HU	A mellékelt fali rögzítőkészlet (tipli és csavarok) csak tömött falazatban (pl. betonfalban, téglafalban) használható. Más faltípusokhoz speciális tiplire és csavarra lesz szükség. Szükség esetén kérje ki egy szakember véleményét.
RO	Materialul furnizat pentru montajul de perete (dibluri şi şuruburi) este adecvat numai pentru zidărie solidă (de exemplu pereţi din beton sau din cărămidă). Pentru alte structuri de pereţi, este posibil să fie necesare dibluri speciale, precum şi alte şuruburi. Dacă este necesar, consultaţi un specialist.
TR	Teslimat kapsam›ndaki duvar tipi sabitleme materyali (dübel ve vidalar) sadece beton ve tuğla duvarlar› gibi sağlam duvar yap›lar› için uygundur. Başka duvar yap›lar› için özel dübeller veya başka vidalar gerekli olabilir. Gerekirse bir uzmandan yard›m al›n›z.
RU	Входящий в комплект поставки материал для крепления на стене (дюбели и болты) предназначен только для прочных каменных стен (например, бетонных или кирпичных). Для других типов стен используйте по мере необходимости специальные дюбели и другие болты. По мере необходимости обратитесь за помощью к специалистам.