980230

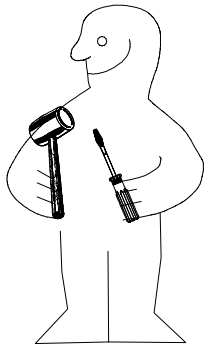

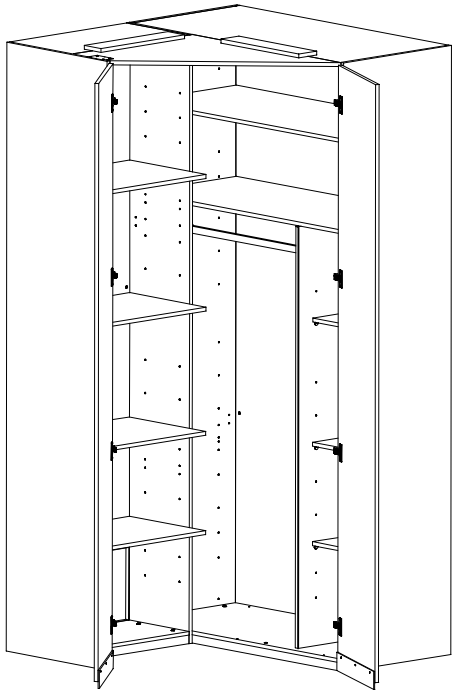

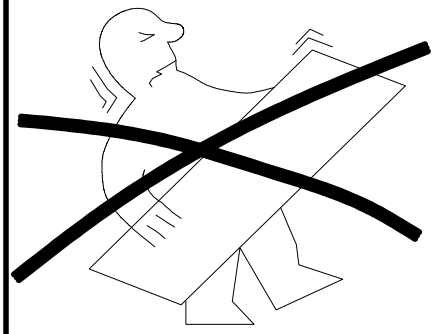

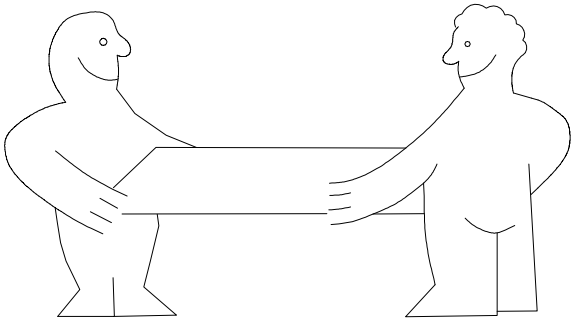

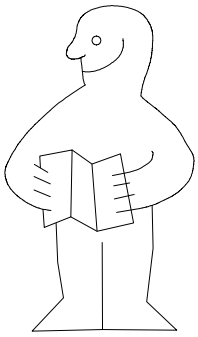

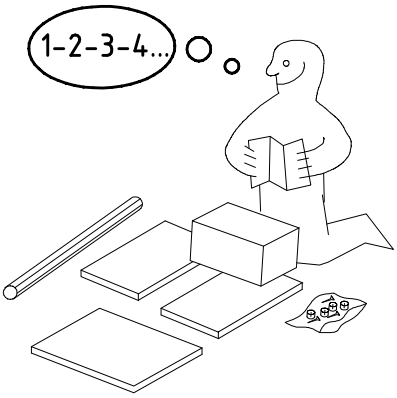

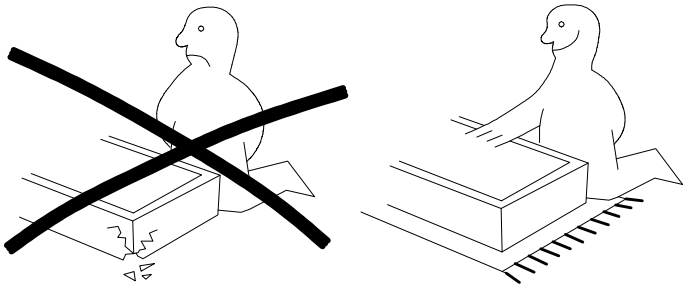

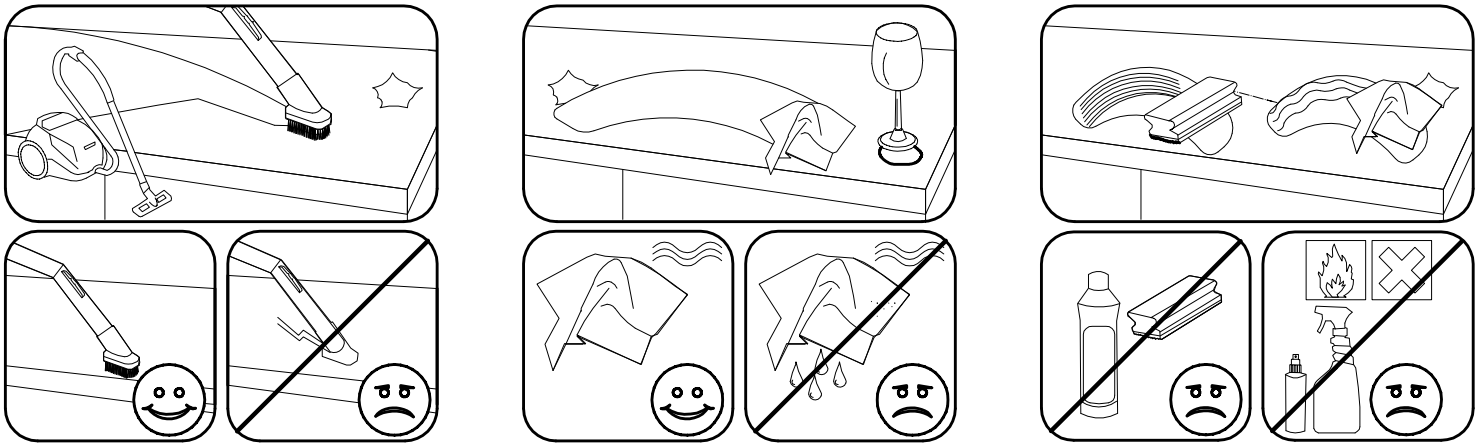

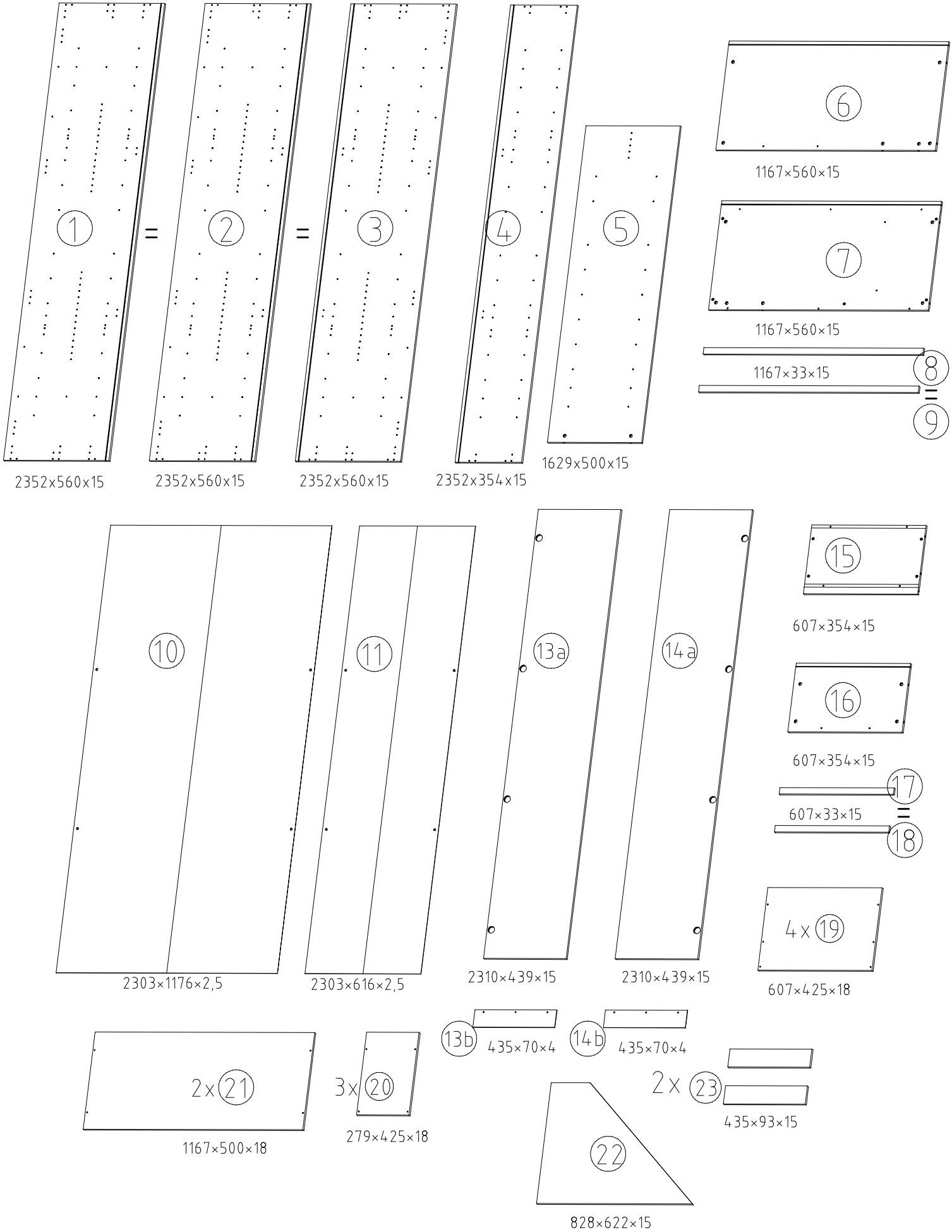

980230	04.04.16 / 25.10.17	10 17	2/15

F3	4 x
C 111 103	14 x
A 111 102	22 x
H5 114 183	1 x
SP13 4 X 13mm 121 122	5 x

K1 117 001	2 x
K20 870mm 112 402	1 x
J1 111 174	9 x
M6 x 11 mm T6 121 181	8 x
3,5 x 15 mm G1 121 370	32 x
V12 111 xxx ø12	9 x

L7 111 610	36 x
M45 112 291	8 x
N45 112 290	8 x
3,5 x 35 mm G14 121 375	10 x
SP27 4 X 27mm 122620	18 x
SBV	8 x

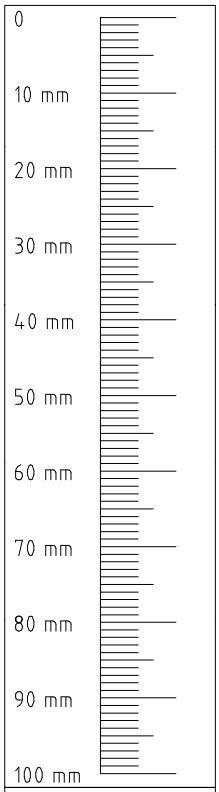

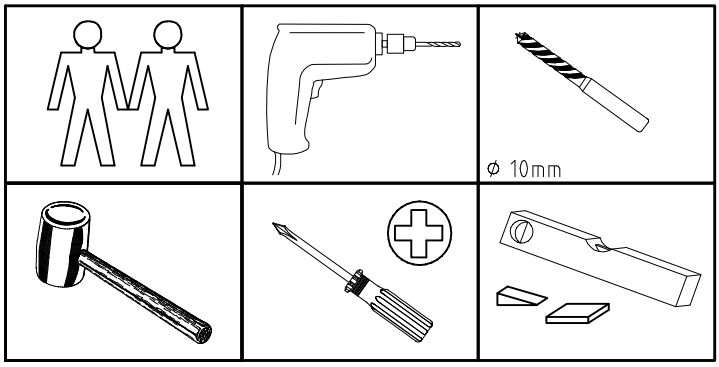

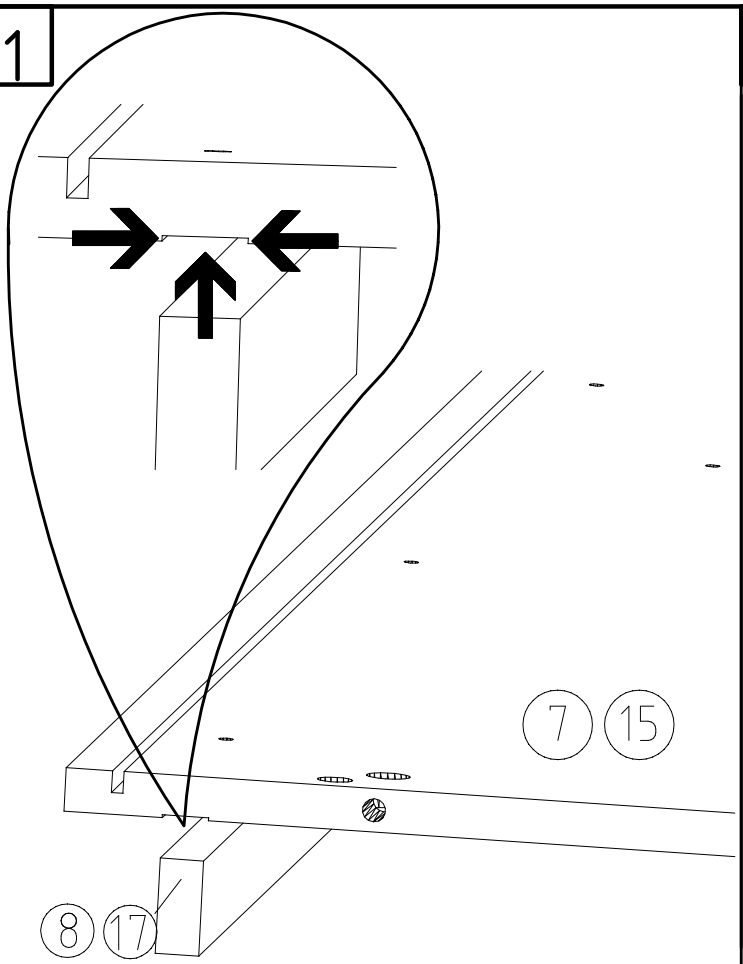
1
7
15
8
17

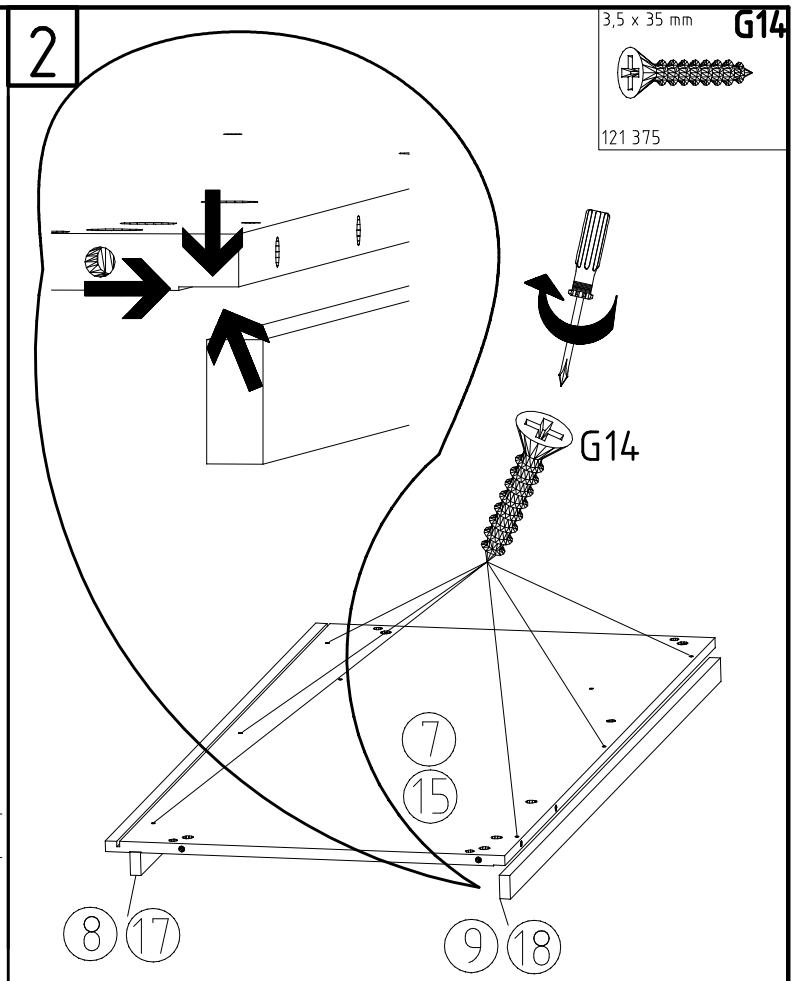
2
3,5 x 35 mm
G14
121 375
G14
7
15
8
17
9
18

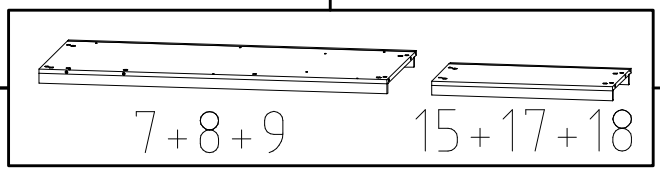
7+8+9
15+17+18

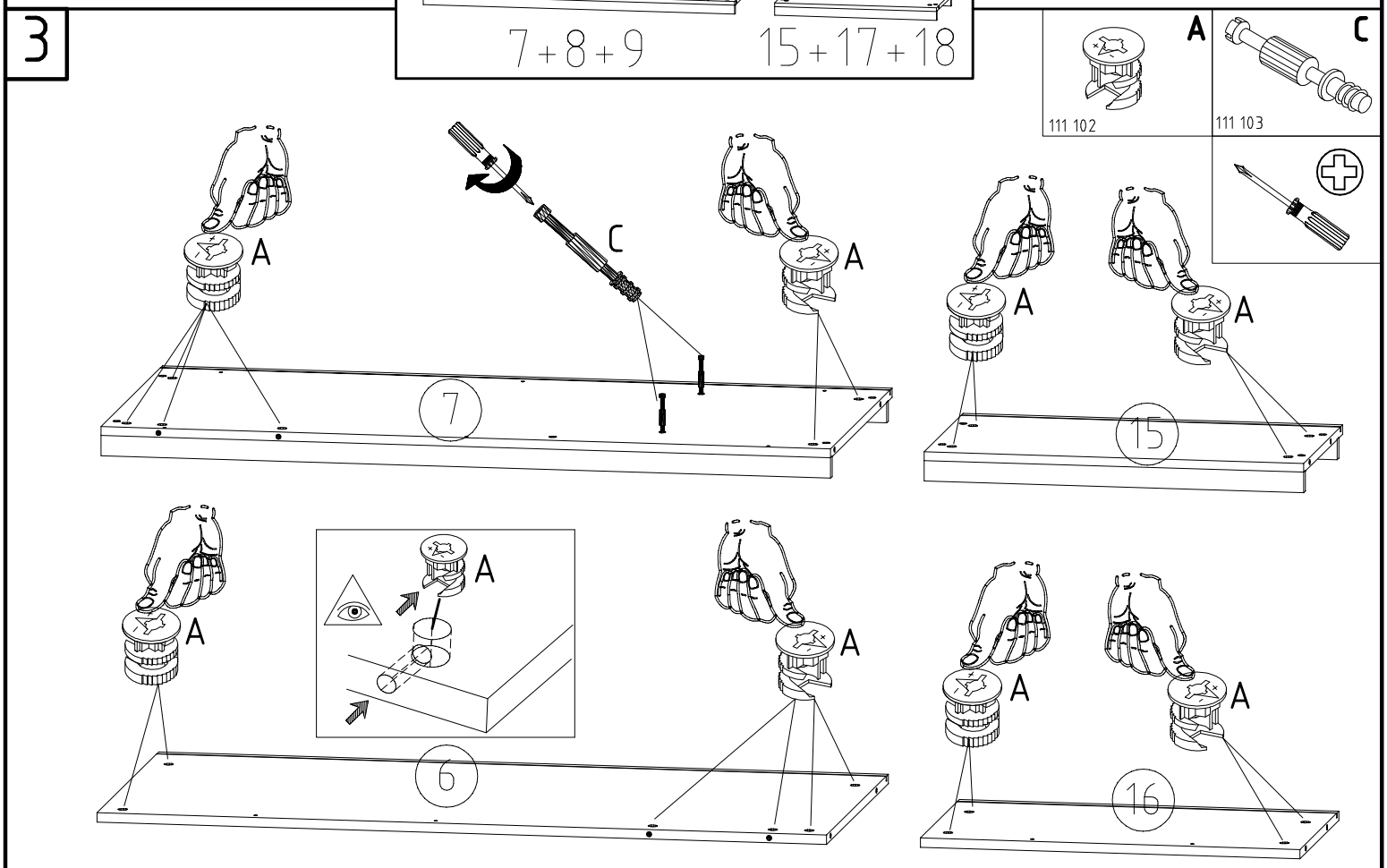
3
A
111 102
C
111 103
A
C
A
7
A
A
15
A
A
6
A
A
A
16

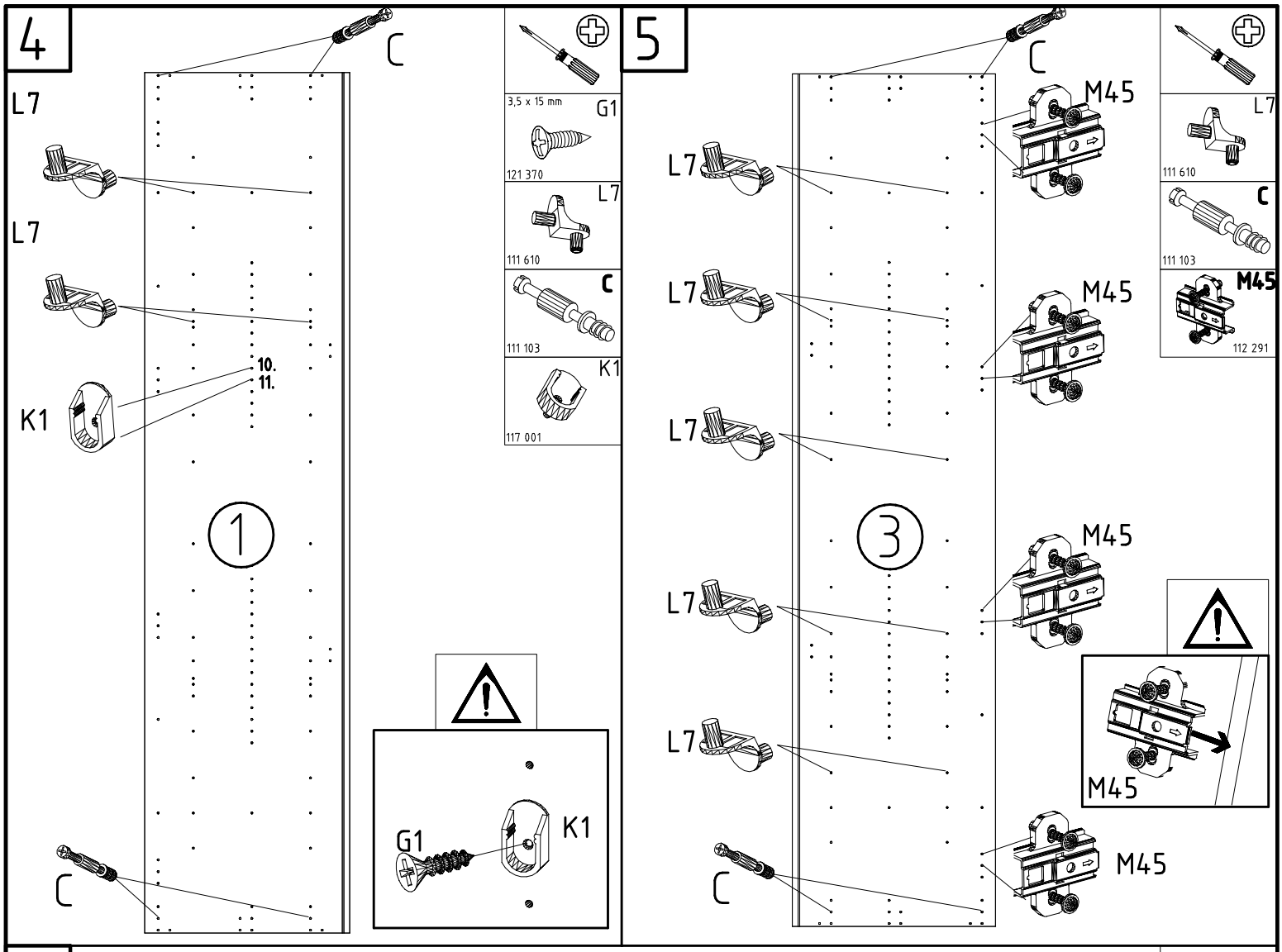
4
C
L7
L7
K1
10.
11.
1
C
3,5 x 15 mm
G1
121 370
L7
111 610
C
111 103
K1
117 001
G1
K1
5
C
M45
L7
L7
M45
L7
3
M45
L7
L7
C
M45
M45
L7
111 610
C
111 103
M45
112 291

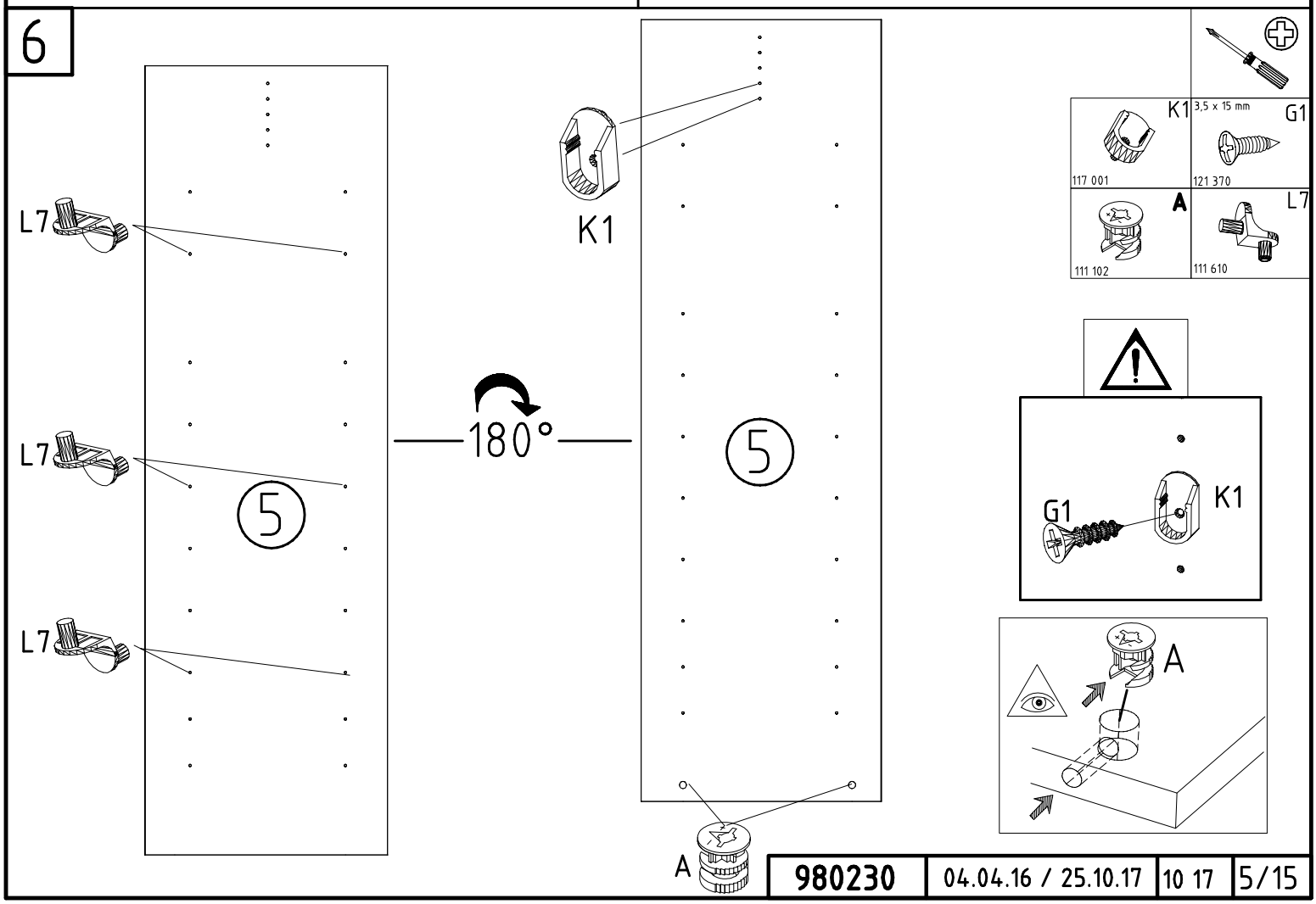
6
L7
L7
L7
5
180°
K1
5
A
K1
3,5 x 15 mm
G1
117 001
121 370
A
L7
111 102
111 610
G1
K1
A

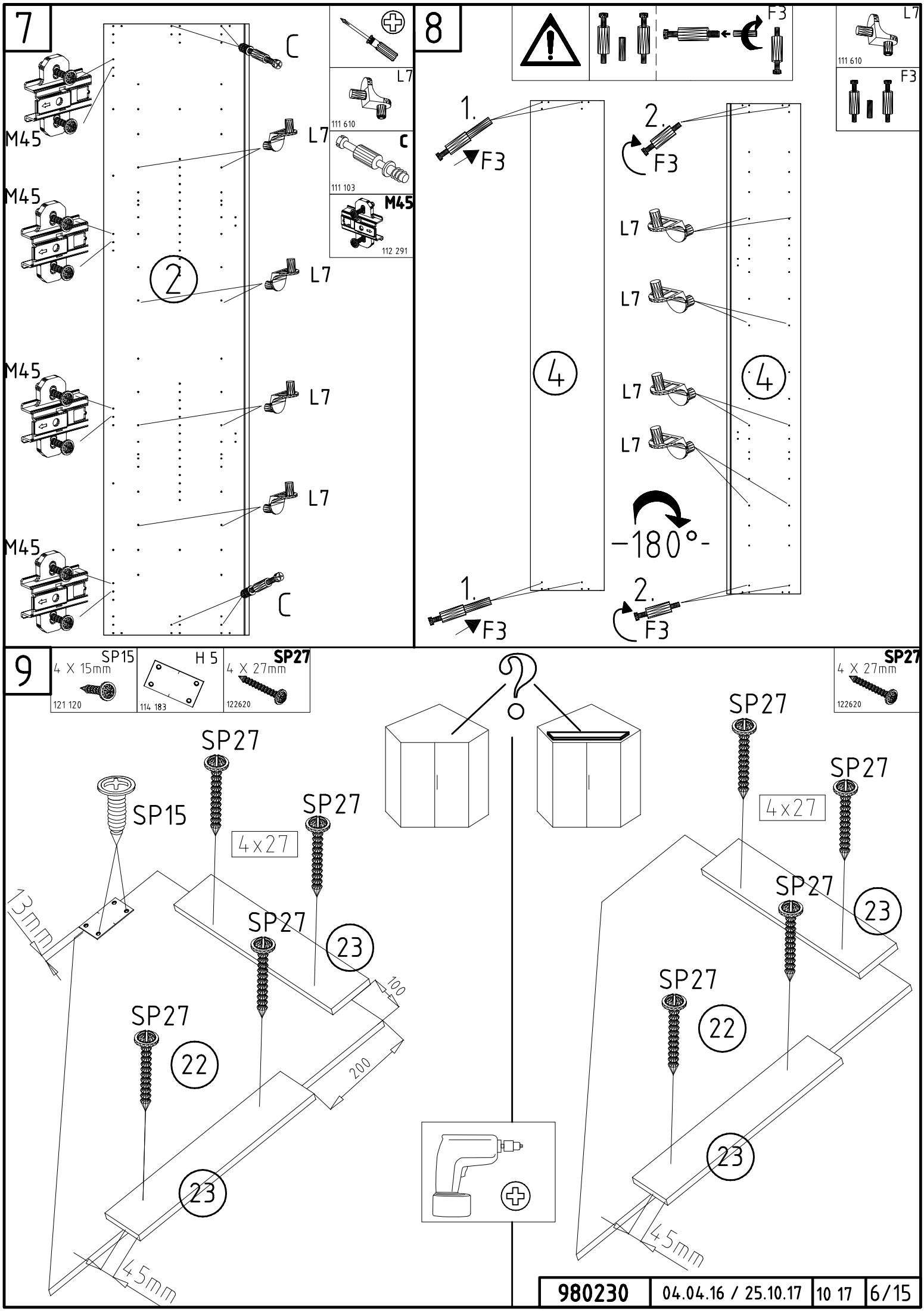
7
M45
C
L7
2
111 610
111 103
112 291
8
F3
1.
2.
4
-180°-
9
SP15
4 X 15mm
121 120
H 5
114 183
SP27
4 X 27mm
122620
4x27
13mm
100
200
45mm
22
23

10

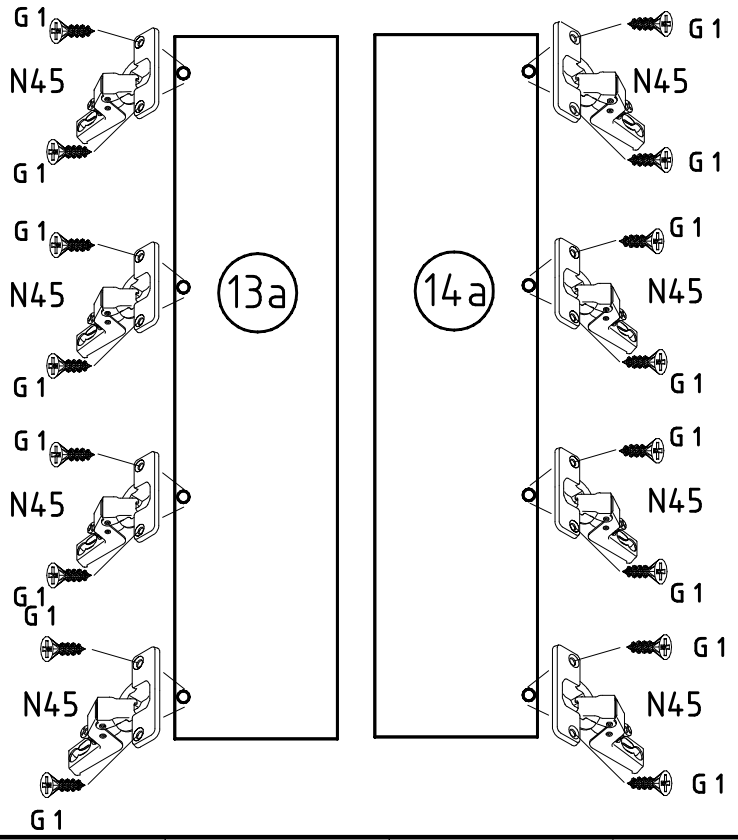
G 1
N45
13a
14a

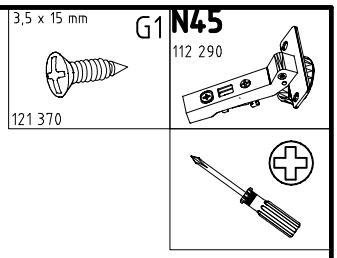
3,5 x 15 mm
G1
121 370
N45
112 290

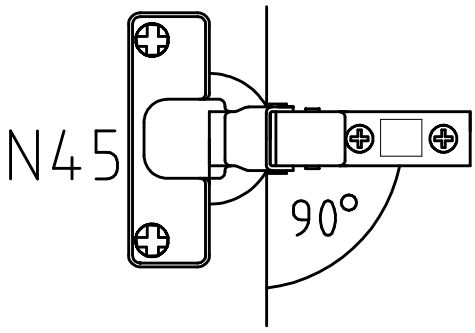
N45
90°

11

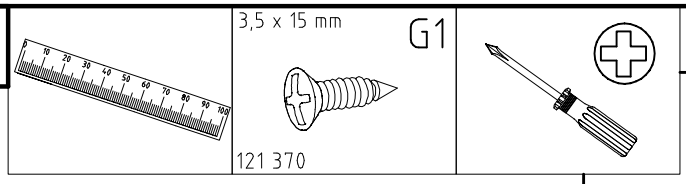
3,5 x 15 mm
G1
121 370

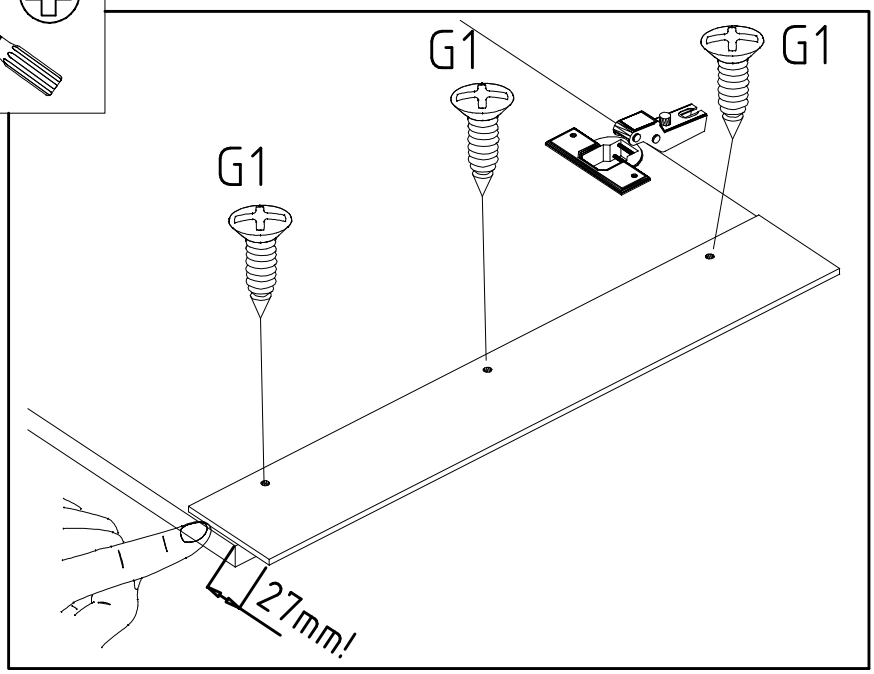
G1
G1
G1
27mm!

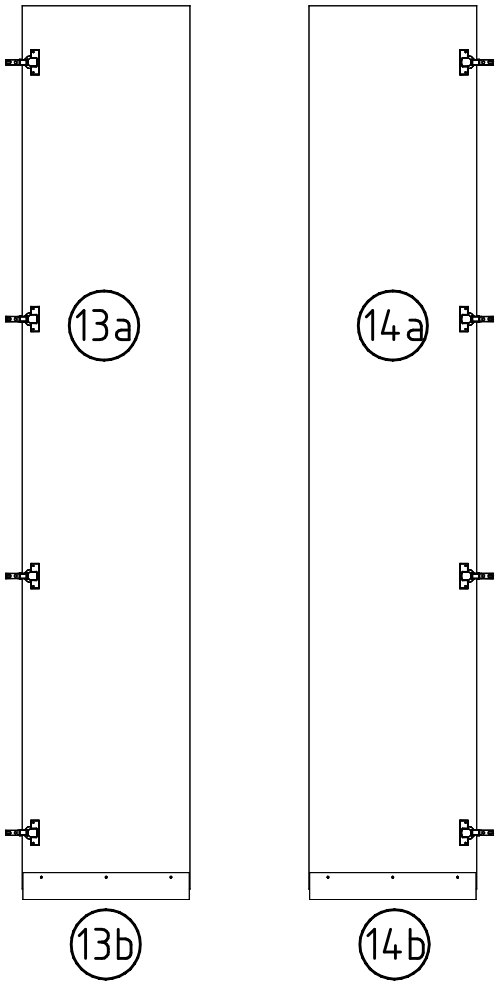
13a
14a
13b
14b

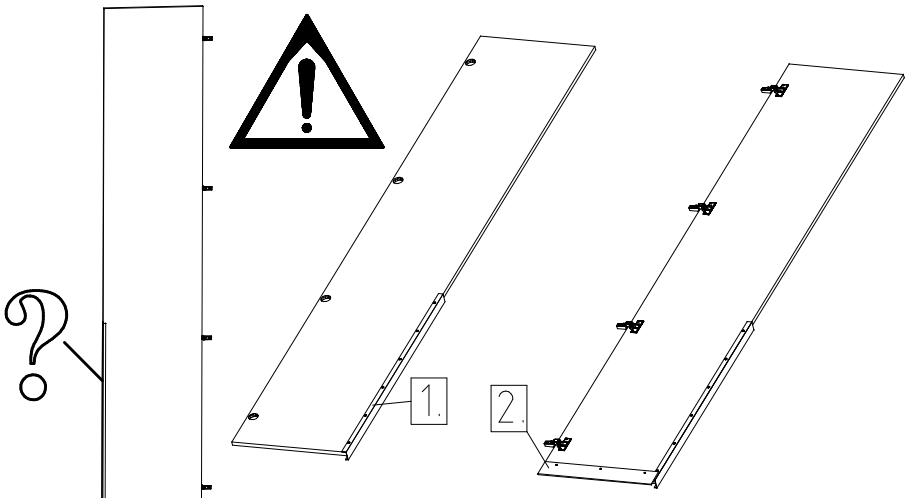
?
1.
2.

12

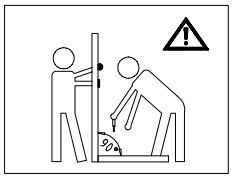

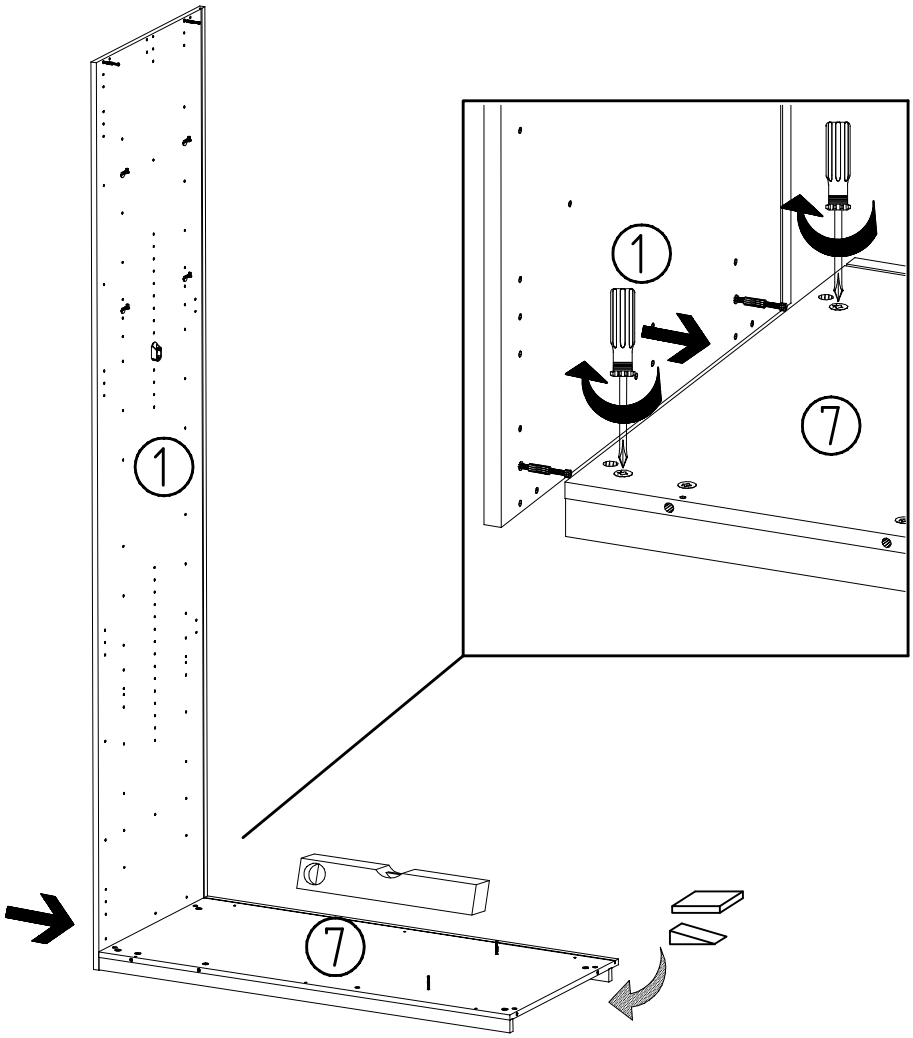
1
7
1
7

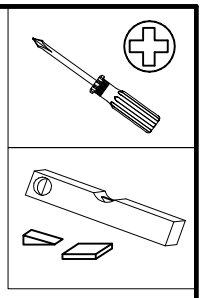

13

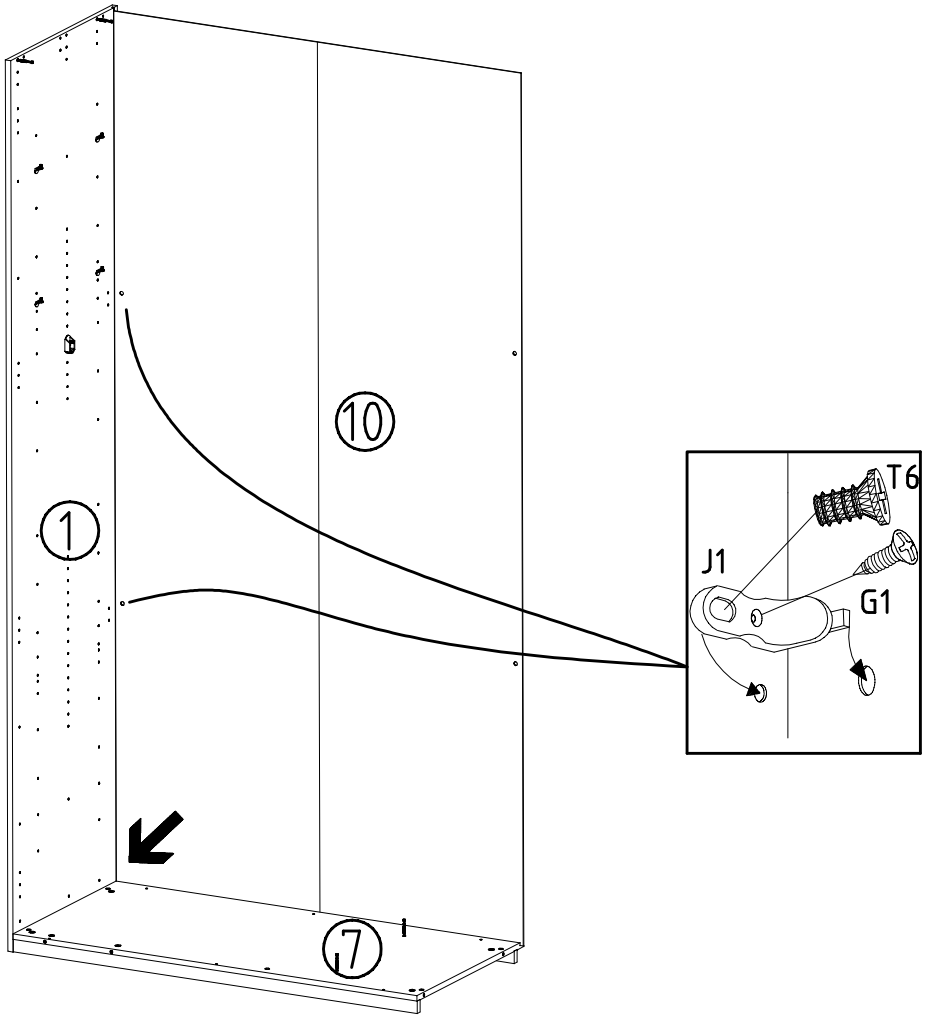
10
1
7
T6
J1
G1

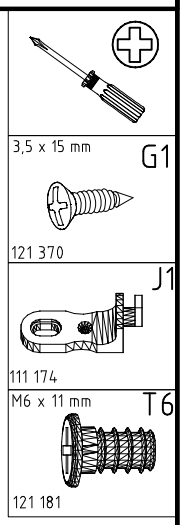
3,5 x 15 mm
G1
121 370
J1
111 174
M6 x 11 mm
T6
121 181

14

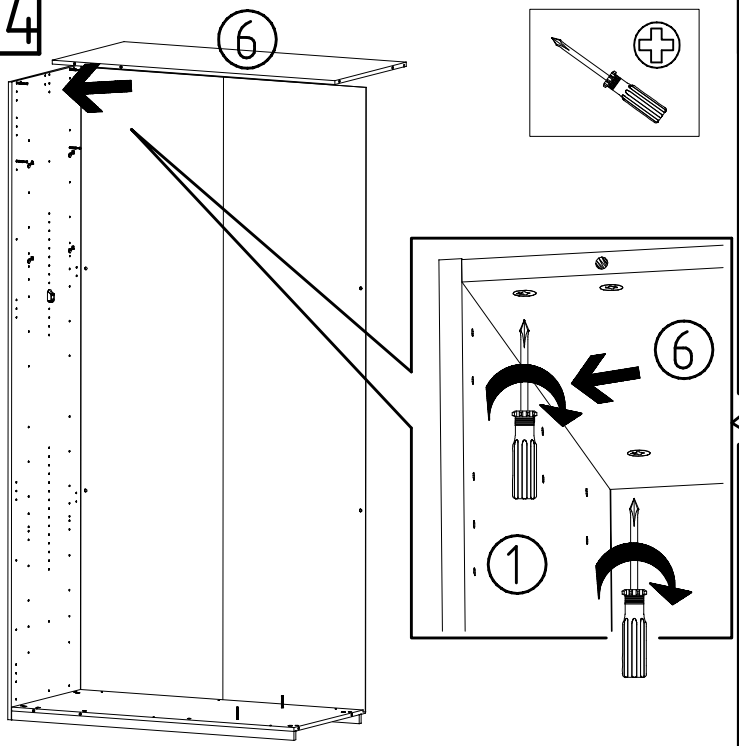

15

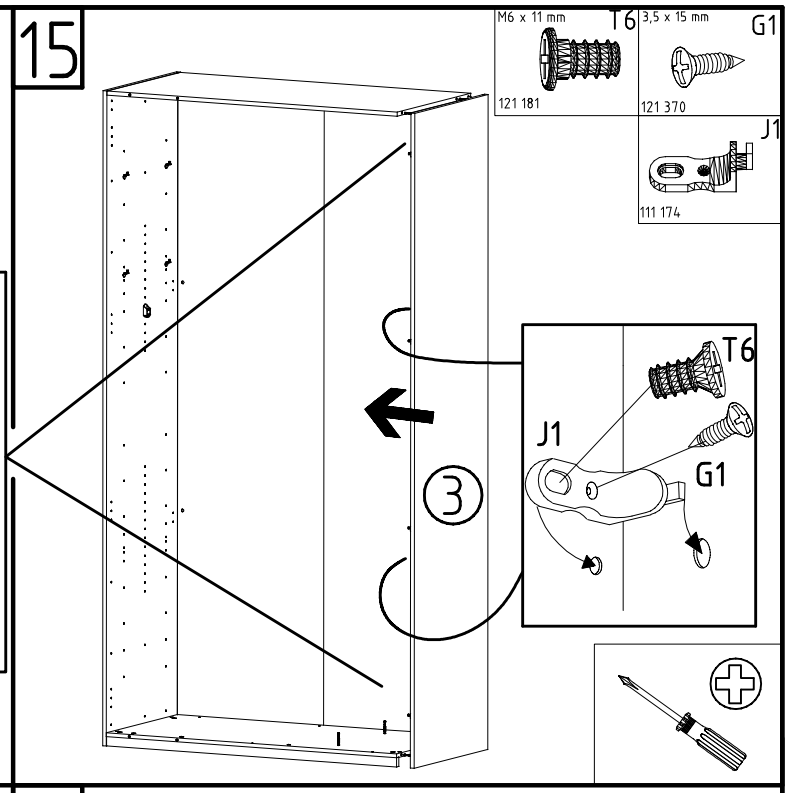

16

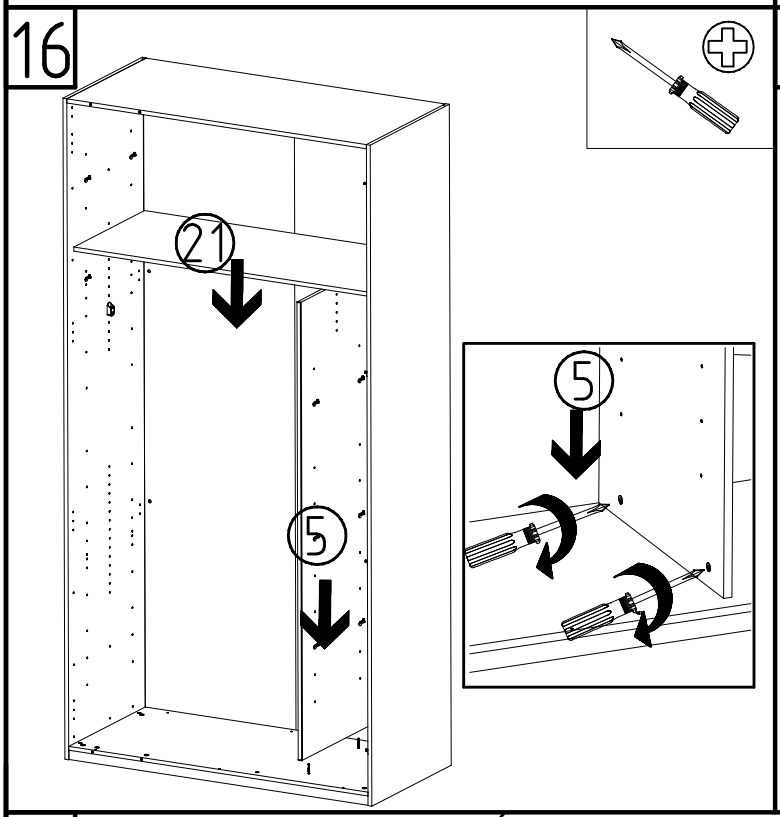

17

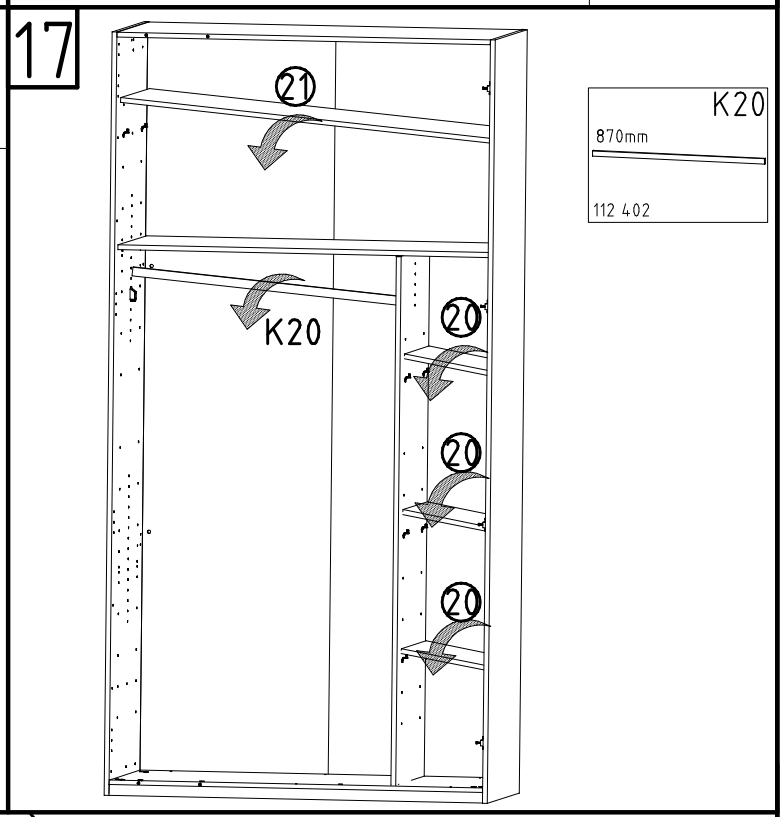

18

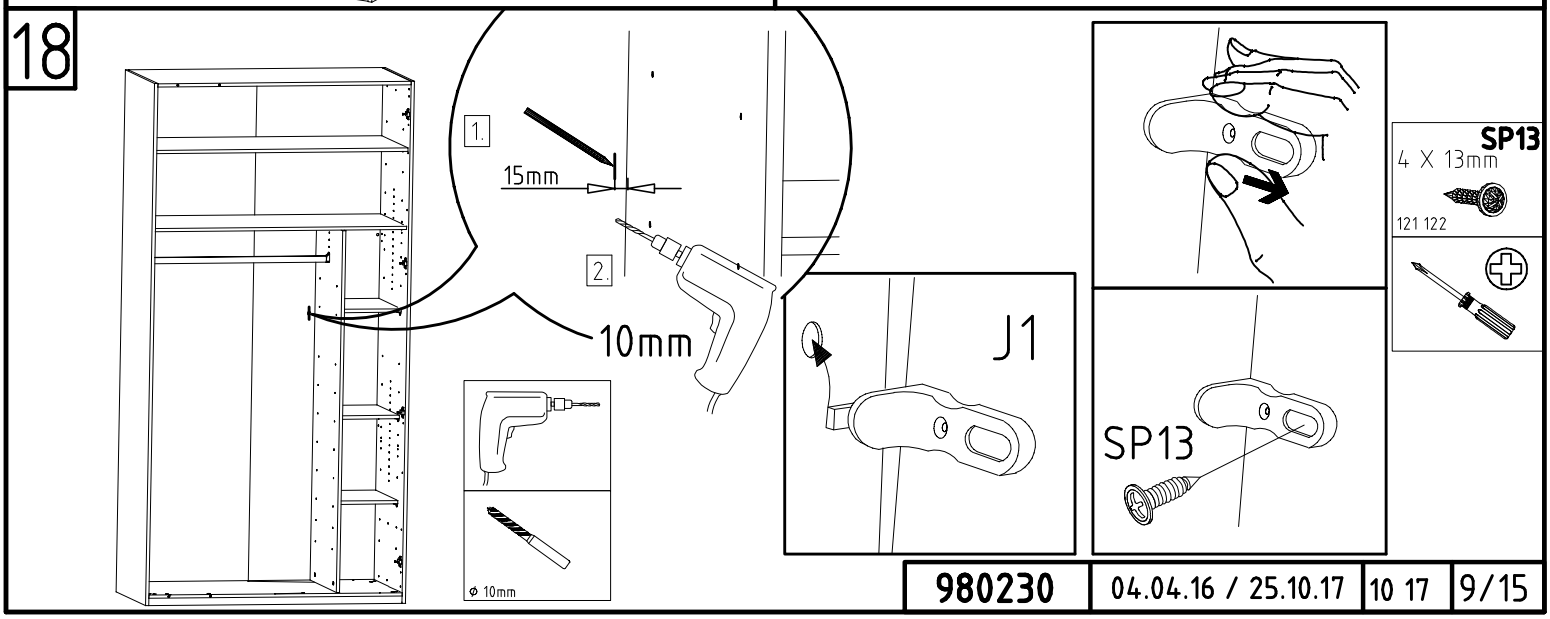

980230	04.04.16 / 25.10.17	10 17	9/15

19

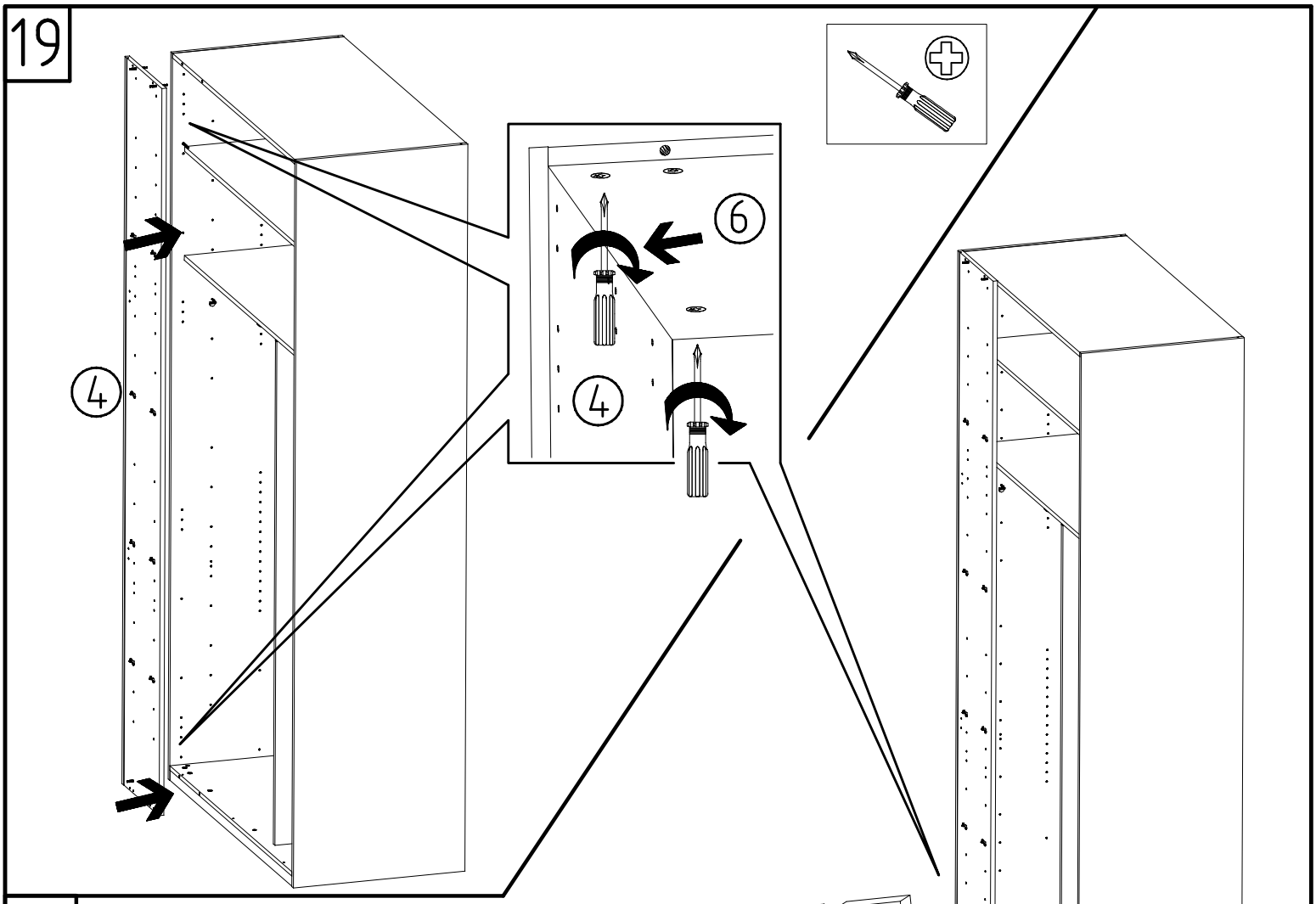
6
4
4

20

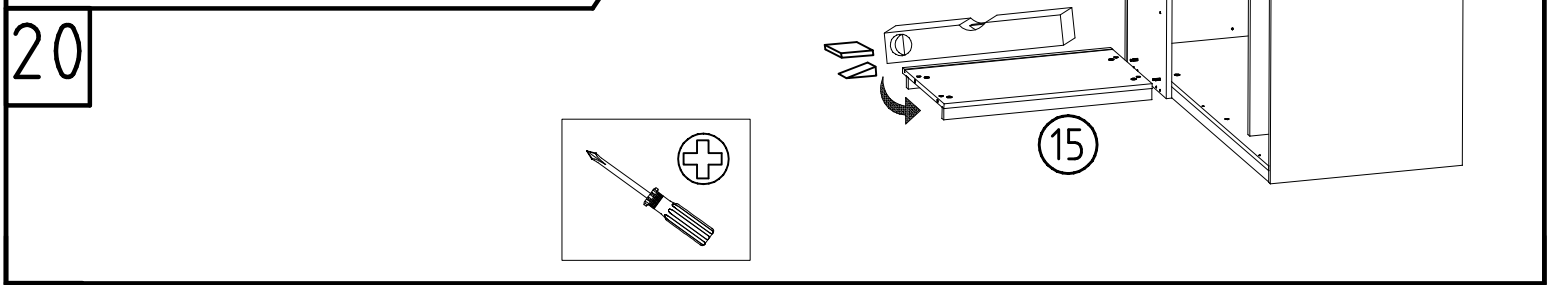
15

21

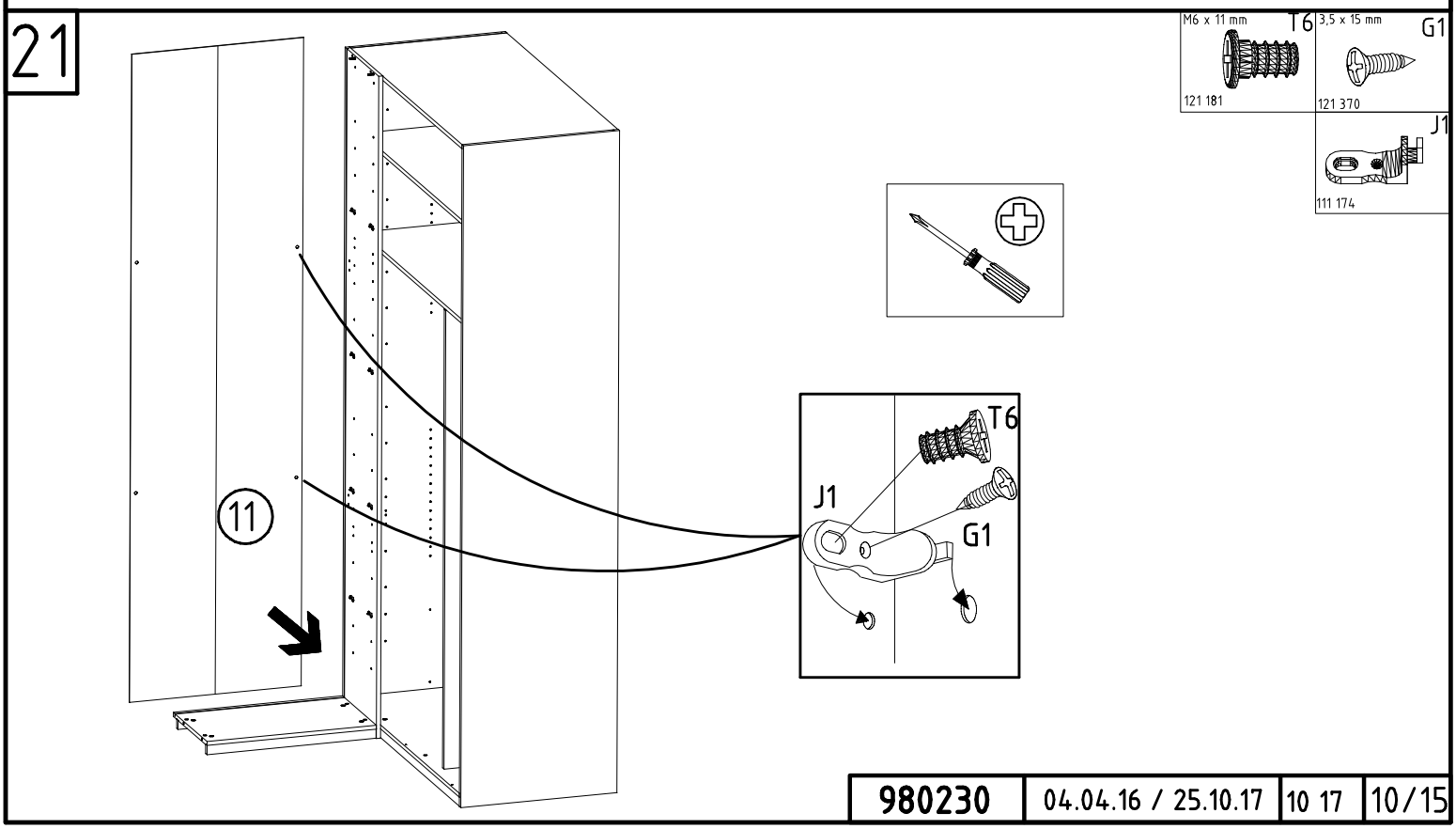
M6 x 11 mm
T6
121 181
3,5 x 15 mm
G1
121 370
J1
111 174
11
T6
J1
G1

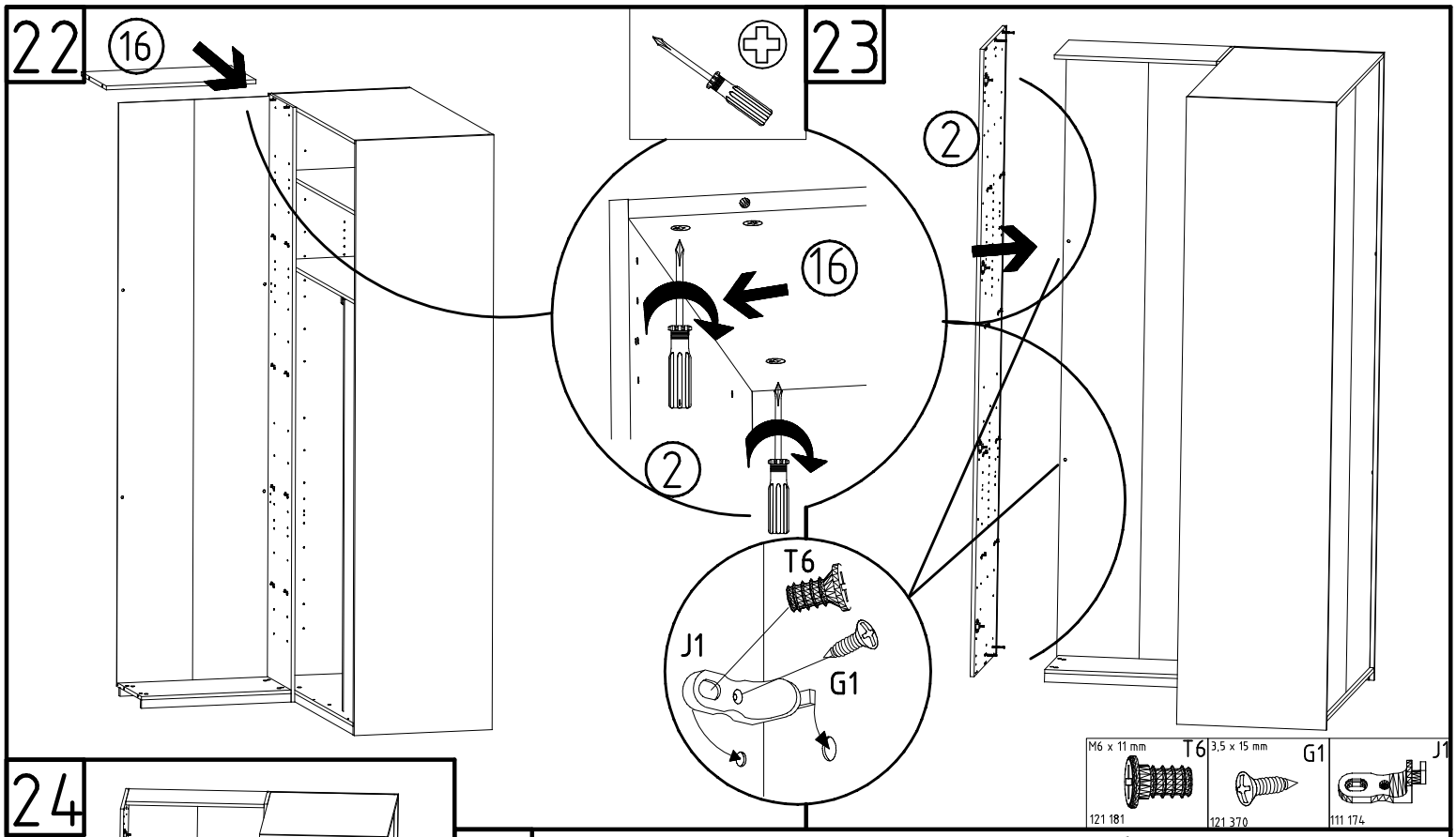
22
16
23
2
16
2
T6
J1
G1
M6 x 11 mm
T6
121 181
3,5 x 15 mm
G1
121 370
J1
111 174

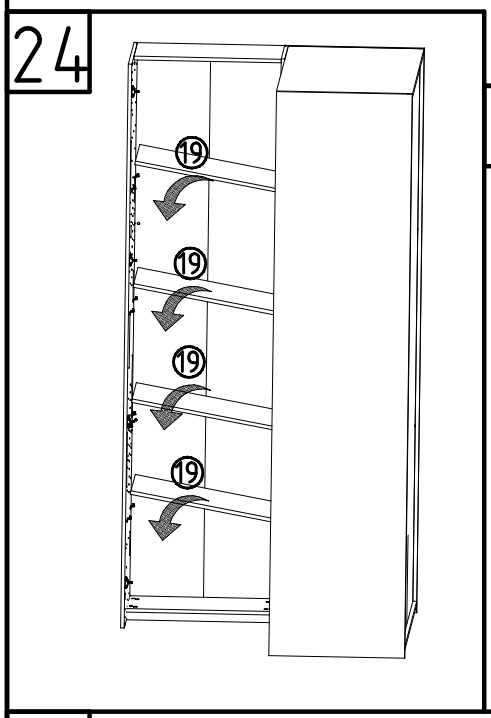
24
19
19
19
19

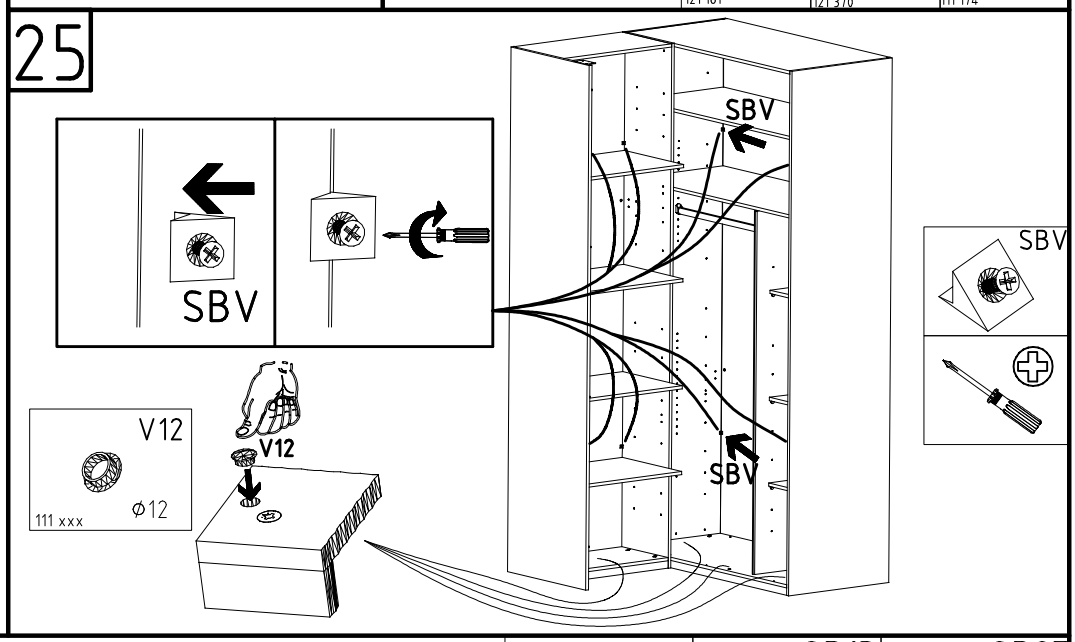
25
SBV
SBV
V12
V12
111 xxx
Φ12
SBV
SBV
SBV

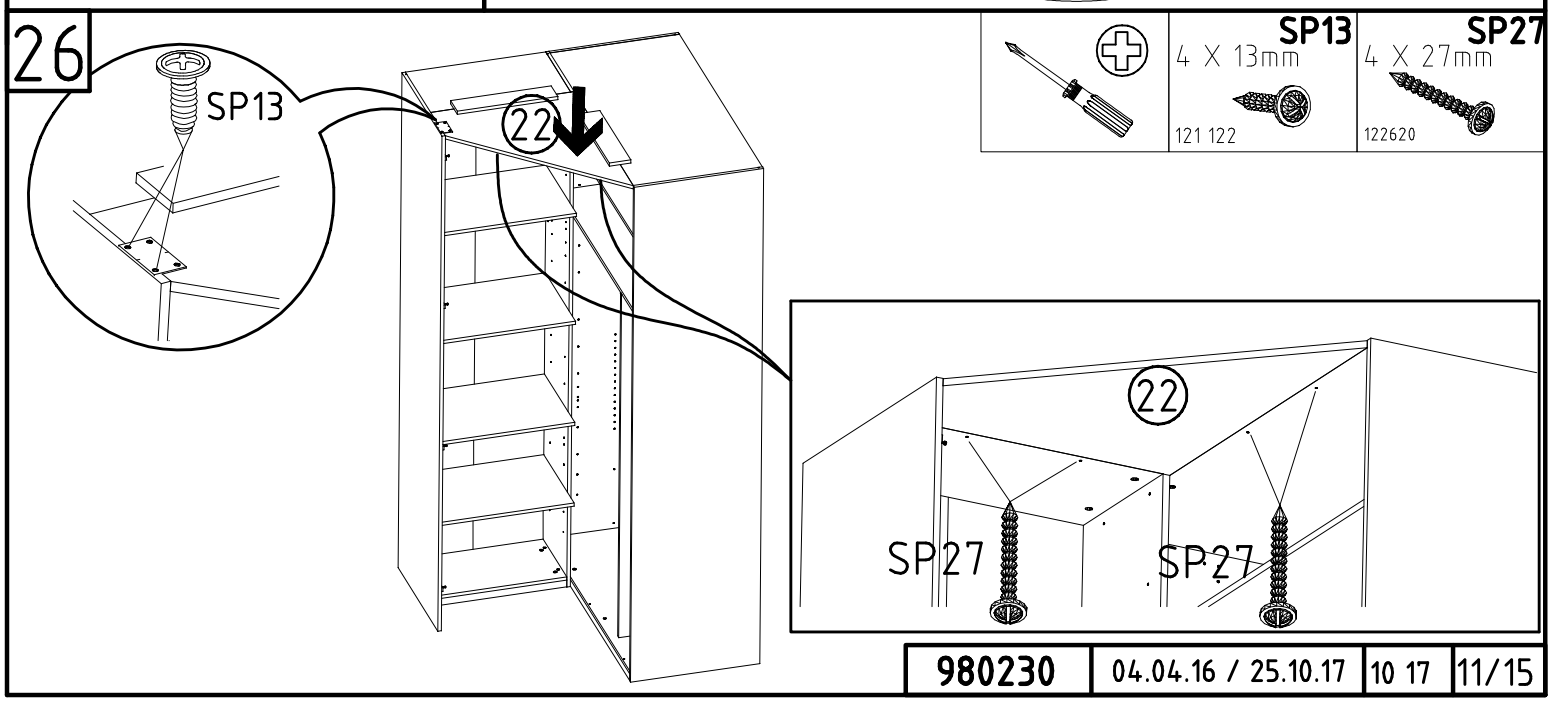
26
SP13
22
SP13
4 X 13mm
121 122
SP27
4 X 27mm
122620
22
SP27
SP27

27

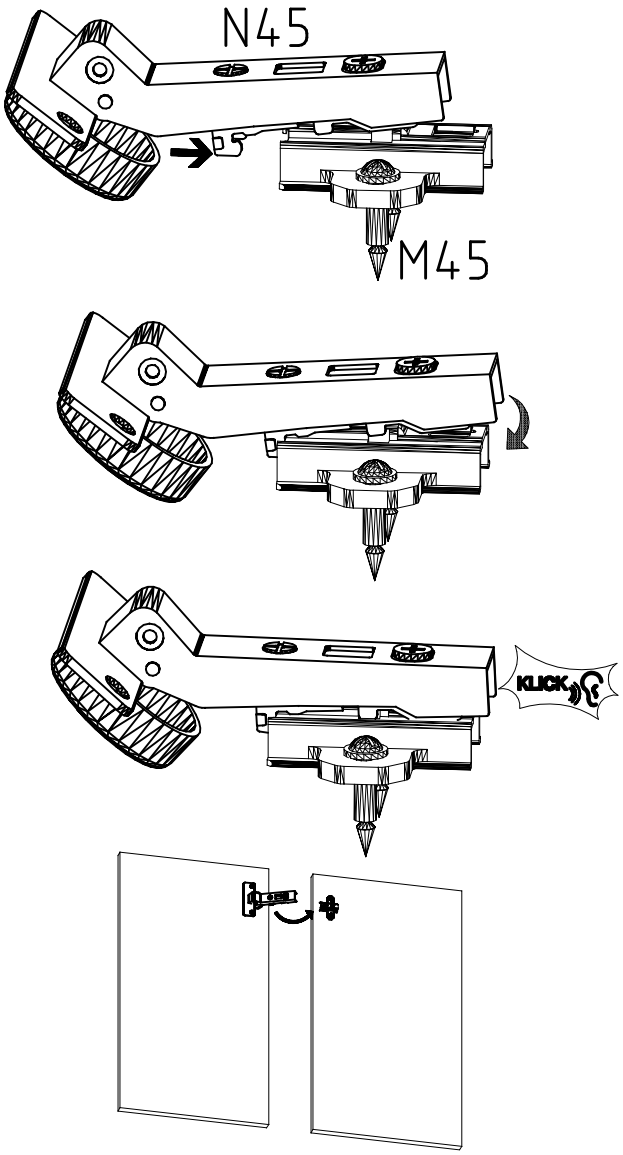

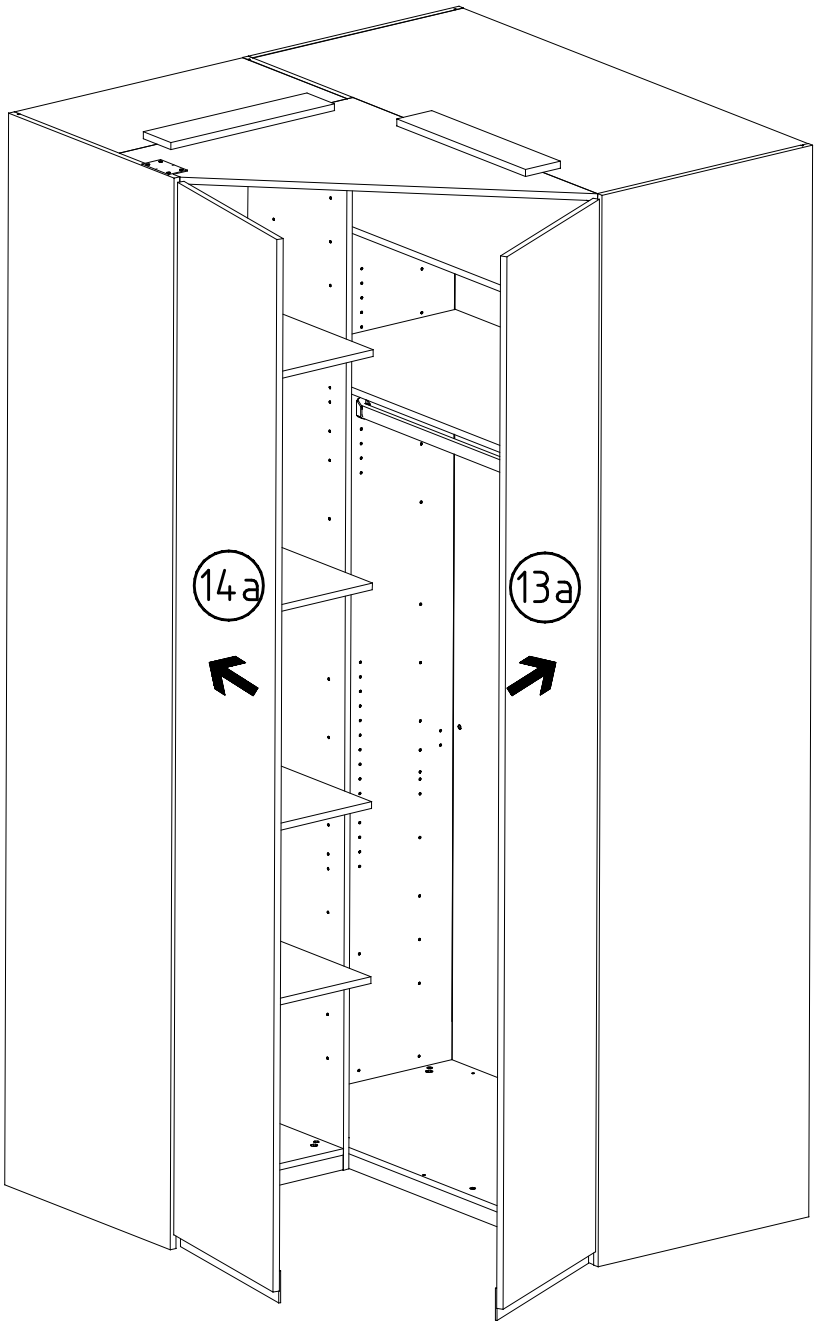

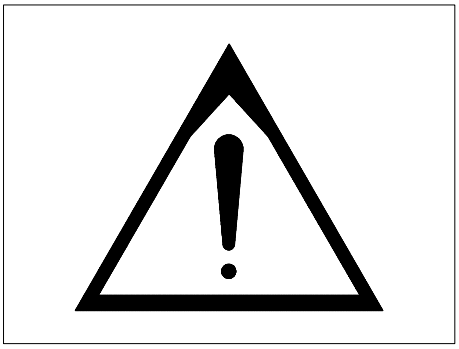

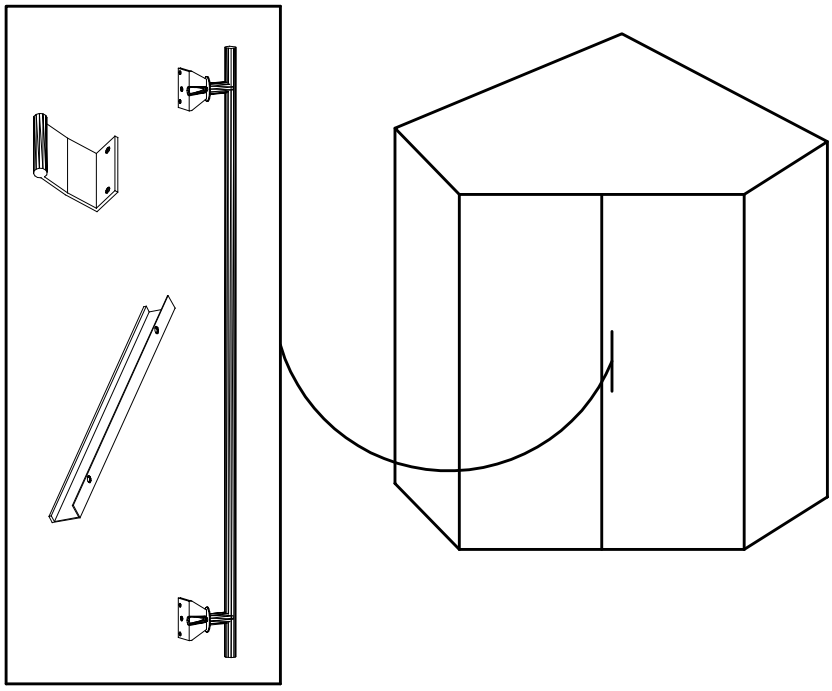

28

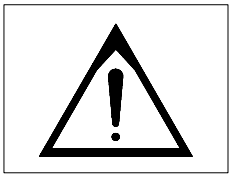

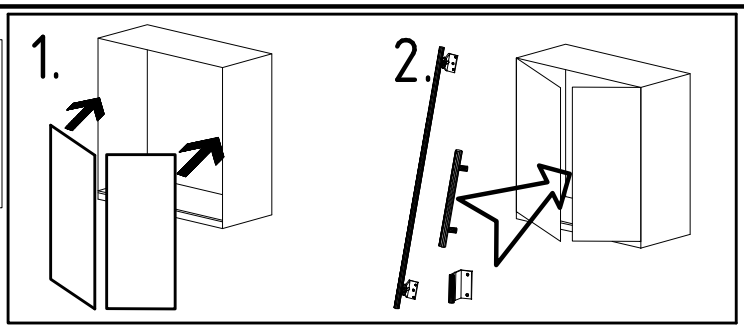
1.
2.

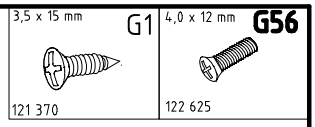
3,5 x 15 mm
G1
121 370
4,0 x 12 mm
G56
122 625

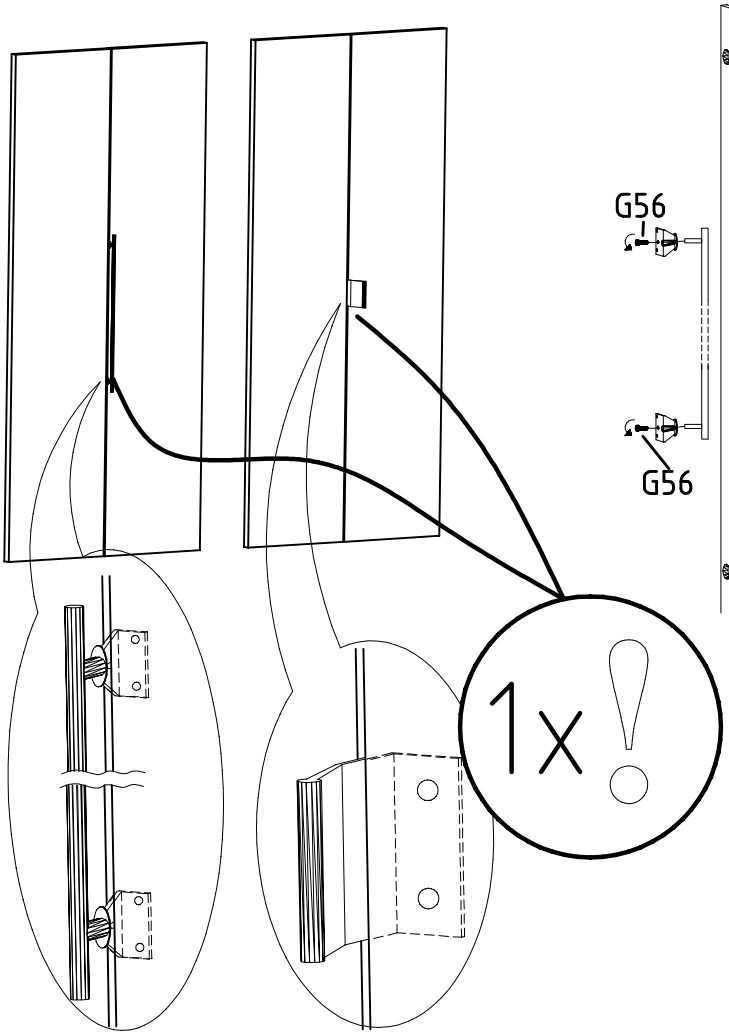
1x !

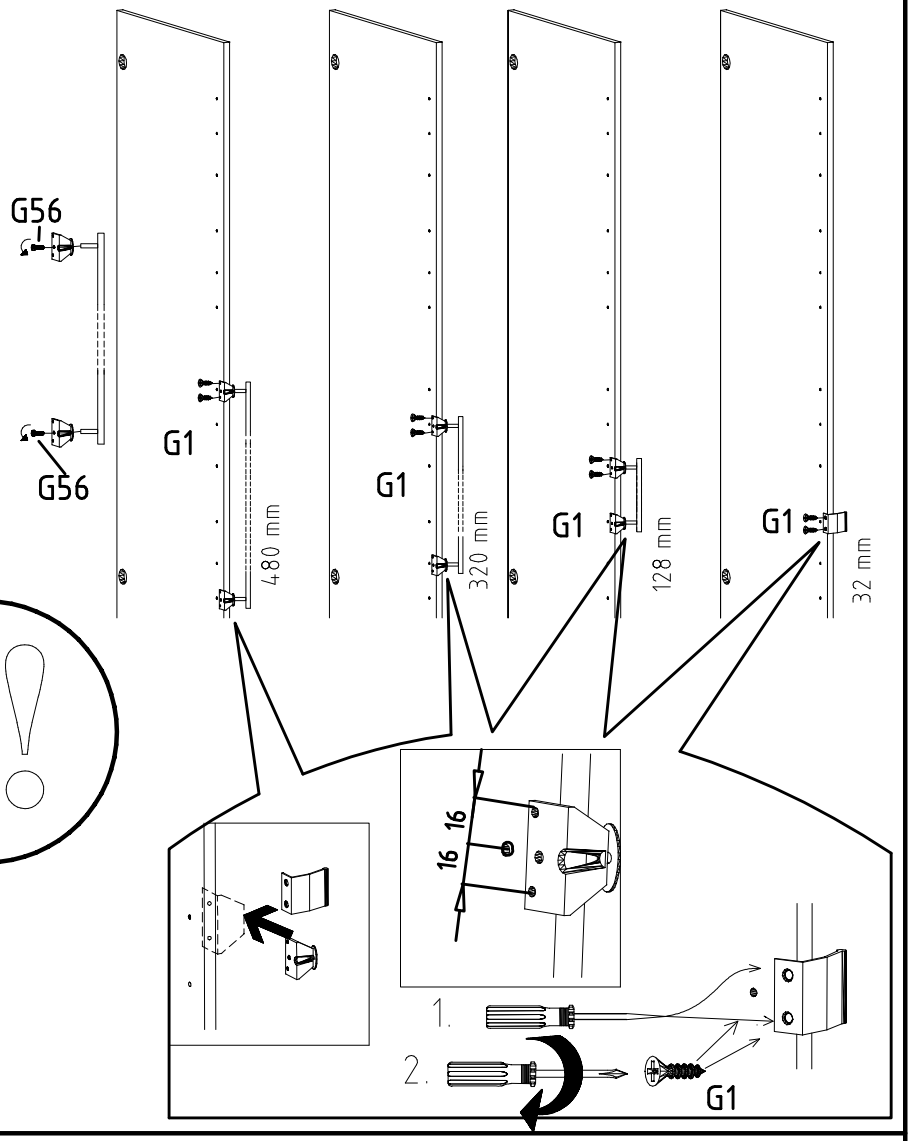
G56
G56
G1
480 mm
G1
320 mm
G1
128 mm
G1
32 mm
16 16
1.
2.
G1

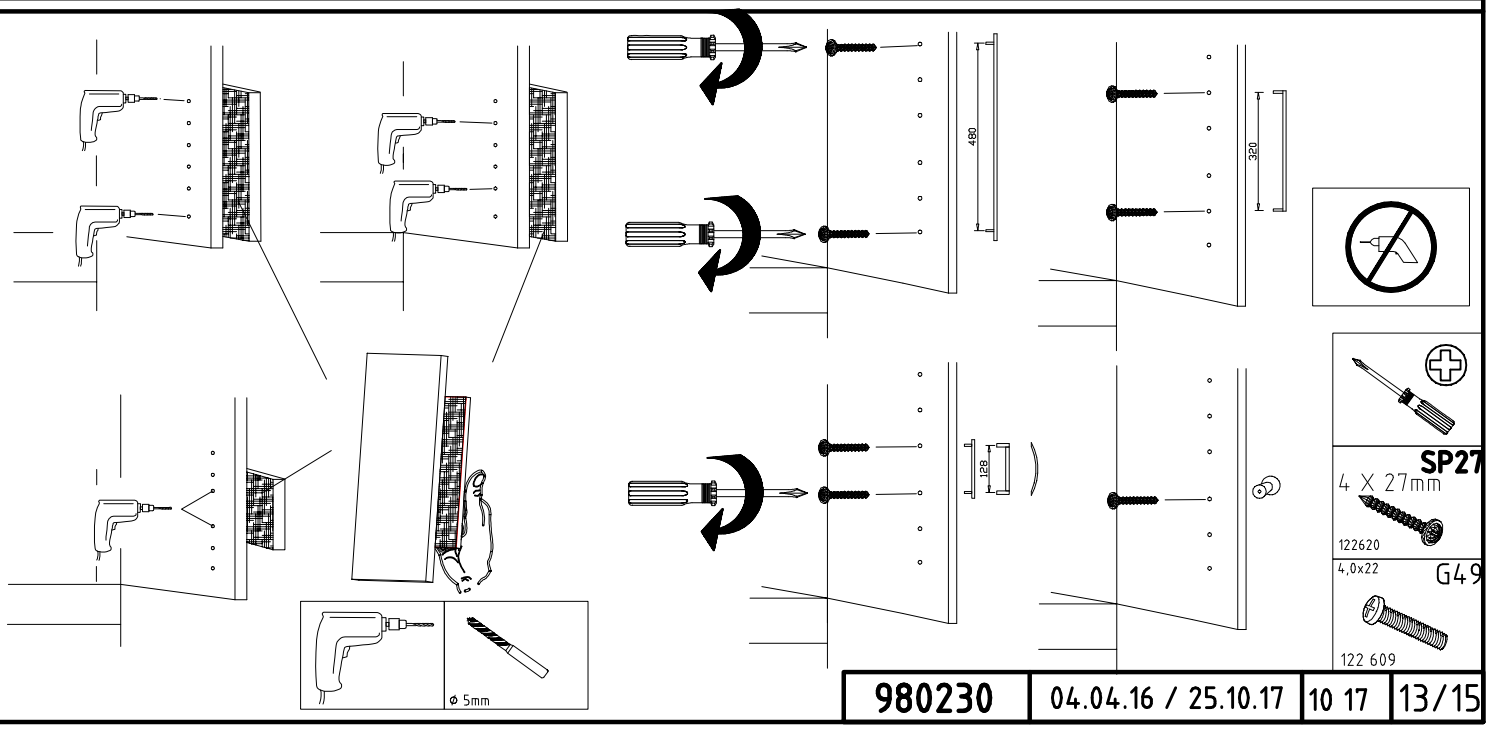
480
320
128
ø 5mm
SP27
4 X 27mm
122620
4,0x22
G49
122 609

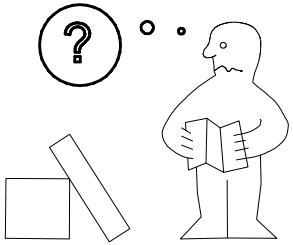

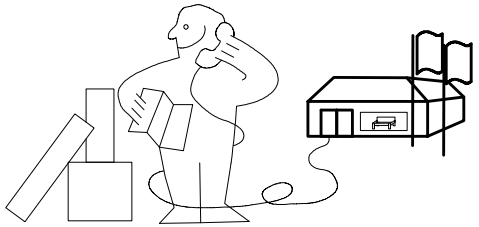

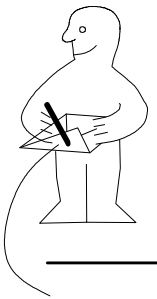

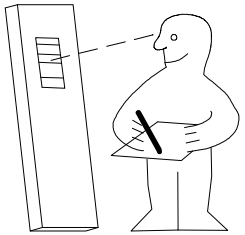

Modell/Model/Modèle

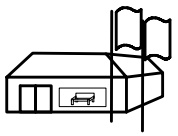

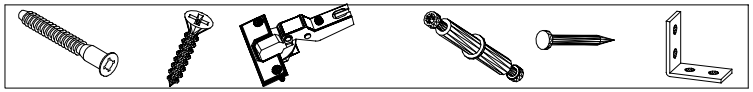

(121 370)	(G 1)	(4x)

Änderungen die dem technischen Fortschritt geschuldet sind,behalten wir uns vor !
Bei nicht vorschriftsmäßiger und/ oder nicht fachmännischer Montage wird bei Personen- und/ oder Sachschäden keinerlei Haftung übernommen.

made by
WIMEX Wohnbedarf/ Import Export Handels GmbH/ Postfach 1407/ 49112 Georgsmarienhütte/ Germany

980230 | 04.04.16 / 25.10.17 | 10 17 | 14/15

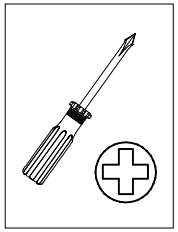

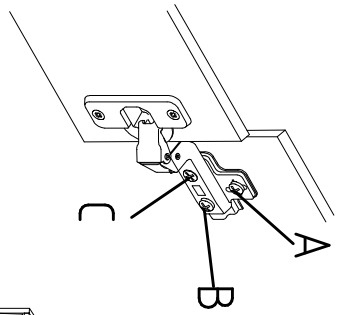

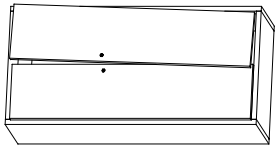

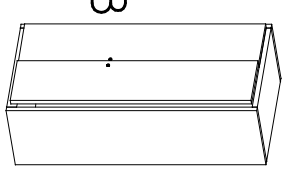

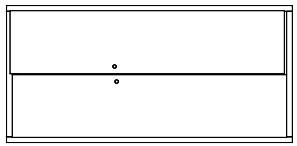

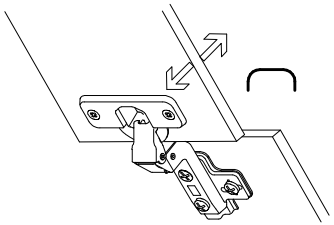

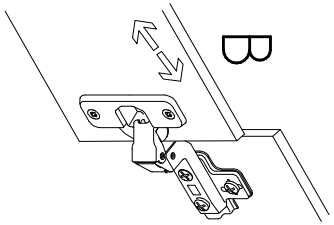

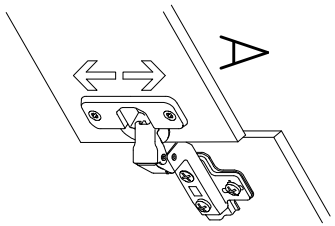
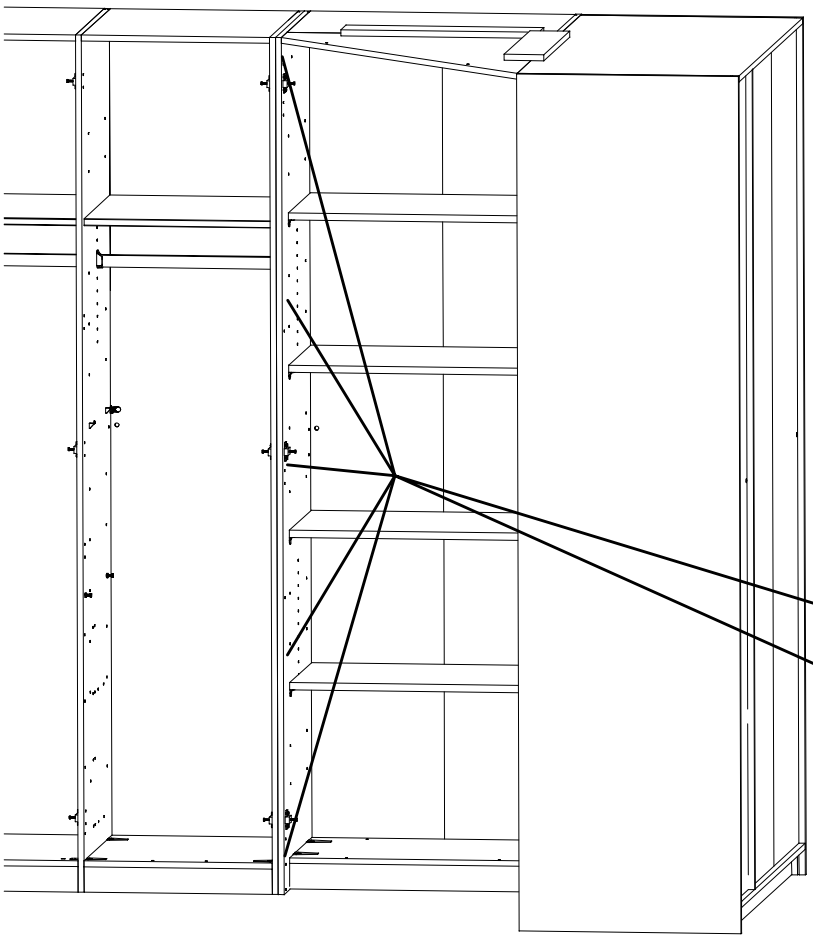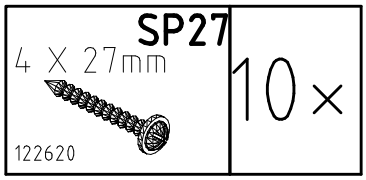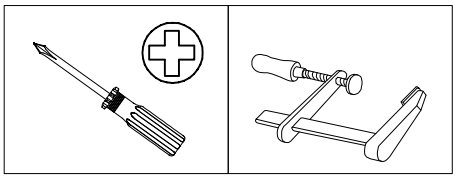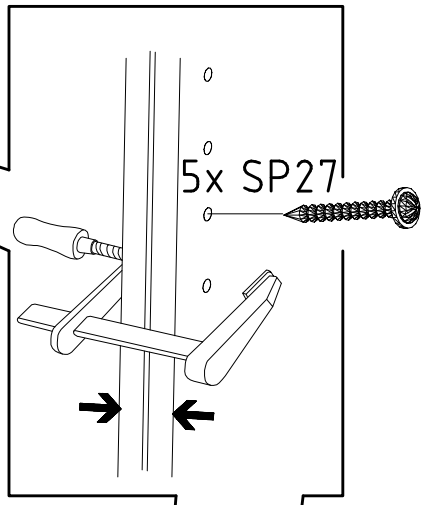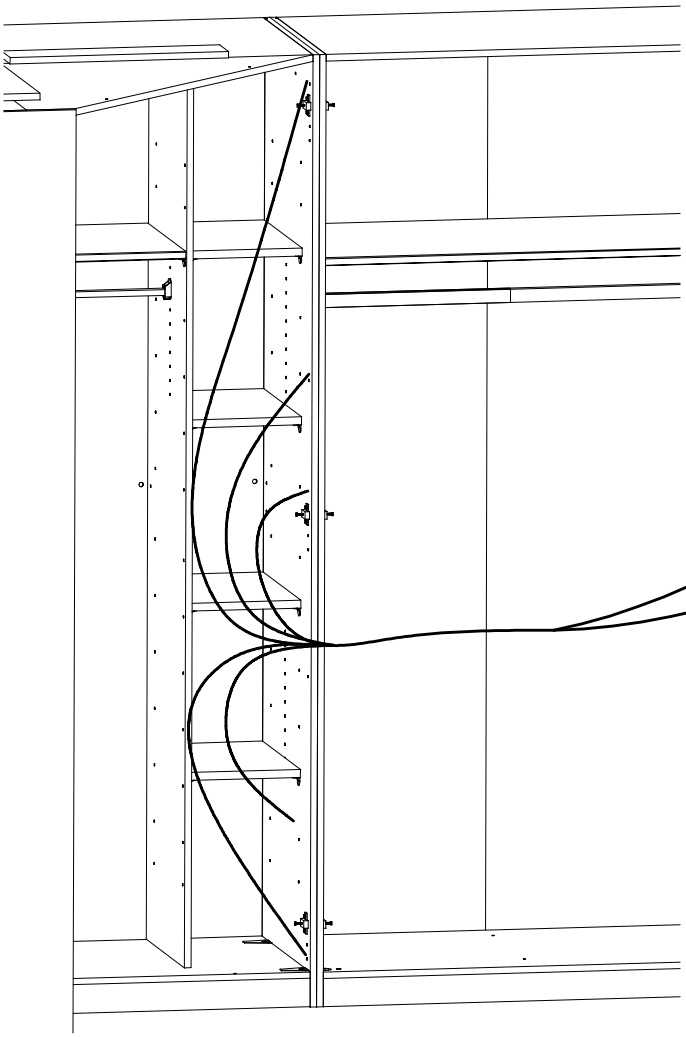
ZB 980502