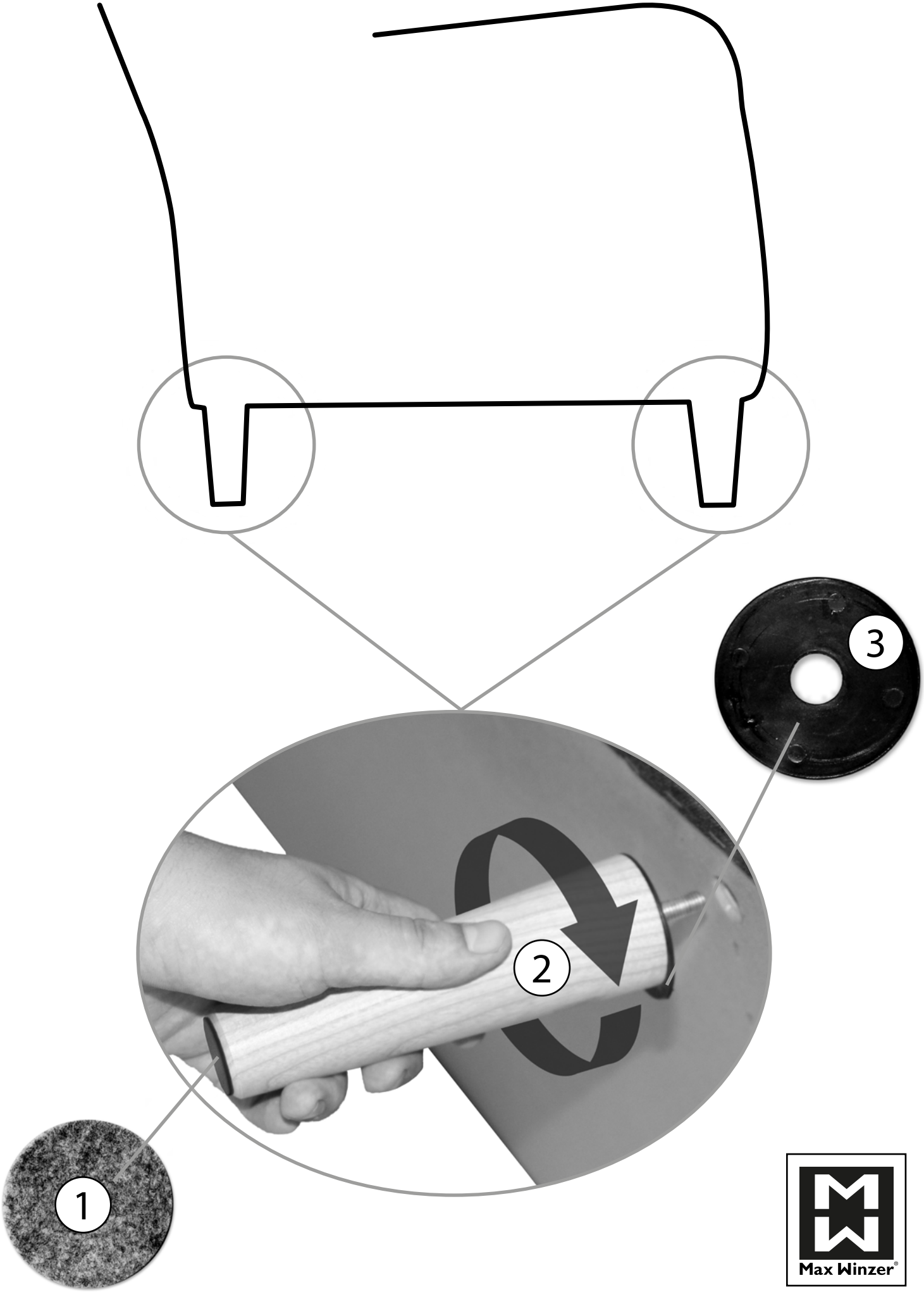
3
2
1
Max Winzer®